1.0 МОНТИРУЕМЫЕ НА ВАЛ ЦИЛИНДРИЧЕСКИЕ РЕДУКТОРЫ С УВЕЛИЧЕННЫМ МЕЖОСЕВЫМ РАССТОЯНИЕМ

PLM

PLR

PLC

Стр.

1.1	Технические характеристики	**F2**
1.2	Маркировка	**F2**
1.3	Исполнения	**F5**
1.4	Смазка	**F6**
1.5	Радиальная и осевая нагрузки	**F7**
1.6	Характеристки редукторов	**F8**
1.7	Характеристки мотор-редукторов	**F17**
1.8	Размеры	**F22**
1.9	Опции	**F42**
1.10	Шпонки	**F43**

1.1 Caratteristiche tecniche

La progettazione di questi riduttori è stata impostata su una struttura monolitica particolarmente rigida che permette l'applicazione di elevati carichi.

I riduttori – motoriduttori paralleli o pendolari possono essere a 3 o 4 stadi.

1.1 Technical characteristics

The design of this series of gearboxes has been set up on a very rigid monolithic structure enabling the application of heavy loads.

Parallel shaft gearboxes or shaft mounted gearboxes and motorgearboxes have 3 or 4 stages.

1.1 Технические характеристики

Редукторы и мотор-редукторы данного типа сконструированы в цельном неразъемном корпусе, способном воспринимать повышенные нагрузки.

Цилиндрические редукторы или монтируемые на вал редукторы и мотор-редукторы деляться на 3х и 4х ступенчатые.

1.2 Designazione

1.2 Designation

1.2 Маркировка

	Grand. *Size* Габарит	Tipo *Type* Тип	*1	* 2	*3	ir	IEC	Tipo *Type* Тип	Grand. *Size* Габарит	Lunghezza *Lenght* Типоразмер	Designazione Motori *Designation Motors* Маркировки моторов CT18IGBD1
											Esempio / *Example* / Пример
PLM	25 45 65 85 95 105 115 125 135	—	— B C N D DB CD FD FDB QL L	—	—	Vedi tabelle prestazioni *See performance tables* См. таблицу характеристик	80 (B5) 80 (B14)				**PLM 25 1: 23.8 80 B5**
PLM		F1 F2 FA FB		Diametro foro opzionale Опциональный диаметр выходного вала Optional er Hohlwellen durchmesser	S			T TA .... H	56 315	A .... ML	**PLM 45 - 1:28.7 - T 71 A 4 B5**
PLR											**PLR 65 F1 1: 138.8**
PLC*								T TA .... H	56 315	A .... ML	**PLC 85 - 1:43.7 - T 80 B 4 B5**

N.B.
* Non sono previste le versioni PLC 115-125-135.

NOTE.
** We don't supply the following type: PLC 115-125-135.*

ПРИМЕЧАНИЕ
* Не изготавливаются типы: PLC 115, 125, 135

Specifiche:

- **[*1] Albero uscita**:
  Nessuna indicazione = albero forato;
  B = albero bisporgente integrale
  C = albero forato con calettatore
  N = Sporgente Integrale
  D = Sporgente Scanalato
  DB = Bisporgente integrale Scanalato
  CD = Albero forato Scanalato
  FD = Flangia brocciata
  FDB = Flangia brocciata Bisporgente
  QL = Quick Locking
  L = Predisposizione "Quick Locking "

Specification:

- ***[*1] Output shaft**:*
  No indication = shaft with keyway;
  ***B =** Double integral output shaft*
  ***C =** hollow shaft with shrink disk*
  ***N** = Output shaft*
  ***D** = Splined output shaft*
  ***DB** =Double splined shaft*
  ***CD** =Splined hollow shaft*
  FD = *Broached flange*
  FDB =*Double broached flange*
  QL = Quick Locking
  L = Adjustement "Quick Locking "

Спецификация:

- **[*1] Выходной вал:**
  Не указано = Полый с пазом
  B = Двойной цилиндрический
  C = Полый со стяжной муфтой
  N = Выходной вал
  D = Односторонний шлицевой вал
  DB = Двусторонний шлицевой вал
  CD = Шлицевой полый вал
  FD = Фланцевый
  FDB =Двусторонний фланцевый
  QL = Quick Locking
  L = Подготовлен для "Quick Locking"

1.2 Designazione

- **[*2] Diametro albero**:
  Vedi tabella .

1.2 Designation

- ***[*2] Shaft diameter***:
  See table .

1.2 Маркировка

- **[*2] Диаметр выходного вала**:
  смотри таблицу

Grandezza *Size* Габарит	[*3]										
	–		C		N	B	D	DB	CD	FD	FDB
	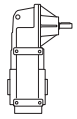		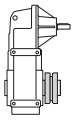		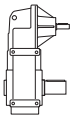	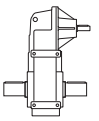	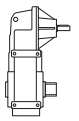	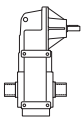	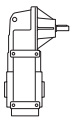	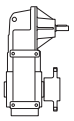	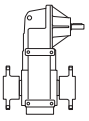
	Albero forato *Shaft with keyway* Полый вал со шпоночным пазом		Albero forato con calettatore *Hollow shaft with shrink disc* Полый вал со стяжной муфтой		Sporgente Integrale *Output shaft* Цилиндрический вал	Bisporgente integrale *Double output shaft* Двусторонний цилиндрический вал	Sporgente Scanalato Splined output shaft Шлицевой вал	Bisporgente integrale Scanalato Double splined shaft *Двусторонний шлицевой вал*	Albero forato Scanalato Splined hollow shaft Полый шлицевой	Flangia brocciata *Broached flange* Фланцевый	Flangia brocciata Bisporgente Double broached Двусторонний фланцевый
	Стандарт	Опция	Стандарт	Опция	Стандарт Опция		.				
	-	...	C	C...	N	B	D	DB	CD	FD	FDB
25	∅ 20	∅ 24 ∅19	∅ 20	-	∅ 20 Стандарт		-		-	-	
45	∅ 30	∅ 25	∅ 30	-	∅ 30 Стандарт		DIN 5482 35 x 31		DIN 5482 28 x 25	-	
65	∅ 35	∅ 30	∅ 35	-	∅ 35 Стандарт		DIN 5482 40 x 36		DIN 5482 35 x 31	DIN 5482 40 x 36	
85	∅ 45	∅ 50 ∅ 40	∅ 45	-	∅ 45 Стандарт		DIN 5482 58 x 53		DIN 5482 45 x 41	DIN 5482 58 x 53	
95	∅ 55	∅ 60 ∅ 50	∅ 55	-	∅ 55 Стандарт		DIN 5482 70 x 64		DIN 5482 55 x 50	DIN 5482 70 x 64	
105	∅ 60	∅ 70	∅ 60	∅ 70	∅ 60 Стандарт ∅ 70 Опция		FIAT 70		DIN 5482 70 x 64	FIAT 70	
115	∅ 70	∅ 80	∅ 70	∅ 80	∅ 70 Стандарт ∅ 80 Опция		FIAT 80		DIN 5482 80 x 74	FIAT 80	
125	∅ 90	-	∅ 90	-	∅ 90 Стандарт		FIAT 95		DIN 5482 90 x 84	FIAT 95	
135	∅ 100	-	∅ 100	-	∅ 100 Стандарт		DIN 5480 105 x 80		DIN 5482 100 x 94	DIN 5480 105 x 80	

Grandezza *Size* Габарит	QL 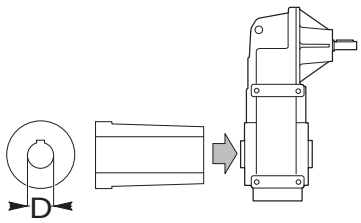 "Quick Locking "	L 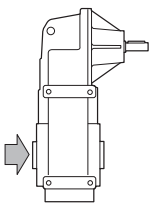 Predisposizione "Quick Locking " Adjustement "Quick Locking " Подготовлен для "Quick Locking "
85	∅ 25 - ∅ 30 - ∅ 35 - ∅ 40 - ∅ 45	Contattare nostro ufficio tecnico commerciale Please, contact our technical sales dept. Пожалуйста, свяжитесь с нашим терхнический отделом
95	∅ 35 - ∅ 40 - ∅ 45 - ∅ 50 - ∅ 55	
105	∅ 40 - ∅ 45 - ∅ 50 - ∅ 55 - ∅ 60	
115	∅ 45 - ∅ 50 - ∅ 55 - ∅ 60 - ∅ 65 - ∅ 70	
125	∅ 55 - ∅ 60 - ∅ 65 - ∅ 70 - ∅ 75 - ∅ 80	
135	∅ 70 - ∅ 75 - ∅ 80 - ∅ 85 - ∅ 90	

1.2 Designazione

- **[*3] Posizione Albero:**
  Nessuna indicazione = lato destro (standard);
  S = lato sinistro, montaggio dalla parte opposta (opzionale).

1.2 Designation

- ***[*3] Mounting Shaft:***
  No indication (standard) = on right side;
  ***S** = on left side, on the opposite.*

1.2 Маркировка

- **[*3] Положение вала:**
  Не указано (Стандарт) = справа;
  S = слева.

Quick Locking	QL	S
Albero forato con calettatore *Hollow shaft with shrink disc* Полый со стяжной муфтой	C	S —
Sporgente Integrale *Output shaft* Цилиндрический вал	N	S —
Sporgente Scanalato Splined output shaft Шлицевой вал	D	S —
Albero forato Scanalato Splined hollow shaft Полый шлицевой вал	CD	S —
Flangia brocciata *Broached flange* Фланцевый	FD	S —

Altre specifiche:

- **[M1, M2, M3, M4, M5]** Posizioni di montaggio con indicazione dei tappi di livello, carico e scarico; se non specificato si considera standard la posizione **M6** (vedi par. 1.4).
- **[T]** Dispositivo antivibrante (vedi par. 1.9).
- **[2, 3, 4, 6, 7, 8]** Posizione della morsettiera del motore se diversa da quella standard (1), (5).

Further specification:

- ***[M1, M2, M3, M4, M5]** Mounting position with indication of breather, level and drain plugs; if not specified, standard position is **M6** (see par. 1.4).*
- ***[T]** Rubber buffer (see par. 1.9).*
- ***[2, 3, 4, 6, 7, 8]** Position of the motor terminal box if different from the standard one [1] (for gearmotors)*

Другие обозначения:

- Если при заказе монтажное положение не указано, редуктор будет оснащен пробками для стандартного монтажного положения **M6** (см.Часть 1.4).
- **[T]** Резиновая втулка (только для монтируемых на валу: см.Часть 1.9).
- Положения клемной коробки [2 , 3 , 4], отличаются от стандартного положения [1]

PLR (25-45-115-125-135)

1- STANDARD

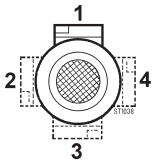

Posizione morsettiera
Terminal board position
Положение клеммной коробки

PLR (65-85-95-105)

STANDARD

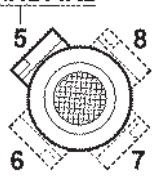

1.3 Versioni

1.3 Versions

1.3 Исполнения

	PL.. (25-45-115-125)	PL..F.. (25-45-115-125-135)	PL.. (65-85-95-105)	PL..F.. (**) (65-85-95-105)
PLM... (IEC)	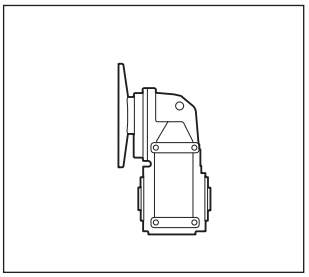	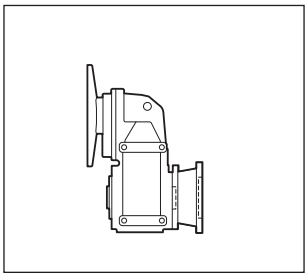	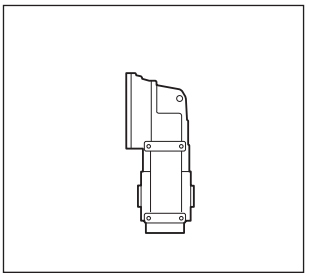	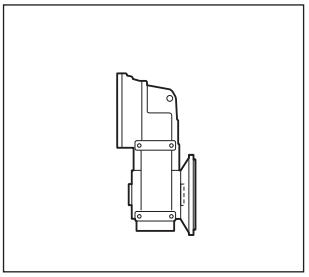
PLM... (KW)	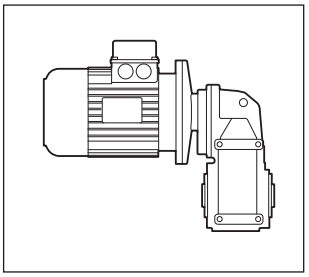	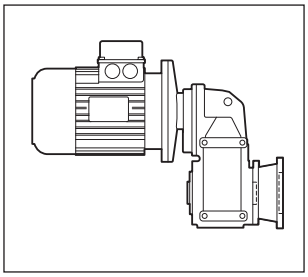	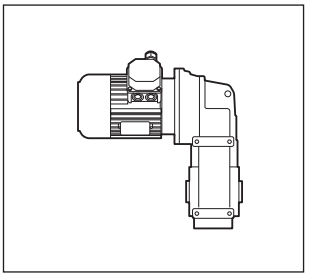	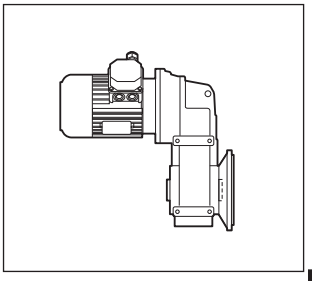
PLR...			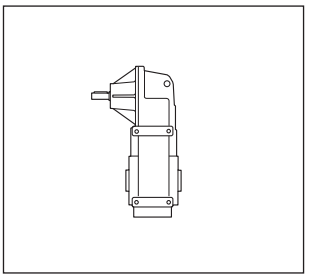	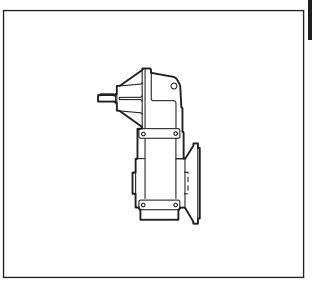
PLC			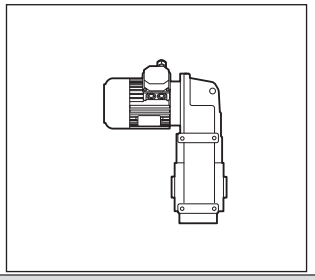	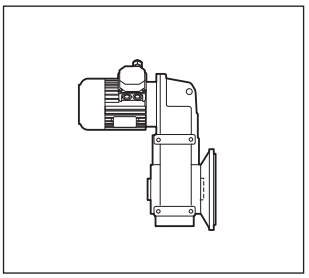

(**) Le flange sono disponibili nella versione standard solo come indicato in figura/Le Flange sono tutte modulari fatta eccezione per la grandezza 65.
Flanges are only available in standard version as shown in the figure/All flanges can be modulated except for dimension 65.
Фланцы доступны только в стандартном исполнении, как показано на рисунке / Все фланцы съемные, за исключением измерения 65.

PLR (25-45-115-125-135)

1– STANDARD

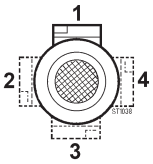

PLR (65-85-95-105)

STANDARD

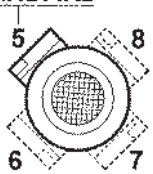

Posizione morsettiera
Terminal board position
Lage des Klemmenkastens

Senso di rotazione
Direction of rotation
Направление вращения

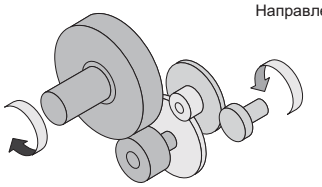

3 stadi/*stages*/ступени

1.4 Lubrificazione

Generalità
Si consiglia l'uso di oli a base sintetica. (Vedere a tale proposito le indicazioni riportate nel capitolo A).
Nella Tab. 1.1 sono riportati i quantitativi di olio necessari per il corretto funzionamento dei riduttori.

Prescrizioni in fase d'ordine e stato di fornitura
I riduttori della grandezza 25, 45, 65 sono forniti completi di olio sintetico di viscosità ISO 320. Per questi riduttori **è necessario** specificare la posizione di montaggio.
I riduttori nelle grandezze 85, 95, 105, 115, 125, 135 sono forniti predisposti per lubrificazione ad olio ma privi di lubrificante il quale potrà essere fornito a richiesta.
Per questi riduttori **è necessario** specificare la posizione di montaggio.

1.4 Lubrication

General information
The use of synthetic oil is recommended (see details in Chapter A).
Tab. 1.1 shows the quantities of oil required for correct parallel-shaft mounted gearbox performance.

Ordering phase requirements and state of supply
Size 25, 45, 65 gearbox are supplied with ISO 320 viscosity synthetic oil. ***It is necessary*** *to specify mounting position of this gearbox.*
Size 85 ,95, 105, 125, and 135 parallel - shaft mounted gearboxes are supplied pre-arranged for oil lubrication but without lubricant that can be requested separately.
It is necessary *to specify the mounting position with these gearboxes.*

1.4 Смазка

Общая информация
Рекомендуется использовать синтетические масла (см. Главу А). Таблица 1.1 отображает необходимое количество масла в зависимости от монтажного положения

Условия к заказу изделия
Редукторы 25, 45, 65 типоразмеров поставляются заправленными синтетическим маслом вязкостью ISO 320 сСт., **необходимо** указывать их монтажное положение.
Редукторы 85, 95, 105, 125 типоразмеров поставляются без смазки, которая должна быть заказана отдельно. **Необходимо** указать требуемое монтажное положение для данных редукторов.

Posizioni di montaggio / *Mounting positions* / Монтажные положения

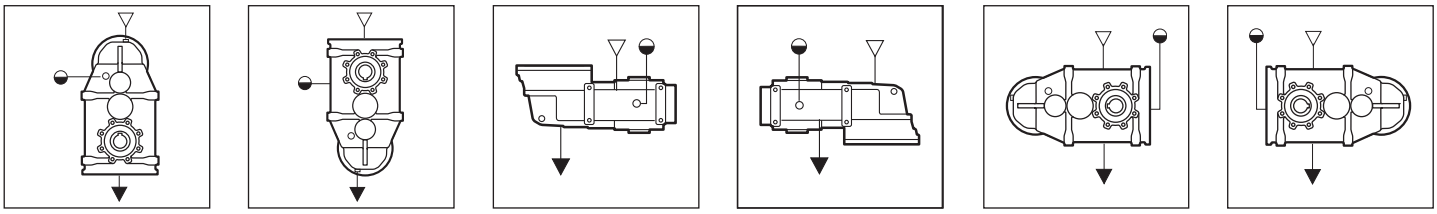

M1 **M2** **M3** **M4** **M5** **M6**

Carico / *Breather plug* / Воздушный клапан
Livello / *Level plug* / Уровневая пробка
Scarico / *Drain plug* / Сливная пробка

Tab. 1.1

Quantità di lubrificante / *Lubricant Quantity* / Количество смазки (кг)									
PLM PLR PLC	Posizioni di montaggio /*Mounting Positions* / Монтажные положения						Stato di fornitura *State of supply* Состояние поставки	* n°. tappi olio * *No.of plugs* Кол-во пробок	Posizione di montaggio *Mounting position* Указание монтажа
	M1	M2	M3	M4	M5	M6			
25	0.700	0.600			0.500		Riduttori forniti completi di olio sintetico *Gearboxes supplied with synthetic oil* Редукторы поставляются заправленными синтетическим маслом	1	**Non necessaria** ***Not necessary*** **Не требуется**
45	1.300	0.900	1.300	1.300	1.200			1	
65	1.850	1.350	1.550	1.550	1.400			1	**Necessaria** ***Necessary*** **Необходимо**
85	3.700	2.400	3.150	2.900	2.300		Riduttori predisposti per lubrificazione ad olio *Gearboxes supplied ready for oil lubrication* Редукторы подготовленные к смазке	6	
95	6.100	4.550	5.250	4.550	3.550			6	
105	12.00	7.200	9.200	8.500	6.600			6	
115	20.00	12.50	15.30	13.300	11.00			6	
125	31.00	19.00	24.00	22.00	16.00			6	
135	41.00	30.00	30.00	32.70	20.00			6	
Le quantità di olio sono approssimative; per una corretta lubrificazione occorre fare riferimento al livello segnato sul riduttore.					Oil quantities listed in the table are approximate; to ensure correct lubrication, please refer to the level mark on the gear unit.			Приведенные значения необходимого количества масла приблизительны. При заправке редуктора маслом ориентируйтесь по пробке уровня масла.	

ATTENZIONE

A) Se in fase d'ordine la posizione di montaggio è omessa, il riduttore verrà fornito con i tappi predisposti per la posizione M6.
B) Il tappo di sfiato è allegato solo nei riduttori che hanno più di un tappo olio.
C) Eventuali forniture con predisposizioni tappi diverse da quella indicata in tabella, dovranno essere concordate.
D) Nei riduttori dove è necessario specificare la posizione di montaggio, la posizione richiesta è indicata nella targhetta del riduttore.

WARNING

A) It is necessary to specify the mounting position when ordering. If the mounting position is not specified in the ordering phase, the gearbox supplied will have plugs pre-arranged for position M6.
B) A breather plug is supplied only with gearboxes that have more than one oil plug.
C) The supply of gearboxes with different plug pre-arrangements has to be agreed with the manufacturer.
D) The gearboxes that need a specific assembling position have the indication of it on the label of the gearbox.

ВНИМАНИЕ

A) Если при заказе монтажное положение не было указано, редуктор будет укомплектован пробками для монтажной позиции M1.
B) Воздушными клапанами комплектуются только редукторы, имеющие более, чем одну пробку.
C) Иные варианты установки пробок должны быть согласованы с производителем
D) Для редукторов, в маркировке которых необходимо указывать монтажное положение, оно указывается на заводской табличке.

1.5 Carichi radiali e assiali

Quando la trasmissione del moto avviene tramite meccanismi che generano carichi radiali sull'estremità dell'albero, è necessario verificare che i valori risultanti non eccedono quelli indicati nelle tabelle.
Nella Tab. 1.2 sono riportati i valori dei carichi radiali ammissibili per l'albero veloce (Fr_1). Come carico assiale ammissibile contemporaneo si ha:

$$Fa_1 = 0.2 \times Fr_1$$

In Tab. 1.3 sono riportati i valori dei carichi radiali ammissibili per l'albero lento (Fr_2) .
Come carico assiale ammissibile contemporaneo si ha:

$$Fa_2 = 0.2 \times Fr_2$$

1.5 Axial and overhung load

Should transmission movement determine radial loads on the angular shaft end, it is necessary to make sure that resulting values do not exceed the ones indicated in the tables.
In Table 1.2 permissible radial load for input shaft are listed (Fr_1). Contemporary permissible axial load is given by the following formula:

$$Fa_1 = 0.2 \times Fr_1$$

In Table 1.3 permissible radial loads for output shaft are listed (Fr_2).
Permissible axial load is given by the following formula:

$$Fa_2 = 0.2 \times Fr_2$$

1.5 Радиальная и осевая нагрузки

При передаче вращения через механизмы, создающие радиальную нагрузку на вал (шкивы, муфты, звездочки), необходимо проверить, чтобы значения этих нагрузок не превышали указанные в таблице.
В таблице 1.2 приведены допустимые радиальной нагрузки (Fr_1) для входного вала. Для определения допустимой аксиальной нагрузки используйте формулу:

$$Fa_1 = 0.2 \times Fr_1$$

В таблице 1.3 приведены допустимые радильной нагрузки (Fr_1) для входного вала. Для определения допустимой аксиальной нагрузки используйте формулу:

$$Fa_2 = 0.2 \times Fr_2$$

Tab. 1.2

n_1 [min^{-1}]	**Fr_1** [N]										
	PLR.										
	25/3	**25/4**	**45/3**	**45/4**	**65/3**	**85/3**	**95/3**	**105/3**	**115/3**	**125/3**	**135/3**
2800	-				430	520	600	600	1000	1250	*
1400					550	700	800	800	1200	1500	*
900					600	800	920	920	1300	1600	*
500					850	1100	1300	1300	1500	1800	*

Tab. 1.3

n_2 [min^{-1}]	**Fr_2** [N]								
	PLM. - PLR. - PLC.								
	25	**45**	**65**	**85**	**95**	**105**	**115**	**125**	**135**
160	1300	3550	5775	8000	14000	17500	22100	24800	32000
125	1300	3750	6875	10000	16000	18000	22500	26000	33500
90	1800	4000	7000	10000	16000	19000	23500	27000	35200
60	1800	4500	7550	10600	18000	23000	27500	34200	44600
40	1800	5000	8400	11800	20000	29000	34000	41000	53200
25	2300	5000	8750	12500	20000	30000	40000	50000	60000
16	2300	5000	8750	12500	20000	32500	43000	57000	65000
10	2800	5000	8750	12500	20000	32500	43000	57000	65000
5	3000	5000	8750	12500	20000	32500	43000	57000	65000

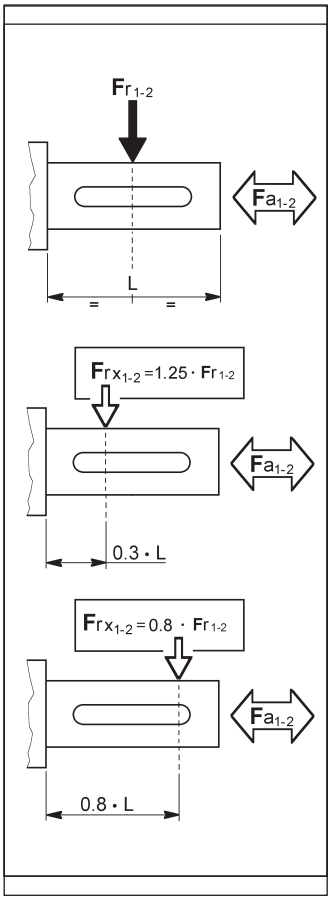

* Richiedere ad Ufficio Tecnico/ *Request to our Technical Dept.* / Обратитесь в наш технический отдел

I carichi radiali indicati nelle tabelle si intendono applicati a metà della sporgenza dell'albero lento standard (vedi fig. 8.14) e sono riferiti ai riduttori operanti con fattore di servizio 1. Valori intermedi relativi a velocità non riportate possono essere ottenuti per interpolazione considerando però che Fr_1 a 500 min^{-1} e Fr_2 a 5 min^{-1} rappresentano i carichi massimi consentiti.
Per i carichi non agenti sulla mezzeria dell'albero lento o veloce si ha:

a 0.3 della sporgenza:

$$Fr_x = 1.25 \times F_{r1-2}$$

a 0.8 dalla sporgenza:

$$Fr_x = 0.8 \times F_{r1-2}$$

The radial loads shown in the tables are applied on the middle of standard shaft extensions (see fig.8.14). Base of these values is a service factor 1.
Values for speeds that are not listed can be obtained through interpolation but it must be considered that Fr_1 at 500 min^{-1} and Fr_2 at 5 min^{-1} represent the maximum allowable loads.
For radial loads which are not applied on the middle of the shafts, the following values can be calculated:

at 0.3 from extension:

$$Fr_x = 1.25 \times F_{r1-2}$$

at 0.8 from extension:

$$Fr_x = 0.8 \times F_{r1-2}$$

Радиальные нагрузки указанные в таблицах соответствуют точке приложения усилия к центру вала и применимы к редукторам с сервис-факторам 1. Не указанные промежуточные значения скоростей, могут быть получены путем интерполяции, но необходимо учитывать, что Fr_1 при 500 min^{-1} и Fr_2 при 5 min^{-1} представляют собой максимально допустимые нагрузки. Значения нагрузок, которые приложены не по осевой линии выходного вала могут быть будут получены расчетом:

При 0.3L:

$$Fr_x = 1.25 \times F_{r1-2}$$

При 0.3L:

$$Fr_x = 0.8 \times F_{r1-2}$$

1.6 Prestazioni riduttori PLR — *1.6 PLR gearboxes performances* — 1.6 Характеристики редукторов PLR

PLR 25/3

4.6

ir	n_1 = 2800 min^{-1}				n_1 = 1400 min^{-1}				n_1 = 900 min^{-1}				n_1 = 500 min^{-1}				IEC
	n_2	T_{2M}	P	RD	n_2	T_{2M}	P	RD	n_2	T_{2M}	P	RD	n_2	T_{2M}	P	RD	
	min^{-1}	Nm	kW	%	min^{-1}	Nm	kW	%	min^{-1}	Nm	kW	%	min^{-1}	Nm	kW	%	
17,2	162,3	90	1,64	93	81,2	100	0,91	93	52,2	110	0,64	93	29,0	110	0,36	93	80 (B5-B14) 71 (B5-B14) 63 (B5-B14)
20,4	137,5	90	1,39	93	68,8	100	0,77	93	44,2	110	0,54	93	24,6	110	0,30	93	
23,8	117,7	90	1,19	93	58,9	100	0,66	93	37,8	110	0,46	93	21,0	110	0,26	93	
27,4	102,2	90	1,04	93	51,1	100	0,58	93	32,8	110	0,40	93	18,2	110	0,23	93	
32,0	87,5	90	0,89	93	43,7	100	0,49	93	28,1	110	0,34	93	15,6	110	0,19	93	
36,9	75,8	90	0,77	93	37,9	100	0,43	93	24,4	110	0,30	93	13,5	110	0,17	93	
42,6	65,7	90	0,67	93	32,8	100	0,37	93	21,1	110	0,26	93	11,7	110	0,15	93	
54,8	51,1	90	0,52	93	25,6	100	0,29	93	16,4	110	0,20	93	9,1	110	0,11	93	
64,6	43,3	90	0,44	93	21,7	100	0,24	93	13,9	110	0,17	93	7,7	110	0,10	93	
75,5	37,1	90	0,38	93	18,5	100	0,21	93	11,9	110	0,15	93	6,6	110	0,08	93	
87,0	32,2	90	0,33	93	16,1	100	0,18	93	10,3	110	0,13	93	5,7	110	0,07	93	
101,6	27,5	90	0,28	93	13,8	100	0,16	93	8,9	110	0,11	93	4,9	110	0,06	93	
117,3	23,9	90	0,24	93	11,9	100	0,13	93	7,7	110	0,09	93	4,3	110	0,05	93	
135,3	20,7	90	0,21	93	10,3	100	0,12	93	6,7	110	0,08	93	3,7	110	0,05	93	
159,1	17,6	90	0,18	93	8,8	100	0,10	93	5,7	110	0,07	93	3,1	110	0,04	93	
187,8	14,9	90	0,15	93	7,5	100	0,08	93	4,8	110	0,06	93	2,7	110	0,03	93	
213,9	13,1	90	0,13	93	6,5	100	0,07	93	4,2	110	0,05	93	2,3	110	0,03	93	
254,1	11,0	90	0,11	93	5,5	100	0,06	93	3,5	110	0,04	93	2,0	110	0,02	93	

PLR 25/4

4.6

ir	n_1 = 2800 min^{-1}				n_1 = 1400 min^{-1}				n_1 = 900 min^{-1}				n_1 = 500 min^{-1}				IEC
	n_2	T_{2M}	P	RD	n_2	T_{2M}	P	RD	n_2	T_{2M}	P	RD	n_2	T_{2M}	P	RD	
	min^{-1}	Nm	kW	%	min^{-1}	Nm	kW	%	min^{-1}	Nm	kW	%	min^{-1}	Nm	kW	%	
280,1	10,0	90	0,10	91	5,0	100	0,06	91	3,2	110	0,04	91	1,8	110	0,02	91	63 (B5-B14) 56 (B5-B14)
327,1	8,6	90	0,09	91	4,3	100	0,05	91	2,8	110	0,03	91	1,5	110	0,02	91	
377,0	7,4	90	0,08	91	3,7	100	0,04	91	2,4	110	0,03	91	1,3	110	0,02	91	
440,4	6,4	90	0,07	91	3,2	100	0,04	91	2,0	110	0,03	91	1,1	110	0,01	91	
508,2	5,5	90	0,06	91	2,8	100	0,03	91	1,8	110	0,02	91	1,0	110	0,01	91	
586,4	4,8	90	0,05	91	2,4	100	0,03	91	1,5	110	0,02	91	0,85	110	0,01	91	
689,4	4,1	90	0,04	91	2,0	100	0,02	91	1,3	110	0,02	91	0,73	110	0,01	91	
813,8	3,4	90	0,04	91	1,7	100	0,02	91	1,1	110	0,01	91	0,61	110	0,01	91	
927,0	3,0	90	0,03	91	1,5	100	0,02	91	1,0	110	0,01	91	0,54	110	0,01	91	
1101	2,5	90	0,03	91	1,3	100	0,01	91	0,82	110	0,01	91	0,45	110	0,01	91	

Pt_N [kW]	tutti i rapporti *all ratios* все передачи
	4.0

1.6 Prestazioni riduttori PLR — *1.6 PLR gearboxes performances* — 1.6 Характеристики редукторов PLR

PLR 45/3

12.1

ir	n_1 = 2800 min^{-1}				n_1 = 1400 min^{-1}				n_1 = 900 min^{-1}				n_1 = 500 min^{-1}				IEC
	n_2 min^{-1}	T_{2M} Nm	P kW	RD %	n_2 min^{-1}	T_{2M} Nm	P kW	RD %	n_2 min^{-1}	T_{2M} Nm	P kW	RD %	n_2 min^{-1}	T_{2M} Nm	P kW	RD %	
28,7	97,7	225	2,5	93	48,8	250	1,4	93	31,4	270	0,96	93	17,4	270	0,53	93	112 (1) (B5-B14)
32,0	87,5	225	2,2	93	43,8	250	1,2	93	28,1	270	0,86	93	15,6	270	0,48	93	
40,9	68,4	225	1,7	93	34,2	250	0,96	93	22,0	270	0,67	93	12,2	270	0,37	93	
45,7	61,3	225	1,6	93	30,7	250	0,86	93	19,7	270	0,60	93	11,0	270	0,33	93	
52,8	53,0	225	1,3	93	26,5	250	0,75	93	17,0	270	0,52	93	9,5	270	0,29	93	100 (1) (B5-B14)
60,1	46,6	225	1,2	93	23,3	250	0,66	93	15,0	270	0,46	93	8,3	270	0,25	93	
70,6	39,7	225	1,0	93	19,8	250	0,56	93	12,7	270	0,39	93	7,1	270	0,22	93	90 (B5-B14)
85,7	32,7	225	0,83	93	16,3	250	0,46	93	10,5	270	0,32	93	5,8	270	0,18	93	
100,7	27,8	225	0,70	93	13,9	250	0,39	93	8,9	270	0,27	93	5,0	270	0,15	93	80 (B5-B14)
107,1	26,1	225	0,66	93	13,1	250	0,37	93	8,4	270	0,26	93	4,7	270	0,14	93	
132,7	21,1	225	0,53	93	10,6	250	0,30	93	6,8	270	0,21	93	3,8	270	0,11	93	71 (B5-B14)
152,9	18,3	225	0,46	93	9,2	250	0,26	93	5,9	270	0,18	93	3,3	270	0,10	93	
188,9	14,8	225	0,38	93	7,4	250	0,21	93	4,8	270	0,15	93	2,6	270	0,08	93	
232,0	12,1	225	0,31	93	6,0	250	0,17	93	3,9	270	0,12	93	2,2	270	0,07	93	

F

PLR 45/4

12.5

ir	n_1 = 2800 min^{-1}				n_1 = 1400 min^{-1}				n_1 = 900 min^{-1}				n_1 = 500 min^{-1}				IEC
	n_2 min^{-1}	T_{2M} Nm	P kW	RD %	n_2 min^{-1}	T_{2M} Nm	P kW	RD %	n_2 min^{-1}	T_{2M} Nm	P kW	RD %	n_2 min^{-1}	T_{2M} Nm	P kW	RD %	
301,6	9,3	225	0,24	91	4,6	250	0,13	91	3,0	270	0,09	91	1,7	270	0,05	91	
366,2	7,6	225	0,20	91	3,8	250	0,11	91	2,5	270	0,08	91	1,4	270	0,04	91	
430,4	6,5	225	0,17	91	3,3	250	0,09	91	2,1	270	0,07	91	1,2	270	0,04	91	80 (B5)
457,8	6,1	225	0,16	91	3,1	250	0,09	91	2,0	270	0,06	91	1,1	270	0,03	91	
566,8	4,9	225	0,13	91	2,5	250	0,07	91	1,6	270	0,05	91	0,88	270	0,03	91	71 (B5)
653,3	4,3	225	0,11	91	2,1	250	0,06	91	1,4	270	0,04	91	0,77	270	0,02	91	
807,0	3,5	225	0,09	91	1,7	250	0,05	91	1,1	270	0,03	91	0,62	270	0,02	91	
991,4	2,8	225	0,07	91	1,4	250	0,04	91	0,91	270	0,03	91	0,50	270	0,02	91	

Pt_N [kW]	tutti i rapporti *all ratios* все передачи
	6.5

(1) **ATTENZIONE!**
(Vedere Paragrafo 1.11).

(1) **WARNING!**
(Look at chapter 1.11).

(1) **ВНИМАНИЕ!**
(Смотри параграф 1.11).

1.6 Prestazioni riduttori PLR — *1.6 PLR gearboxes performances* — 1.6 Характеристики редукторов PLR

PLR 65/3

18 kg

ir	n_1 = 2800 min^{-1}				n_1 = 1400 min^{-1}				n_1 = 900 min^{-1}				n_1 = 500 min^{-1}				IEC
	n_2 min^{-1}	T_{2M} Nm	P kW	RD %	n_2 min^{-1}	T_{2M} Nm	P kW	RD %	n_2 min^{-1}	T_{2M} Nm	P kW	RD %	n_2 min^{-1}	T_{2M} Nm	P kW	RD %	
26,4	106,2	540	6,5	93	53,1	600	3,6	93	34,1	650	2,5	93	19,0	650	1,4	93	112 (B5-B14) 100 (B5-B14) 90 (B5-B14) 80 (B5-B14) 71 B5 63 B5
32,3	86,7	540	5,3	93	43,3	600	2,9	93	27,9	650	2,0	93	15,5	650	1,1	93	
37,6	74,5	540	4,5	93	37,3	600	2,5	93	24,0	650	1,8	93	13,3	650	1,0	93	
46,0	60,8	540	3,7	93	30,4	600	2,1	93	19,6	650	1,4	93	10,9	650	0,79	93	
54,3	51,5	540	3,1	93	25,8	600	1,7	93	16,6	650	1,2	93	9,2	650	0,67	93	
64,4	43,4	540	2,6	93	21,7	600	1,5	93	14,0	650	1,0	93	7,8	650	0,57	93	
74,4	37,6	540	2,3	93	18,8	600	1,3	93	12,1	650	0,89	93	6,7	650	0,49	93	
85,4	32,8	540	2,0	93	16,4	600	1,1	93	10,5	650	0,77	93	5,9	650	0,43	93	
99,0	28,3	540	1,7	93	14,1	600	0,96	93	9,1	650	0,67	93	5,0	650	0,37	93	
116,2	24,1	540	1,5	93	12,0	600	0,81	93	7,7	650	0,57	93	4,3	650	0,31	93	
138,8	20,2	540	1,2	93	10,1	600	0,68	93	6,5	650	0,48	93	3,6	650	0,26	93	
152,8	18,3	540	1,1	93	9,2	600	0,62	93	5,9	650	0,43	93	3,3	650	0,24	93	
175,4	16,0	540	1,0	93	8,0	600	0,54	93	5,1	650	0,38	93	2,9	650	0,21	93	
197,9	14,1	540	0,86	93	7,1	600	0,48	93	4,5	650	0,33	93	2,5	650	0,18	93	

Pt_N [kW]	tutti i rapporti *all ratios* все передачи
	8.0

1.6 Prestazioni riduttori PLR — *1.6 PLR gearboxes performances* — 1.6 Характеристики редукторов PLR

PLR 85/3

37

ir	n_1 = 2800 min^{-1}				n_1 = 1400 min^{-1}				n_1 = 900 min^{-1}				n_1 = 500 min^{-1}				IEC
	n_2 min^{-1}	T_{2M} Nm	P kW	RD %	n_2 min^{-1}	T_{2M} Nm	P kW	RD %	n_2 min^{-1}	T_{2M} Nm	P kW	RD %	n_2 min^{-1}	T_{2M} Nm	P kW	RD %	
23,8	117,9	720	9,6	93	58,9	800	5,3	93	37,9	850	3,7	93	21,0	850	2,0	93	132 (B5-B14) 112 (B5-B14) 100 (B5-B14) 90 (B5-B14) 80 (B5-B14) 71 B5
27,5	101,7	765	8,8	93	50,8	850	4,9	93	32,7	920	3,4	93	18,2	920	1,9	93	
34,5	81,2	810	7,4	93	40,6	900	4,1	93	26,1	950	2,9	93	14,5	950	1,6	93	
38,7	72,3	855	7,0	93	36,1	950	3,9	93	23,2	1050	2,7	93	12,9	1050	1,5	93	
43,7	64,1	900	6,5	93	32,0	1000	3,6	93	20,6	1050	2,5	93	11,4	1050	1,4	93	
56,3	49,7	990	5,5	93	24,9	1100	3,1	93	16,0	1200	2,2	93	8,9	1200	1,2	93	
63,9	43,8	1080	5,3	93	21,9	1200	3,0	93	14,1	1300	2,1	93	7,8	1300	1,1	93	
74,0	37,8	1080	4,6	93	18,9	1200	2,6	93	12,2	1300	1,8	93	6,8	1300	1,0	93	
84,9	33,0	1080	4,0	93	16,5	1200	2,2	93	10,6	1300	1,6	93	5,9	1300	0,86	93	
98,0	28,6	1080	3,5	93	14,3	1200	1,9	93	9,2	1300	1,4	93	5,1	1300	0,75	93	
113,5	24,7	1080	3,0	93	12,3	1200	1,7	93	7,9	1300	1,2	93	4,4	1300	0,64	93	
136,8	20,5	1080	2,5	93	10,2	1200	1,4	93	6,6	1300	0,97	93	3,7	1300	0,54	93	
160,0	17,5	1080	2,1	93	8,7	1200	1,2	93	5,6	1300	0,83	93	3,1	1300	0,46	93	
184,6	15,2	1080	1,8	93	7,6	1200	1,0	93	4,9	1300	0,72	93	2,7	1300	0,40	93	
204,1	13,7	1080	1,7	93	6,9	1200	0,93	93	4,4	1300	0,65	93	2,4	1300	0,36	93	
214,0	13,1	1080	1,6	93	6,5	1200	0,88	93	4,2	1300	0,62	93	2,3	1300	0,34	93	
234,0	12,0	1080	1,5	93	6,0	1200	0,81	93	3,8	1300	0,57	93	2,1	1300	0,31	93	
270,0	10,4	1080	1,3	93	5,2	1200	0,70	93	3,3	1300	0,49	93	1,9	1300	0,27	93	

Pt_N [kW]	tutti i rapporti *all ratios* все передачи
	11.0

F

1.6 Prestazioni riduttori PLR

1.6 PLR gearboxes performances

1.6 Характеристики редукторов PLR

PLR 95/3

55 Kg

ir	n_1 = 2800 min^{-1}				n_1 = 1400 min^{-1}				n_1 = 900 min^{-1}				n_1 = 500 min^{-1}				IEC
	n_2 min^{-1}	T_{2M} Nm	P kW	RD %	n_2 min^{-1}	T_{2M} Nm	P kW	RD %	n_2 min^{-1}	T_{2M} Nm	P kW	RD %	n_2 min^{-1}	T_{2M} Nm	P kW	RD %	
23,6	118,4	1260	16,8	93	59,2	1400	9,3	93	38,1	1524	6,5	93	21,2	1524	3,6	93	
27,4	102,2	1350	15,5	93	51,1	1500	8,6	93	32,9	1633	6,0	93	18,3	1633	3,4	93	
32,9	85,1	1440	13,8	93	42,5	1600	7,7	93	27,3	1742	5,4	93	15,2	1742	3,0	93	
40,5	69,1	1530	11,9	93	34,6	1700	6,6	93	22,2	1851	4,6	93	12,3	1851	2,6	93	
46,9	59,7	1620	10,9	93	29,8	1800	6,0	93	19,2	1960	4,2	93	10,7	1960	2,4	93	
54,7	51,2	1800	10,4	93	25,6	2000	5,8	93	16,4	2178	4,0	93	9,1	2178	2,2	93	160 B5
65,4	42,8	1890	9,1	93	21,4	2100	5,1	93	13,8	2287	3,5	93	7,7	2287	2,0	93	132 B5
74,2	37,7	1935	8,2	93	18,9	2150	4,6	93	12,1	2341	3,2	93	6,7	2341	1,8	93	112 B5
86,0	32,5	2000	7,3	93	16,3	2200	4,0	93	10,5	2200	2,8	93	5,8	2200	1,4	93	100 B5
98,4	28,4	2000	6,3	93	14,2	2200	3,5	93	9,1	2200	2,5	93	5,1	2200	1,3	93	90 B5
116,0	24,1	2000	5,4	93	12,1	2200	3,0	93	7,8	2200	2,1	93	4,3	2200	1,1	93	80 B5
134,4	20,8	2000	4,9	93	10,4	2300	2,7	93	6,7	2300	1,9	93	3,7	2300	0,96	93	
158,9	17,6	2100	4,3	93	8,8	2400	2,4	93	5,7	2400	1,7	93	3,1	2400	0,85	93	
187,1	15,0	2100	3,6	93	7,5	2400	2,0	93	4,8	2400	1,4	93	2,7	2400	0,72	93	
199,5	14,0	2100	3,4	93	7,0	2400	1,9	93	4,5	2400	1,3	93	2,5	2400	0,68	93	
221,3	12,7	2100	3,1	93	6,3	2400	1,7	93	4,1	2400	1,2	93	2,3	2400	0,61	93	
243,2	11,5	2100	2,8	93	5,8	2400	1,6	93	3,7	2400	1,1	93	2,1	2400	0,56	93	
266,2	10,5	2100	2,6	93	5,3	2400	1,4	93	3,4	2400	1,0	93	1,9	2400	0,51	93	

Pt_N [kW]	tutti i rapporti *all ratios* все передачи
	16.0

N.B.
Per i riduttori evidenziati dal doppio bordo nella colonna delle potenze è necessario verificare lo scambio termico del riduttore (come indicato nel par. A-1.5). Per maggiori informazioni

NOTE.
Pay attention please to the frame around the input power value: for this gearboxes it's important to check the thermal capacity (comp. par. A-1.5). For details please contact our

ПРИМЕЧАНИЕ.
Обратите внимание на характеристики редукторов обведенных рамкой. Для этих редукторов необходимо провести проверку термической мощности (A-1.5).

N.B.
I pesi riportati sono indicativi e possono variare in funzione della versione del riduttore.

NOTE.
Listed weights are for reference only and can vary according to the gearbox version.

ПРИМЕЧАНИЕ
Указанный вес соответствует только исполнению с цилиндрических входным валом.

1.6 Prestazioni riduttori PLR — *1.6 PLR gearboxes performances* — 1.6 Характеристики редукторов PLR

PLR 105/3

102

ir	n_1 = 2800 min^{-1}				n_1 = 1400 min^{-1}				n_1 = 900 min^{-1}				n_1 = 500 min^{-1}				IEC
	n_2 min^{-1}	T_{2M} Nm	P kW	RD %	n_2 min^{-1}	T_{2M} Nm	P kW	RD %	n_2 min^{-1}	T_{2M} Nm	P kW	RD %	n_2 min^{-1}	T_{2M} Nm	P kW	RD %	
20.6	136.2	2250	34.1	94	68.1	2500	19.0	94	43.8	2722	13.3	94	24.3	2722	7.4	94	
22.5	124.4	2295	31.8	94	62.2	2550	17.7	94	40.0	2777	12.4	94	22.2	2777	6.9	94	
23.9	117.1	2295	29.9	94	58.6	2550	16.6	94	37.7	2777	11.6	94	20.9	2777	6.5	94	
28.6	97.8	2340	25.5	94	48.9	2600	14.2	94	31.4	2831	9.9	94	17.5	2831	5.5	94	
31.3	89.4	2385	23.7	94	44.7	2650	13.2	94	28.7	2886	9.2	94	16.0	2886	5.1	94	
35.2	79.5	2385	21.1	94	39.7	2650	11.7	94	25.5	2886	8.2	94	14.2	2886	4.6	94	
38.5	72.6	2520	20.4	94	36.3	2800	11.3	94	23.3	3049	7.9	94	13.0	3049	4.4	94	
44.9	62.3	2520	17.5	94	31.2	2800	9.7	94	20.0	3049	6.8	94	11.1	3049	3.8	94	160 B5
50.7	55.2	2000	15.5	94	27.6	2800	8.6	94	17.7	3049	6.0	94	9.9	3049	3.3	94	132 B5
55.0	50.9	2000	14.8	94	25.5	2900	8.2	94	16.4	3158	5.8	94	9.1	3158	3.2	94	112 B5
62.7	44.6	2000	13.0	94	22.3	2900	7.2	94	14.3	3158	5.0	94	8.0	3158	2.8	94	100 B5
70.7	39.6	2000	11.5	94	19.8	2900	6.4	94	12.7	3158	4.5	94	7.1	3158	2.49	94	90 B5
79.8	35.1	2100	10.5	94	17.5	3000	5.9	94	11.3	3267	4.1	94	6.3	3267	2.28	94	80 B5
87.4	32.0	2100	10.0	94	16.0	3100	5.5	94	10.3	3376	3.9	94	5.7	3376	2.15	94	
90.6	30.9	2100	9.9	94	15.5	3200	5.5	94	9.9	3484	3.9	94	5.5	3484	2.14	94	
100.4	27.9	2100	9.2	94	13.9	3300	5.1	94	9.0	3593	3.6	94	5.0	3593	1.99	94	
110.5	25.3	2100	8.4	94	12.7	3300	4.7	94	8.1	3593	3.3	94	4.5	3593	1.81	94	
126.1	22.2	2100	7.6	94	11.1	3400	4.2	94	7.1	3702	2.9	94	4.0	3702	1.64	94	
139.9	20.0	2101	6.8	94	10.0	3400	3.8	94	6.4	3702	2.7	94	3.6	3702	1.47	94	
153.9	18.2	2102	6.3	94	9.1	3450	3.5	94	5.8	3757	2.4	94	3.2	3757	1.36	94	
169.2	16.6	2103	5.8	94	8.3	3500	3.2	94	5.3	3811	2.3	94	3.0	3811	1.25	94	
185.2	15.1	2104	5.3	94	7.6	3500	2.9	94	4.9	3811	2.1	94	2.7	3811	1.15	94	

Pt_N [kW]	tutti i rapporti *all ratios* все передачи
	22.0

N.B.
Per i riduttori evidenziati dal doppio bordo nella colonna delle potenze è necessario verificare lo scambio termico del riduttore (come indicato nel par. A-1.5). Per maggiori informazioni

NOTE.
Pay attention please to the frame around the input power value: for this gearboxes it's important to check the thermal capacity (comp. par. A-1.5). For details please contact our

ПРИМЕЧАНИЕ.
Обратите внимание на характеристики редукторов обведенных рамкой. Для этих редукторов необходимо провести проверку термической мощности (A-1.5).

N.B.
I pesi riportati sono indicativi e possono variare in funzione della versione del riduttore.

NOTE.
Listed weights are for reference only and can vary according to the gearbox version.

ПРИМЕЧАНИЕ
Указанный вес соответствует только исполнению с цилиндрических входным валом.

1.6 Prestazioni riduttori PLR — *1.6 PLR gearboxes performances* — 1.6 Характеристики редукторов PLR

PLR 115/3

153

ir	n_1 = 2800 min^{-1}				n_1 = 1400 min^{-1}				n_1 = 900 min^{-1}				n_1 = 500 min^{-1}				IEC
	n_2 min^{-1}	T_{2M} Nm	P kW	RD %	n_2 min^{-1}	T_{2M} Nm	P kW	RD %	n_2 min^{-1}	T_{2M} Nm	P kW	RD %	n_2 min^{-1}	T_{2M} Nm	P kW	RD %	
26.9	103.9	3780	43.8	94	52.0	4200	24.3	94	33.4	4573	17.0	94	18.6	4573	9.5	94	
32.1	87.2	3780	36.7	94	43.6	4200	20.4	94	28.0	4573	14.3	94	15.6	4573	7.9	94	
37.9	73.9	3960	32.6	94	36.9	4400	18.1	94	23.7	4791	12.7	94	13.2	4791	7.0	94	
40.6	69.0	3960	30.4	94	34.5	4400	16.9	94	22.2	4791	11.8	94	12.3	4791	6.6	94	
45.5	61.5	4140	28.4	94	30.7	4600	15.8	94	19.8	5009	11.0	94	11.0	5009	6.1	94	
49.7	56.3	4320	27.1	94	28.2	4800	15.1	94	18.1	5227	10.5	94	10.1	5227	5.9	94	
54.3	51.6	4320	24.8	94	25.8	4800	13.8	94	16.6	5227	9.7	94	9.2	5227	5.4	94	
59.7	46.9	4320	22.6	94	23.4	4800	12.5	94	15.1	5227	8.8	94	8.4	5227	4.9	94	200 B5
64.1	43.7	4320	21.0	94	21.9	4800	11.7	94	14.1	5227	8.2	94	7.8	5227	4.5	94	180 B5
73.8	37.9	4320	18.2	94	19.0	4800	10.1	94	12.2	5227	7.1	94	6.8	5227	3.9	94	
81.3	34.5	4410	16.9	94	17.2	4900	9.4	94	11.1	5336	6.6	94	6.2	5336	3.7	94	160 B5
87.2	32.1	4410	15.8	94	16.1	4900	8.8	94	10.3	5336	6.1	94	5.7	5336	3.41	94	132 B5
103.9	27.0	4410	13.2	94	13.5	4900	7.4	94	8.7	5336	5.1	94	4.8	5336	2.86	94	132 B14
114.3	24.5	4500	12.3	94	12.2	5000	6.8	94	7.9	5444	4.8	94	4.4	5444	2.65	94	
121.2	23.1	4500	11.6	94	11.5	5000	6.4	94	7.4	5444	4.5	94	4.1	5444	2.50	94	112 B5
135.8	20.6	4500	10.3	94	10.3	5000	5.7	94	6.6	5444	4.0	94	3.7	5444	2.23	94	100 B5
148.2	18.9	4500	9.5	94	9.4	5000	5.3	94	6.1	5444	3.7	94	3.4	5444	2.05	94	
163.1	17.2	4500	8.6	94	8.6	5000	4.8	94	5.5	5444	3.3	94	3.1	5444	1.86	94	
190.3	14.7	4500	7.4	94	7.4	5000	4.1	94	4.7	5444	2.9	94	2.6	5444	1.59	94	
210.3	13.3	4500	6.7	94	6.7	5000	3.7	94	4.3	5444	2.6	94	2.4	5444	1.44	94	
229.4	12.2	4500	6.1	94	6.1	5000	3.4	94	3.9	5444	2.4	94	2.2	5444	1.32	94	
267.7	10.5	4500	5.2	94	5.2	5000	2.9	94	3.4	5444	2.0	94	1.9	5444	1.13	94	
290.0	9.7	4500	4.8	94	4.8	5000	2.7	94	3.1	5444	1.9	94	1.7	5444	1.05	94	

Pt_N [kW]	tutti i rapporti *all ratios* все передачи
	26.0

N.B.
Per i riduttori evidenziati dal doppio bordo nella colonna delle potenze è necessario verificare lo scambio termico del riduttore (come indicato nel par. A-1.5). Per maggiori informazioni

NOTE.
Pay attention please to the frame around the input power value: for this gearboxes it's important to check the thermal capacity (comp. par. A-1.5). For details please contact our

ПРИМЕЧАНИЕ.
Обратите внимание на характеристики редукторов обведенных рамкой. Для этих редукторов необходимо провести проверку термической мощности (A-1.5).

N.B.
I pesi riportati sono indicativi e possono variare in funzione della versione del riduttore.

NOTE.
Listed weights are for reference only and can vary according to the gearbox version.

ПРИМЕЧАНИЕ
Указанный вес соответствует только исполнению с цилиндрических входным валом.

1.6 Prestazioni riduttori PLR — *1.6 PLR gearboxes performances* — 1.6 Характеристики редукторов PLR

PLR 125/3

267 kg

ir	n_1 = 2800 min^{-1}				n_1 = 1400 min^{-1}				n_1 = 900 min^{-1}				n_1 = 500 min^{-1}				IEC
	n_2 min^{-1}	T_{2M} Nm	P kW	RD %	n_2 min^{-1}	T_{2M} Nm	P kW	RD %	n_2 min^{-1}	T_{2M} Nm	P kW	RD %	n_2 min^{-1}	T_{2M} Nm	P kW	RD %	
22.4	125.0	6210	86.5	94	62.5	6900	48.0	94	40.2	7513	33.6	94	22.3	7513	18.7	94	
23.9	117.0	6300	82.1	94	58.5	7000	45.6	94	37.6	7622	31.9	94	20.9	7622	17.7	94	
27.8	100.8	6480	72.8	94	50.4	7200	40.4	94	32.4	7840	28.3	94	18.0	7840	15.7	94	
30.4	92.2	6750	69.3	94	46.1	7500	38.5	94	29.6	8167	27.0	94	16.5	8167	15.0	94	
35.3	79.2	6750	59.6	94	39.6	7500	33.1	94	25.5	8167	23.2	94	14.1	8167	12.9	94	
40.2	69.6	6750	52.3	94	34.8	7500	29.1	94	22.4	8167	20.4	94	12.4	8167	11.3	94	225 B5
43.8	63.9	6750	48.1	94	32.0	7500	26.7	94	20.5	8167	18.7	94	11.4	8167	10.4	94	
51.3	54.6	6750	41.0	94	27.3	7500	22.8	94	17.5	8167	16.0	94	9.7	8167	8.9	94	200 B5
57.2	48.9	6750	36.8	94	24.5	7500	20.4	94	15.7	8167	14.3	94	8.7	8167	7.9	94	180 B5
63.5	44.1	6750	33.1	94	22.0	7500	18.4	94	14.2	8167	12.9	94	7.9	8167	7.2	94	
69.2	40.5	6750	30.4	94	20.2	7500	16.9	94	13.0	8167	11.8	94	7.2	8167	6.6	94	160 B5
75.7	37.0	6750	27.8	94	18.5	7500	15.5	94	11.9	8167	10.8	94	6.6	8167	6.01	94	132 B5
81.0	34.5	6750	26.0	94	17.3	7500	14.4	94	11.1	8167	10.1	94	6.2	8167	5.61	94	
88.3	31.7	6750	23.9	94	15.9	7500	13.3	94	10.2	8167	9.3	94	5.7	8167	5.15	94	132 B14
97.6	28.7	6750	21.6	94	14.4	7500	12.0	94	9.2	8167	8.4	94	5.1	8167	4.66	94	
106.2	26.4	6750	19.8	94	13.2	7500	11.0	94	8.5	8167	7.7	94	4.7	8167	4.28	94	112 B5
116.3	24.1	6750	18.1	94	12.0	7500	10.1	94	7.7	8167	7.0	94	4.3	8167	3.91	94	100 B5
127.9	21.9	6750	16.5	94	10.9	7500	9.1	94	7.0	8167	6.4	94	3.9	8167	3.56	94	
141.7	19.8	6750	14.9	94	9.9	7500	8.3	94	6.4	8167	5.8	94	3.5	8167	3.21	94	
155.1	18.1	6750	13.6	94	9.0	7500	7.5	94	5.8	8167	5.3	94	3.2	8167	2.93	94	
170.7	16.4	6750	12.3	94	8.2	7500	6.9	94	5.3	8167	4.8	94	2.9	8167	2.67	94	
189.1	14.8	6750	11.1	94	7.4	7500	6.2	94	4.8	8167	4.3	94	2.6	8167	2.41	94	

Pt_N [kW]	tutti i rapporti *all ratios* все передачи
	33.0

N.B.
Per i riduttori evidenziati dal doppio bordo nella colonna delle potenze è necessario verificare lo scambio termico del riduttore (come indicato nel par. A-1.5). Per maggiori informazioni

NOTE.
Pay attention please to the frame around the input power value: for this gearboxes it's important to check the thermal capacity (comp. par. A-1.5). For details please contact our

ПРИМЕЧАНИЕ.
Обратите внимание на характеристики редукторов обведенных рамкой. Для этих редукторов необходимо провести проверку термической мощности (A-1.5).

N.B.
I pesi riportati sono indicativi e possono variare in funzione della versione del riduttore.

NOTE.
Listed weights are for reference only and can vary according to the gearbox version.

ПРИМЕЧАНИЕ
Указанный вес соответствует только исполнению с цилиндрических входным валом.

1.6 Prestazioni riduttori PLR — *1.6 PLR gearboxes performances* — 1.6 Характеристики редукторов PLR

PLR 135/3

340 kg

ir	n_1 = 2800 min^{-1}				n_1 = 1400 min^{-1}				n_1 = 900 min^{-1}				n_1 = 500 min^{-1}				IEC
	n_2 min^{-1}	T_{2M} Nm	P kW	RD %	n_2 min^{-1}	T_{2M} Nm	P kW	RD %	n_2 min^{-1}	T_{2M} Nm	P kW	RD %	n_2 min^{-1}	T_{2M} Nm	P kW	RD %	
19,1	146,8	8100	132,4	94	73,4	9000	73,6	94	47,2	9800	51,5	94	26,2	9800	28,6	94	
21,8	128,7	8550	122,5	94	64,3	9500	68,1	94	41,4	10344	47,7	94	23,0	10344	26,5	94	
25,9	108,3	8820	106,4	94	54,1	9800	59,1	94	34,8	10671	41,4	94	19,3	10671	23,0	94	
29,5	94,9	9000	95,2	94	47,5	10000	52,9	94	30,5	10889	37,0	94	16,9	10889	20,6	94	
32,1	87,2	9450	91,7	94	43,6	10500	51,0	94	28,0	11433	35,7	94	15,6	11433	19,8	94	
38,7	72,4	9000	72,6	94	36,2	10000	40,3	94	23,3	10889	28,2	94	12,9	10889	15,7	94	
42,8	65,3	9450	68,8	94	32,7	10500	38,2	94	21,0	11433	26,8	94	11,7	11433	14,9	94	
46,7	60,0	9450	63,2	94	30,0	10500	35,1	94	19,3	11433	24,6	94	10,7	11433	13,6	94	
50,7	55,3	9450	58,2	94	27,6	10500	32,3	94	17,8	11433	22,6	94	9,9	11433	12,6	94	250 B5
57,8	48,4	9450	51,0	94	24,2	10500	28,3	94	15,6	11433	19,8	94	8,6	11433	11,0	94	
65,1	43,0	9450	45,3	94	21,5	10500	25,1	94	13,8	11433	17,6	94	7,7	11433	9,8	94	225 B5
77,6	36,1	9450	38,0	94	18,0	10500	21,1	94	11,6	11433	14,8	94	6,4	11433	8,21	94	
84,0	33,3	9450	35,1	94	16,7	10500	19,5	94	10,7	11433	13,7	94	6,0	11433	7,58	94	200 B5
91,4	30,6	9450	32,2	94	15,3	10500	17,9	94	9,8	11433	12,5	94	5,5	11433	6,96	94	180 B5
100,1	28,0	9450	29,5	94	14,0	10500	16,4	94	9,0	11433	11,5	94	5,0	11433	6,36	94	
110,1	25,4	9450	26,8	94	12,7	10500	14,9	94	8,2	11433	10,4	94	4,5	11433	5,78	94	160 B5
121,8	23,0	9450	24,2	94	11,5	10500	13,4	94	7,4	11433	9,4	94	4,1	11433	5,23	94	132 B5
134,1	20,9	9450	22,0	94	10,4	10500	12,2	94	6,7	11433	8,5	94	3,7	11433	4,75	94	
140,1	20,0	9450	21,0	94	10,0	10500	11,7	94	6,4	11433	8,2	94	3,6	11433	4,55	94	
153,3	18,3	9450	19,2	94	9,1	10500	10,7	94	5,9	11433	7,5	94	3,3	11433	4,15	94	
168,7	16,6	9450	17,5	94	8,3	10500	9,7	94	5,3	11433	6,8	94	3,0	11433	3,78	94	
183,7	15,2	9450	16,0	94	7,6	10500	8,9	94	4,9	11433	6,2	94	2,7	11433	3,47	94	
201,0	13,9	9450	14,7	94	7,0	10500	8,1	94	4,5	11433	5,7	94	2,5	11433	3,17	94	
221,2	12,7	9450	13,3	94	6,3	10500	7,4	94	4,1	11433	5,2	94	2,3	11433	2,88	94	
245,1	11,4	9450	12,0	94	5,7	10500	6,7	94	3,7	11433	4,7	94	2,0	11433	2,60	94	

Pt_N [kW]	tutti i rapporti *all ratios* Все передачи
	40.0

N.B.
Per i riduttori evidenziati dal doppio bordo nella colonna delle potenze è necessario verificare lo scambio termico del riduttore (come indicato nel par. A-1.5). Per maggiori informazioni

NOTE.
Pay attention please to the frame around the input power value: for this gearboxes it's important to check the thermal capacity (comp. par. A-1.5). For details please contact our

ПРИМЕЧАНИЕ.
Обратите внимание на характеристики редукторов обведенных рамкой. Для этих редукторов необходимо провести проверку термической мощности (A-1.5).

N.B.
I pesi riportati sono indicativi e possono variare in funzione della versione del riduttore.

NOTE.
Listed weights are for reference only and can vary according to the gearbox version.

ПРИМЕЧАНИЕ
Указанный вес соответствует только исполнению с цилиндрических входным валом.

Nella tab. 1.4 sono riportate le grandezze motore accoppiabili (IEC) unitamente alle dimensioni albero/flangia motore standard.

In table 1.4 the possible shaft/flange dimensions IEC standard are listed.

В таблице 4.5 приведены все возможные комбинации вал/фланец по IEC стандарту.

Tab. 1.4

Possibili accoppiamenti con motori IEC - *Possible couplings with IEC motors* - Возможные соединения с IEC мотором

	IEC	**ir** (Tutti / *All* / Все)
PLR 25/3	80	**19/200** (B5) - **19/120** (B14) 19/160 - 19/140 - 19/105 • - 19/90 •
	71	**14/160** (B5) - **14/105** (B14) 14/140 - 14/120 - 14/90•
	63	**11/140** (B5) - **11/90•** (B14) 11/160 - 11/120 - 11/105
PLR25/4	63	**11/140** (B5) - **11/90** (B14) 11/120 - 11/80•
	56	**9/120** (B5) - **9/80•** (B14) 9/140 - 9/90
PLR 45/3	**112** (1)	**28/250** (B5) - **28/160** (B14) 28/140
	100 (1)	**28/250** (B5) - **28/160** (B14) 28/140
	90	**24/200** (B5) - **24/140** (B14) - 24/250 - 24/160 - 24/120
	80	**19/200** (B5) - **19/120** (B14) - 19/160 - 19/140 - 19/105•
	71	**14/160** (B5) - **14/105•** (B14) - 14/200 - 14/140 - 14/120
PLR 45/4	80	**19/200** (B5)
	71	**14/160** (B5)
PLR 65	112	**28/250•** (B5) - **28/160•** (B14)
	100	**28/250•** (B5) - **28/160•** (B14)
	90	**24/200•** (B5) - **24/140•** (B14) 24/160• - 24/120•
	80	**19/200•** (B5) - **19/120•** (B14) 19/160• - 19/140•
	71	**14/160•** (B5) 14/200• - 14/140• - 14/120•
	63	**11/140•** (B5)
PLR 85	132	**38/300•** (B5) - **38/200•** (B14) 38/250•
	112	**28/250•** (B5) - **28/160•** (B14) 28/200• - 28/300•
	100	**28/250•** (B5) - **28/160•** (B14) 28/200• - 28/300•
	90	**24/200•** (B5) - **24/140•** (B14) 24/300• - 24/250• - 24/160• - 24/120•
	80	**19/200•** (B5) - **19/120•** (B14) 19/160• - 19/140•
	71	**14/160•** (B5)
PLR 95	160	**42/350•** (B5) - 42/300• - 42/250•
	132	**38/300•** (B5) - 38/350• - 38/250•
	112	**28/250•** (B5) - 28/350• - 28/300•
	100	**28/250•** (B5) - 28/350• - 28/300•
	90	**24/200•** (B5)
	80	**19/200•** (B5)

	IEC	**ir** (Tutti / *All* / Все)
PLR 105	160	**42/350•** (B5) - 42/300• - 42/250•
	132	**38/300•** (B5) - 38/350• - 38/250•
	112	**28/250•** (B5) - 28/350• - 28/300•
	100	**28/250•** (B5) - 28/350• - 28/300•
	90	**24/200•** (B5)
	80	**19/200•** (B5)
PLR 115	200*	**55/400** (B5)
	180*	**48/350** (B5)
	160*	**42/350** (B5)
	132	**38/300** (B5) - **38/200** (B14) - 38/250
	112	**28/250** (B5) - 28/200 - 28/300
	100	**28/250** (B5) - 28/200 - 28/300
PLR 125	225*	**60/450** (B5)
	200*	**55/400** (B5) - 55/450
	180*	**48/350** (B5) - 48/450 - 48/400
	160*	**42/350** (B5) - 42/450 - 42/400
	132	**38/300 (B5)** - **38/200 (B14)**- 38/250
	112	**28/250 (B5)** - 28/200 - 28/300
	100	**28/250 (B5)** - 28/200 - 28/300
PLR 135	250*	**65/550** (B5)
	225*	**60/450** (B5)
	200*	**55/400** (B5)
	180*	**48/350** (B5)
	160*	**42/350** (B5)
	132*	**38/300** (B5)

PLR (25-45-115-125-135)

1− STANDARD

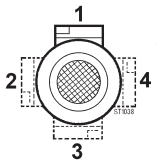

PLR (65-85-95-105)

STANDARD

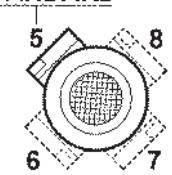

Posizione morsettiera
Terminal board position - Положение клеммной коробки

(1) ATTENZIONE!
(Vedere Paragrafo 1.10).

(1) WARNING!
(Look at chapter 1.10).

(1) ВНИМАНИЕ!
(Смотри параграф 1.10).

* Tutti i PAM sono forniti con giunto ROTEX. Per i PAM segnati da asterisco vedere le prescrizioni (per prescrizioni di montaggio vedere sezione A paragrafo "Installazione")

Legenda:

11/140 (B5) 11/120

11/140 : combinazioni albero/flangia standard
(B5) : forma costruttiva motore IEC
11/120 : combinazioni albero/flangia a richiesta

N.B.
La configurazione standard della flangia attacco motore prevede 4 fori a 45° (esempio x: vedi par 2.3).

Per le flange contrassegnate con il simbolo (•) i fori per il fissaggio al motore sono disposti in croce (esempio +). Pertanto è opportuno valutare l'ingombro della morsettiera del motore che verrà installato in quanto essa verrà a trovarsi orientata a 45° rispetto agli assi. Per la scelta della posizione della morsettiera rispetto agli assi fare riferimento allo schema seguente (in cui la posizione 5 è quella standard):

** All PAM configurations supplied with ROTEX coupling. Where PAM configuration is marked with an asterisk, see directions (for mounting directions, see section A, paragraph "Installation")*

Key:

***11/140** (B5) 11/120*

***11/140** : standard shaft/flange combination*
(B5) : IEC motor constructive shape
11/120 : shaft/flange combinations upon request

Note.
The standard configuration for the 4 holes is 45° to the axles (like an x: see par 2.3).

For the B14 flanges marked with (•) the holes to fit the motor are on the axles (like a +). Therefore we suggest to check the dimensions of the terminal board of the motor as it will be at 45° to the axles. Please choose the terminal board position refering to the following sketch (in which n° 5 is the standard position):

* Все редукторы укомплектованы муфтой ROTEX (смотри указания по монтажу глава А, пункт "Установка")

Обозначения:

11/140 (B5) 11/120

11/140 : Стандартная комбинация вал/фланец
(B5) : Конструктивное исполнение мотора
11/120 : Доступная комбинация вал/фланец

ПРИМЕЧАНИЕ.
Стандартное расположение 4- отверстия, расположенных под углом 45°(см.пример в разделе 2.3).

Для фланцев B14, отмеченных (•) посадочные отверстия двигателя находятся под углом 45°. Поэтому необходимо проверить расположение клемной коробки (в этом случае 5 - стандартное положение):

1.7 Prestazioni motoriduttori PLR

1.7 Gearmotors performances

1.7 Характеристики мотор-редукторов

0.09 kW

n_1= 860 min^{-1} — 63B 6

n_2 min^{-1}	ir	T2 Nm	FS'	PLR-PLM	
50.0	17.2	16	6.9	**25/4**	63B 6
42.2	20.4	19	5.8	**25/4**	63B 6
36.1	23.8	22	5.0	**25/4**	63B 6
31.4	27.4	25	4.3	**25/4**	63B 6
26.9	32	30	3.7	**25/4**	63B 6
23.3	36.9	34	3.2	**25/4**	63B 6
20.2	42.6	40	2.8	**25/4**	63B 6
15.7	54.8	51	2.2	**25/4**	63B 6
13.3	64.6	60	1.8	**25/4**	63B 6

0.13 kW

n_1= 1360 min^{-1} — 63A 4
n_1= 860 min^{-1} — 63C 6

n_2 min^{-1}	ir	T2 Nm	FS'	PLR-PLM	
79.1	17.2	15	6.8	**25/4**	63A 4
66.7	20.4	17	5.8	**25/4**	63A 4
57.1	23.8	20	4.9	**25/4**	63A 4
49.6	27.4	23	4.3	**25/4**	63A 4
42.5	32	27	3.7	**25/4**	63A 4
36.9	36.9	31	3.2	**25/4**	63A 4
31.9	42.6	36	2.8	**25/4**	63A 4
24.8	54.8	47	2.1	**25/4**	63A 4
21.1	64.6	55	1.8	**25/4**	63A 4
18.0	75.5	64	1.6	**25/4**	63A 4
15.6	87	74	1.4	**25/4**	63A 4
13.4	101.6	86	1.2	**25/4**	63A 4
11.6	117.3	100	1.0	**25/4**	63A 4
10.1	135.3	115	0.87	**25/4**	63A 4
9.8	138.8	118	5.1	**65/3**	63A 4
8.9	152.8	130	4.6	**65/3**	63A 4
7.8	175.4	149	4.0	**65/3**	63A 4
6.9	197.9	168	3.6	**65/3**	63A 4
11.4	75.5	101	1.1	**25/4**	63C 6
9.9	87	117	0.94	**25/4**	63C 6
8.5	101.6	136	0.81	**25/4**	63C 6
6.2	138.8	186	3.5	**65/3**	63C 6
5.6	152.8	205	3.2	**65/3**	63C 6
4.9	175.4	235	2.8	**65/3**	63C 6
4.3	197.9	266	2.4	**65/3**	63C 6

0.18 kW

n_1= 1370 min^{-1} — 63B 4
n_1= 870 min^{-1} — 71A 6

n_2 min^{-1}	ir	T2 Nm	FS'	PLR-PLM	
79.7	17.2	20	5.0	**25/4**	63B 4
67.2	20.4	24	4.2	**25/4**	63B 4
57.6	23.8	28	3.6	**25/4**	63B 4
50.0	27.4	32	3.1	**25/4**	63B 4
42.8	32	37	2.7	**25/4**	63B 4
37.1	36.9	43	2.3	**25/4**	63B 4
32.2	42.6	50	2.0	**25/4**	63B 4
25.0	54.8	64	1.6	**25/4**	63B 4
21.2	64.6	75	1.3	**25/4**	63B 4
18.1	75.5	88	1.1	**25/4**	63B 4
15.7	87	102	0.99	**25/4**	63B 4
13.5	101.6	119	0.84	**25/4**	63B 4
9.0	152.8	178	3.4	**65/3**	63B 4
7.8	175.4	205	2.9	**65/3**	63B 4
6.9	197.9	231	2.6	**65/3**	63B 4
6.6	132.7	244	1.1	**45/3**	71A 6
6.3	138.8	255	2.5	**65/3**	71A 6
5.7	152.8	281	2.3	**65/3**	71A 6
5.7	152.9	281	0.96	**45/3**	71A 6
5.0	175.4	322	2.0	**65/3**	71A 6
4.4	197.9	364	1.8	**65/3**	71A 6
4.3	204.1	375	3.5	**85/3**	71A 6
4.1	214	393	3.3	**85/3**	71A 6
3.7	234	430	3.0	**85/3**	71A 6
3.2	270	496	2.6	**85/3**	71A 6

0.22 kW

n_1= 1400 min^{-1} — 63C 4

n_2 min^{-1}	ir	T2 Nm	FS'	PLR-PLM	
81.4	17.2	24	4.2	**25/4**	63C 4
68.6	20.4	28	3.5	**25/4**	63C 4
58.8	23.8	33	3.0	**25/4**	63C 4
51.1	27.4	38	2.6	**25/4**	63C 4
43.8	32	45	2.2	**25/4**	63C 4
37.9	36.9	52	1.9	**25/4**	63C 4
32.9	42.6	59	1.7	**25/4**	63C 4
25.5	54.8	76	1.3	**25/4**	63C 4
21.7	64.6	90	1.1	**25/4**	63C 4
18.5	75.5	105	0.95	**25/4**	63C 4
16.1	87	121	0.82	**25/4**	63C 4
14.1	99	138	4.3	**65/3**	63C 4
12.0	116.2	162	3.7	**65/3**	63C 4
10.1	138.8	194	3.1	**65/3**	63C 4
9.2	152.8	213	2.8	**65/3**	63C 4
8.0	175.4	245	2.5	**65/3**	63C 4
7.1	197.9	276	2.2	**65/3**	63C 4

0.25 kW

n_1= 1370 min^{-1} — 71A 4
n_1= 870 min^{-1} — 71B 6

n_2 min^{-1}	ir	T2 Nm	FS'	PLR-PLM	
79.7	17.2	28	3.6	**25/4**	71A 4
67.2	20.4	33	3.0	**25/4**	71A 4
57.6	23.8	39	2.6	**25/4**	71A 4
50.0	27.4	44	2.3	**25/4**	71A 4
42.8	32	52	1.9	**25/4**	71A 4
37.1	36.9	60	1.7	**25/4**	71A 4
32.2	42.6	69	1.4	**25/4**	71A 4
30.0	45.7	74	3.4	**45/3**	71A 4
25.9	52.8	86	2.9	**45/3**	71A 4
25.0	54.8	89	1.1	**25/4**	71A 4
22.8	60.1	97	2.6	**45/3**	71A 4
21.2	64.6	105	0.96	**25/4**	71A 4
19.4	70.6	114	2.2	**45/3**	71A 4
18.1	75.5	122	0.82	**25/4**	71A 4
16.0	85.7	139	1.8	**45/3**	71A 4
13.6	100.7	163	1.5	**45/3**	71A 4
12.8	107.1	174	1.4	**45/3**	71A 4
11.8	116.2	188	3.2	**65/3**	71A 4
10.3	132.7	215	1.2	**45/3**	71A 4
9.9	138.8	225	2.7	**65/3**	71A 4
9.0	152.8	248	2.4	**65/3**	71A 4
9.0	152.9	248	1.0	**45/3**	71A 4
8.6	160	259	4.6	**85/3**	71A 4
7.8	175.4	284	2.1	**65/3**	71A 4
7.3	188.9	306	0.82	**45/3**	71A 4
6.9	197.9	321	1.9	**65/3**	71A 4
6.7	204.1	331	3.6	**85/3**	71A 4
6.4	214	347	3.5	**85/3**	71A 4
5.9	234	379	3.2	**85/3**	71A 4
5.1	270	438	2.7	**85/3**	71A 4
5.0	175.4	448	1.5	**65/3**	71B 6
4.7	184.6	471	2.8	**85/3**	71B 6
4.4	197.9	505	1.3	**65/3**	71B 6
4.3	204.1	521	2.5	**85/3**	71B 6
4.1	214	546	2.4	**85/3**	71B 6
3.7	234	597	2.2	**85/3**	71B 6
3.2	270	689	1.9	**85/3**	71B 6

0.37 kW

n_1= 2790 min^{-1} — 63C 2
n_1= 1380 min^{-1} — 71B 4
n_1= 880 min^{-1} — 71C 6

n_2 min^{-1}	ir	T2 Nm	FS'	PLR-PLM	
162.2	17.2	20	4.4	**25/4**	63C 2
136.8	20.4	24	3.7	**25/4**	63C 2
117.2	23.8	28	3.2	**25/4**	63C 2
101.8	27.4	32	2.8	**25/4**	63C 2
87.2	32	38	2.4	**25/4**	63C 2
80.2	17.2	41	2.4	**25/4**	71B 4
67.6	20.4	49	2.1	**25/4**	71B 4
58.0	23.8	57	1.8	**25/4**	71B 4
50.4	27.4	65	1.5	**25/4**	71B 4
43.1	32	76	1.3	**25/4**	71B 4
43.1	32	76	3.3	**45/3**	71B 4
37.4	36.9	88	1.1	**25/4**	71B 4
33.7	40.9	97	2.6	**45/3**	71B 4
32.4	42.6	101	0.99	**25/4**	71B 4
30.2	45.7	109	2.3	**45/3**	71B 4
26.1	52.8	126	2.0	**45/3**	71B 4
23.0	60.1	143	1.7	**45/3**	71B 4
19.5	70.6	168	1.5	**45/3**	71B 4
18.5	74.4	177	3.4	**65/3**	71B 4
16.2	85.4	203	3.0	**65/3**	71B 4
16.1	85.7	204	1.2	**45/3**	71B 4
13.9	99	236	2.5	**65/3**	71B 4
13.7	100.7	240	1.0	**45/3**	71B 4
12.9	107.1	255	0.98	**45/3**	71B 4
11.9	116.2	277	2.2	**65/3**	71B 4
9.9	138.8	331	1.8	**65/3**	71B 4
9.0	152.8	364	1.6	**65/3**	71B 4
8.6	160	381	3.1	**85/3**	71B 4
7.9	175.4	418	1.4	**65/3**	71B 4
7.5	184.6	440	2.7	**85/3**	71B 4
7.0	197.9	471	1.3	**65/3**	71B 4
6.8	204.1	486	2.5	**85/3**	71B 4
6.4	214	510	2.4	**85/3**	71B 4
5.9	234	557	2.2	**85/3**	71B 4
5.1	270	643	1.9	**85/3**	71B 4
5.0	175.4	655	0.99	**65/3**	71C 6
4.8	184.6	689	1.9	**85/3**	71C 6
4.4	197.9	739	0.88	**65/3**	71C 6
4.3	204.1	762	1.7	**85/3**	71C 6
4.1	214	799	1.6	**85/3**	71C 6
3.8	234	874	1.5	**85/3**	71C 6
3.3	270	1008	1.3	**85/3**	71C 6

0.55 kW

n_1= 2800 min^{-1} — 71B 2
n_1= 1380 min^{-1} — 71C 4
n_1= 910 min^{-1} — 80B 6

n_2 min^{-1}	ir	T2 Nm	FS'	PLR-PLM	
162.8	17.2	30	3.0	**25/4**	71B 2
137.3	20.4	36	2.5	**25/4**	71B 2
117.6	23.8	42	2.2	**25/4**	71B 2
102.2	27.4	48	1.9	**25/4**	71B 2
87.5	32	56	1.6	**25/4**	71B 2
80.2	17.2	61	1.6	**25/4**	71C 4
67.6	20.4	72	1.4	**25/4**	71C 4
58.0	23.8	84	1.2	**25/4**	71C 4
50.4	27.4	97	1.0	**25/4**	71C 4
48.1	28.7	102	2.5	**45/3**	71C 4
43.1	32	113	0.88	**25/4**	71C 4
43.1	32	113	2.2	**45/3**	71C 4
33.7	40.9	145	1.7	**45/3**	71C 4
30.2	45.7	162	1.5	**45/3**	71C 4
30.0	46	163	3.7	**65/3**	71C 4
26.1	52.8	187	1.3	**45/3**	71C 4
25.4	54.3	192	3.1	**65/3**	71C 4
23.0	60.1	213	1.2	**45/3**	71C 4
21.4	64.4	228	2.6	**65/3**	71C 4
19.5	70.6	250	1.0	**45/3**	71C 4
18.5	74.4	263	2.3	**65/3**	71C 4
16.2	85.4	302	2.0	**65/3**	71C 4

1.7 Prestazioni motoriduttori PLR

1.7 Gearmotors performances

1.7 Характеристики мотор-редукторов

n_2 min^{-1}	ir	T2 Nm	FS'	PLR-PLM	
0.55 kW	n_1= 2800 min^{-1} n_1= 1380 min^{-1} n_1= 910 min^{-1}	71B 2 71C 4 80B 6			
16.1	85.7	303	0.82	**45/3**	71C 4
14.1	98	347	3.5	**85/3**	71C 4
13.9	99	350	1.7	**65/3**	71C 4
12.2	113.5	402	3.0	**85/3**	71C 4
11.9	116.2	411	1.5	**65/3**	71C 4
10.1	136.8	484	2.5	**85/3**	71C 4
9.9	138.8	491	1.2	**65/3**	71C 4
9.0	152.8	541	1.1	**65/3**	71C 4
8.6	160	566	2.1	**85/3**	71C 4
7.9	175.4	621	0.97	**65/3**	71C 4
7.5	184.6	653	1.8	**85/3**	71C 4
7.0	197.9	701	0.86	**65/3**	71C 4
6.8	204.1	722	1.7	**85/3**	71C 4
6.4	214	758	1.6	**85/3**	71C 4
5.9	234	828	1.4	**85/3**	71C 4
5.1	270	956	1.3	**85/3**	71C 4
4.9	184.6	991	1.3	**85/3**	80B 6
4.9	187.1	1004	2.4	**95/3**	80B 6
4.6	199.5	1071	2.2	**95/3**	80B 6
4.5	204.1	1096	1.2	**85/3**	80B 6
4.3	214	1149	1.1	**85/3**	80B 6
4.1	221.3	1188	2.0	**95/3**	80B 6
3.9	234	1256	1.0	**85/3**	80B 6
3.7	243.2	1305	1.8	**95/3**	80B 6
3.4	266.2	1429	1.7	**95/3**	80B 6
3.4	270	1449	0.90	**85/3**	80B 6
0.75 kW	n_1= 2800 min^{-1} n_1= 1390 min^{-1} n_1= 910 min^{-1}	71C 2 80B 4 80C 6			
162.8	17.2	41	2.2	**25/4**	71C 2
137.3	20.4	49	1.9	**25/4**	71C 2
117.6	23.8	57	1.6	**25/4**	71C 2
102.2	27.4	65	1.4	**25/4**	71C 2
97.6	28.7	68	3.3	**45/3**	71C 2
87.5	32	76	1.2	**25/4**	71C 2
87.5	32	76	3.0	**45/3**	71C 2
80.8	17.2	82	1.2	**25/4**	80B 4
68.1	20.4	98	1.0	**25/4**	80B 4
58.4	23.8	114	0.88	**25/4**	80B 4
48.4	28.7	138	1.8	**45/3**	80B 4
43.4	32	153	1.6	**45/3**	80B 4
37.0	37.6	180	3.3	**65/3**	80B 4
34.0	40.9	196	1.3	**45/3**	80B 4
30.4	45.7	219	1.1	**45/3**	80B 4
30.2	46	220	2.7	**65/3**	80B 4
26.3	52.8	253	0.99	**45/3**	80B 4
25.6	54.3	260	2.3	**65/3**	80B 4
23.1	60.1	288	0.87	**45/3**	80B 4
21.6	64.4	309	1.9	**65/3**	80B 4
18.8	74	355	3.4	**85/3**	80B 4
18.7	74.4	357	1.7	**65/3**	80B 4
16.4	84.9	407	2.9	**85/3**	80B 4
16.3	85.4	409	1.5	**65/3**	80B 4
14.2	98	470	2.6	**85/3**	80B 4
14.0	99	474	1.3	**65/3**	80B 4
12.2	113.5	544	2.2	**85/3**	80B 4
12.0	116.2	557	1.1	**65/3**	80B 4
10.2	136.8	656	1.8	**85/3**	80B 4
10.0	138.8	665	0.90	**65/3**	80B 4
9.1	152.8	732	0.82	**65/3**	80B 4
8.7	158.9	761	3.2	**95/3**	80B 4
8.7	160	767	1.6	**85/3**	80B 4
7.5	184.6	885	1.4	**85/3**	80B 4
7.4	187.1	897	2.7	**95/3**	80B 4
7.0	199.5	956	2.5	**95/3**	80B 4
6.8	204.1	978	1.2	**85/3**	80B 4
6.5	214	1026	1.2	**85/3**	80B 4

n_2 min^{-1}	ir	T2 Nm	FS'	PLR-PLM	
0.75 kW	n_1= 2800 min^{-1} n_1= 1390 min^{-1} n_1= 910 min^{-1}	71C 2 80B 4 80C 6			
6.3	221.3	1061	2.3	**95/3**	80B 4
5.9	234	1121	1.1	**85/3**	80B 4
5.7	243.2	1165	2.1	**95/3**	80B 4
5.2	266.2	1276	1.9	**95/3**	80B 4
5.1	270	1294	0.93	**85/3**	80B 4
4.9	184.6	1351	0.96	**85/3**	80C 6
4.9	187.1	1370	1.8	**95/3**	80C 6
4.6	199.5	1460	1.6	**95/3**	80C 6
4.5	204.1	1494	0.87	**85/3**	80C 6
4.3	214	1566	0.83	**85/3**	80C 6
4.1	221.3	1620	1.5	**95/3**	80C 6
3.7	243.2	1780	1.3	**95/3**	80C 6
3.4	266.2	1949	1.2	**95/3**	80C 6
0.88 kW	n_1= 1350 min^{-1}	80C 4			
78.5	17.2	100	1.0	**25/4**	80C 4
66.2	20.4	118	0.85	**25/4**	80C 4
47.0	28.7	166	1.5	**45/3**	80C 4
42.2	32	185	1.3	**45/3**	80C 4
41.8	32.3	187	3.2	**65/3**	80C 4
35.9	37.6	218	2.8	**65/3**	80C 4
33.0	40.9	237	1.1	**45/3**	80C 4
29.5	45.7	265	0.94	**45/3**	80C 4
29.3	46	266	2.3	**65/3**	80C 4
25.6	52.8	306	0.82	**45/3**	80C 4
24.9	54.3	314	1.9	**65/3**	80C 4
24.0	56.3	326	3.4	**85/3**	80C 4
21.1	63.9	370	3.2	**85/3**	80C 4
21.0	64.4	373	1.6	**65/3**	80C 4
18.2	74	428	2.8	**85/3**	80C 4
18.1	74.4	431	1.4	**65/3**	80C 4
15.9	84.9	492	2.4	**85/3**	80C 4
15.8	85.4	494	1.2	**65/3**	80C 4
13.8	98	567	2.1	**85/3**	80C 4
13.6	99	573	1.0	**65/3**	80C 4
11.9	113.5	657	1.8	**85/3**	80C 4
11.6	116	672	3.3	**95/3**	80C 4
11.6	116.2	673	0.89	**65/3**	80C 4
10.0	134.4	778	3.0	**95/3**	80C 4
9.9	136.8	792	1.5	**85/3**	80C 4
8.5	158.9	920	2.6	**95/3**	80C 4
8.4	160	926	1.3	**85/3**	80C 4
7.3	184.6	1069	1.1	**85/3**	80C 4
7.2	187.1	1083	2.2	**95/3**	80C 4
6.8	199.5	1155	2.1	**95/3**	80C 4
6.6	204.1	1182	1.0	**85/3**	80C 4
6.3	214	1239	0.97	**85/3**	80C 4
6.1	221.3	1281	1.9	**95/3**	80C 4
5.8	234	1355	0.89	**85/3**	80C 4
5.6	243.2	1408	1.7	**95/3**	80C 4
5.1	266.2	1541	1.6	**95/3**	80C 4
1.1 kW	n_1= 2830 min^{-1} n_1= 1390 min^{-1} n_1= 920 min^{-1}	80B 2 80D 4 90L 6			
164.5	17.2	59	1.5	**25/4**	80B 2
138.7	20.4	70	1.3	**25/4**	80B 2
118.9	23.8	82	1.1	**25/4**	80B 2
103.3	27.4	95	0.95	**25/4**	80B 2
98.6	28.7	99	2.3	**45/3**	80B 2
88.4	32	110	0.81	**25/4**	80B 2
88.4	32	110	2	**45/3**	80B 2
80.8	17.2	121	0.83	**25/4**	80D 4
69.2	40.9	141	1.6	**45/3**	80B 2
52.7	26.4	186	3.2	**65/3**	80D 4

n_2 min^{-1}	ir	T2 Nm	FS'	PLR-PLM	
1.1 kW	n_1= 2830 min^{-1} n_1= 1390 min^{-1} n_1= 920 min^{-1}	80B 2 80D 4 90L 6			
48.4	28.7	202	1.2	**45/3**	80D 4
43.4	32	225	1.1	**45/3**	80D 4
43	32.3	227	2.6	**65/3**	80D 4
37	37.6	264	2.3	**65/3**	80D 4
35.9	38.7	272	3.5	**85/3**	80D 4
34	40.9	287	0.87	**45/3**	80D 4
31.8	43.7	307	3.3	**85/3**	80D 4
30.2	46	323	1.9	**65/3**	80D 4
25.6	54.3	382	1.6	**65/3**	80D 4
24.7	56.3	396	2.8	**85/3**	80D 4
21.8	63.9	449	2.7	**85/3**	80D 4
21.6	64.4	453	1.3	**65/3**	80D 4
18.8	74	520	2.3	**85/3**	80D 4
18.7	74.4	523	1.1	**65/3**	80D 4
16.4	84.9	597	2	**85/3**	80D 4
16.3	85.4	600	1	**65/3**	80D 4
14.2	98	689	1.7	**85/3**	80D 4
14.1	98.4	692	3.2	**95/3**	80D 4
14	99	696	0.86	**65/3**	80D 4
12.6	110.5	785	4.2	**105**	80D 4
12.2	113.5	798	1.5	**85/3**	80D 4
12	116	815	2.7	**95/3**	80D 4
11.0	126.1	896	3.8	**105**	80D 4
10.3	134.4	945	2.4	**95/3**	80D 4
10.2	136.8	962	1.2	**85/3**	80D 4
9.9	139.9	994	3.4	**105**	80D 4
9.0	153.9	1093	3.2	**105**	80D 4
8.7	158.9	1117	2.1	**95/3**	80D 4
8.7	160	1125	1.1	**85/3**	80D 4
8.2	169.2	1202	2.9	**105**	80D 4
7.5	185.2	1315	2.7	**105**	80D 4
7.5	184.6	1297	0.92	**85/3**	80D 4
7.4	187.1	1315	1.8	**95/3**	80D 4
7.3	126.1	1354	2.7	**105**	90 L6
7	199.5	1402	1.7	**95/3**	80D 4
6.8	204.1	1435	0.84	**85/3**	80D 4
6.6	139.9	1501	2.5	**105**	90 L6
6.5	214	1504	0.8	**85/3**	80D 4
6.3	221.3	1555	1.5	**95/3**	80D 4
6.0	153.9	1652	2.3	**105**	90 L6
5.7	243.2	1709	1.4	**95/3**	80D 4
5.4	169.2	1816	2.1	**105**	90 L6
5.2	266.2	1871	1.3	**95/3**	80D 4
5.0	185.2	1987	1.9	**105**	90 L6
4.9	187.1	1987	1.2	**95/3**	90L 6
4.6	199.5	2119	1.1	**95/3**	90L 6
4.2	221.3	2350	1	**95/3**	90L 6
3.8	243.2	2583	0.93	**95/3**	90L 6
3.5	266.2	2827	0.85	**95/3**	90L 6
1.5 kW	n_1= 2830 min^{-1} n_1= 1400 min^{-1} n_1= 925 min^{-1}	80C 2 90L 4 90LB 6			
164.5	17.2	81	1.1	**25/4**	80C 2
138.7	20.4	96	0.94	**25/4**	80C 2
118.9	23.8	112	0.8	**25/4**	80C 2
98.6	28.7	135	1.7	**45/3**	80C 2
88.4	32	151	1.5	**45/3**	80C 2
75.3	37.6	177	3.1	**65/3**	80C 2
69.2	40.9	193	1.2	**45/3**	80C 2
61.9	45.7	215	1	**45/3**	80C 2
61.5	46	217	2.5	**65/3**	80C 2
53	26.4	251	2.4	**65/3**	90L 4
50.9	27.5	262	3.2	**85/3**	90L 4
48.8	28.7	273	0.92	**45/3**	90L 4
43.8	32	305	0.82	**45/3**	90L 4
43.3	32.3	307	2	**65/3**	90L 4
40.6	34.5	328	2.7	**85/3**	90L 4
37.2	37.6	358	1.7	**65/3**	90L 4
36.2	38.7	368	2.6	**85/3**	90L 4
32	43.7	416	2.4	**85/3**	90L 4

F

1.7 Prestazioni motoriduttori PLR

1.7 Gearmotors performances

1.7 Характеристики мотор-редукторов

1.5 kW

n_1= 2830 min^{-1} — 80C 2
n_1= 1400 min^{-1} — 90L 4
n_1= 925 min^{-1} — 90LB 6

n_2 min^{-1}	ir	T2 Nm	FS'	PLR-PLM	
30.4	46	438	1.4	**65/3**	90L 4
25.8	54.3	517	1.2	**65/3**	90L 4
24.9	56.3	536	2.1	**85/3**	90L 4
21.9	63.9	608	2	**85/3**	90L 4
21.7	64.4	613	0.98	**65/3**	90L 4
21.4	65.4	622	3.4	**95/3**	90L 4
18.9	74	704	1.7	**85/3**	90L 4
18.9	74.2	706	3	**95/3**	90L 4
18.8	74.4	708	0.85	**65/3**	90L 4
17.5	79.8	768	3.9	**105**	90 L 4
16.5	84.9	808	1.5	**85/3**	90L 4
16.3	86	818	2.7	**95/3**	90L 4
16.0	87.4	840	3.7	**105**	90 L 4
15.5	90.6	871	3.7	**105**	90 L 4
14.3	98	933	1.3	**85/3**	90L 4
14.2	98.4	936	2.3	**95/3**	90L 4
13.9	100.4	966	3.4	**105**	90 L 4
12.7	110.5	1063	3.1	**105**	90 L 4
12.3	113.5	1080	1.1	**85/3**	90L 4
12.1	116	1104	2	**95/3**	90L 4
11.1	126.1	1213	2.8	**105**	90 L 4
10.4	134.4	1279	1.8	**95/3**	90L 4
10.2	136.8	1302	0.92	**85/3**	90L 4
10.0	139.9	1345	2.5	**105**	90 L 4
9.1	153.9	1480	2.3	**105**	90 L 4
8.8	158.9	1512	1.6	**95/3**	90L 4
8.3	169.2	1627	2.2	**105**	90 L 4
7.6	185.2	1781	2.0	**105**	90 L 4
7.5	187.1	1780	1.3	**95/3**	90L 4
7.3	126.1	1836	2.0	**105**	90LB 6
7	199.5	1898	1.3	**95/3**	90L 4
6.6	139.9	2036	1.8	**105**	90LB 6
6.3	221.3	2106	1.1	**95/3**	90L 4
6.0	153.9	2241	1.7	**105**	90LB 6
5.8	243.2	2314	1	**95/3**	90L 4
5.5	169.2	2463	1.5	**105**	90LB 6
5.3	266.2	2533	0.95	**95/3**	90L 4
5.0	185.2	2695	1.4	**105**	90LB 6
4.9	187.1	2695	0.89	**95/3**	90LB 6
4.6	199.5	2873	0.84	**95/3**	90LB 6

1.8 kW

n_1= 2770 min^{-1} — 80D 2
n_1= 1400 min^{-1} — 90LB 4
n_1= 940 min^{-1} — 100B 6

n_2 min^{-1}	ir	T2 Nm	FS'	PLR-PLM	
58.8	23.8	272	2.9	**85/3**	90LB 4
53	26.4	301	2	**65/3**	90LB 4
50.9	27.5	314	2.7	**85/3**	90LB 4
43.3	32.3	369	1.6	**65/3**	90LB 4
40.6	34.5	394	2.3	**85/3**	90LB 4
37.2	37.6	429	1.4	**65/3**	90LB 4
36.2	38.7	442	2.1	**85/3**	90LB 4
32	43.7	499	2	**85/3**	90LB 4
30.4	46	525	1.1	**65/3**	90LB 4
29.9	46.9	536	3.4	**95/3**	90LB 4
25.8	54.3	620	0.97	**65/3**	90LB 4
25.6	54.7	625	3.2	**95/3**	90LB 4
24.9	56.3	643	1.7	**85/3**	90LB 4
21.9	63.9	730	1.6	**85/3**	90LB 4
21.7	64.4	735	0.82	**65/3**	90LB 4
21.4	65.4	747	2.8	**95/3**	90LB 4
18.9	74	845	1.4	**85/3**	90LB 4
18.9	74.2	847	2.5	**95/3**	90LB 4
17.5	79.8	922	3.3	**105**	90LB 4
16.5	84.9	969	1.2	**85/3**	90LB 4
16.3	86	982	2.2	**95/3**	90LB 4
16.0	87.4	1008	3.1	**105**	90LB 4
15.5	90.6	1045	3.1	**105**	90LB 4
14.3	98	1119	1.1	**85/3**	90LB 4
14.2	98.4	1124	2	**95/3**	90LB 4
13.9	100.4	1159	2.8	**105**	90LB 4
12.7	110.5	1276	2.6	**105**	90LB 4

1.8 kW

n_1= 2770 min^{-1} — 80D 2
n_1= 1400 min^{-1} — 90LB 4
n_1= 940 min^{-1} — 100B 6

n_2 min^{-1}	ir	T2 Nm	FS'	PLR-PLM	
12.3	113.5	1296	0.93	**85/3**	90LB 4
12.1	116	1325	1.7	**95/3**	90LB 4
11.1	126.1	1456	2.3	**105**	90LB 4
10.4	134.4	1535	1.5	**95/3**	90LB 4
10.0	139.9	1614	2.1	**105**	90LB 4
9.1	153.9	1777	1.9	**105**	90LB 4
8.8	158.9	1814	1.3	**95/3**	90LB 4
8.3	169.2	1952	1.8	**105**	90LB 4
7.6	185.2	2137	1.6	**105**	90LB 4
7.5	187.1	2137	1.1	**95/3**	90LB 4
7.5	126.1	2168	1.7	**105**	100B 6
7	199.5	2278	1.1	**95/3**	90LB 4
6.9	135.8	2335	2.3	**115**	100B 6
6.7	139.9	2404	1.5	**105**	100B 6
6.6	141.7	2436	3.4	**125**	100B 6
6.3	148.2	2547	2.1	**115**	100B 6
6.3	221.3	2527	0.95	**95/3**	90LB 4
6.1	153.9	2646	1.4	**105**	100B 6
6.1	155.1	2666	3.1	**125**	100B 6
5.8	243.2	2777	0.86	**95/3**	90LB 4
5.8	163.1	2804	1.9	**115**	100B 6
5.6	169.2	2908	1.3	**105**	100B 6
5.5	170.7	2934	2.8	**125**	100B 6
5.1	185.2	3183	1.2	**105**	100B 6
5.0	189.1	3250	2.5	**125**	100B 6
4.9	190.3	3271	1.7	**115**	100B 6
4.5	210.3	3614	1.5	**115**	100B 6
4.1	229.4	3944	1.4	**115**	100B 6
3.5	267.7	4602	1.2	**115**	100B 6
3.2	290.0	4985	1.1	**115**	100B 6

2.2 kW

n_1= 2840 min^{-1} — 90L 2
n_1= 1410 min^{-1} — 100A 4
n_1= 940 min^{-1} — 100BL 6

n_2 min^{-1}	ir	T2 Nm	FS'	PLR-PLM	
107.6	26.4	182	3	**65/3**	90L 2
99	28.7	197	1.1	**45/3**	90L 2
88.8	32	220	1	**45/3**	90L 2
87.9	32.3	222	2.4	**65/3**	90L 2
82.3	34.5	237	3.4	**85/3**	90L 2
75.5	37.6	259	2.1	**65/3**	90L 2
73.4	38.7	266	3.2	**85/3**	90L 2
69.4	40.9	281	0.8	**45/3**	90L 2
65	43.7	301	3	**85/3**	90L 2
61.7	46	316	1.7	**65/3**	90L 2
59.2	23.8	330	2.4	**85/3**	100A 4
53.4	26.4	366	1.6	**65/3**	100A 4
51.3	27.5	381	2.2	**85/3**	100A 4
43.7	32.3	448	1.3	**65/3**	100A 4
40.9	34.5	478	1.9	**85/3**	100A 4
37.5	37.6	521	1.2	**65/3**	100A 4
36.4	38.7	536	1.8	**85/3**	100A 4
34.8	40.5	561	3	**95/3**	100A 4
32.3	43.7	606	1.7	**85/3**	100A 4
30.7	46	637	0.94	**65/3**	100A 4
30.1	46.9	650	2.8	**95/3**	100A 4
26	54.3	752	0.8	**65/3**	100A 4
25.8	54.7	758	2.6	**95/3**	100A 4
25	56.3	780	1.4	**85/3**	100A 4
22	62.7	879	3.3	**105**	100A 4
22.1	63.9	886	1.4	**85/3**	100A 4
21.6	65.4	906	2.3	**95/3**	100A 4
20	70.7	990	2.9	**105**	100A 4
19.1	74	1025	1.2	**85/3**	100A 4
19	74.2	1028	2.1	**95/3**	100A 4
17.7	79.8	1118	2.7	**105**	100A 4
16.6	84.9	1177	1	**85/3**	100A 4
16.4	86	1192	1.8	**95/3**	100A 4
16.1	87.4	1224	2.5	**105**	100A 4

2.2 kW

n_1= 2840 min^{-1} — 90L 2
n_1= 1410 min^{-1} — 100A 4
n_1= 940 min^{-1} — 100BL 6

n_2 min^{-1}	ir	T2 Nm	FS'	PLR-PLM	
15.6	90.6	1268	2.5	**105**	100A 4
14.4	98	1358	0.88	**85/3**	100A 4
14.3	98.4	1364	1.6	**95/3**	100A 4
14.0	100.4	1407	2.3	**105**	100A 4
13.6	103.9	1455	3.4	**115**	100A 4
12.8	110.5	1548	2.1	**105**	100A 4
12.3	114.3	1601	3.1	**115**	100A 4
12.2	116	1607	1.4	**95/3**	100A 4
11.6	121.2	1698	2.9	**115**	100A 4
11.2	126.1	1766	1.9	**105**	100A 4
10.5	134.4	1862	1.2	**95/3**	100A 4
10.4	135.8	1902	2.6	**115**	100A 4
10.1	139.9	1959	1.7	**105**	100A 4
9.5	148.2	2076	2.4	**115**	100A 4
9.2	153.9	2156	1.6	**105**	100A 4
9.1	155.1	2172	3.5	**125**	100A 4
8.9	158.9	2202	1.1	**95/3**	100A 4
8.6	163.1	2284	2.2	**115**	100A 4
8.3	169.2	2369	1.5	**105**	100A 4
8.3	170.7	2390	3.1	**125**	100A 4
7.6	185.2	2593	1.3	**105**	100A 4
7.5	187.1	2593	0.93	**95/3**	100A 4
7.5	189.1	2649	2.8	**125**	100A 4
7.4	190.3	2665	1.9	**115**	100A 4
7.3	127.9	2688	3.0	**125**	100BL 6
7.1	199.5	2765	0.87	**95/3**	100A 4
6.7	210.3	2945	1.7	**115**	100A 4
6.6	141.7	2977	2.7	**125**	100BL 6
6.1	229.4	3213	1.6	**115**	100A 4
6.1	155.1	3258	2.5	**125**	100BL 6
5.5	170.7	3586	2.3	**125**	100BL 6
5.3	267.7	3749	1.3	**115**	100A 4
5.0	189.1	3973	2.1	**125**	100BL 6
4.9	290.0	4062	1.2	**115**	100A 4
4.5	210.3	4417	1.2	**115**	100BL 6
4.1	229.4	4820	1.1	**115**	100BL 6
3.5	267.7	5624	1.0	**115**	100BL 6
3.2	290.0	6093	0.9	**115**	100BL 6

3 kW

n_1= 2840 min^{-1} — 90LB 2
n_1= 1420 min^{-1} — 100B 4
n_1= 940 min^{-1} — 112B 6

n_2 min^{-1}	ir	T2 Nm	FS'	PLR-PLM	
119.3	23.8	223	3.2	**85/3**	90LB 2
107.6	26.4	248	2.2	**65/3**	90LB 2
103.3	27.5	258	3	**85/3**	90LB 2
99	28.7	269	0.84	**45/3**	90LB 2
87.9	32.3	303	1.8	**65/3**	90LB 2
82.3	34.5	324	2.5	**85/3**	90LB 2
75.5	37.6	353	1.5	**65/3**	90LB 2
73.4	38.7	363	2.4	**85/3**	90LB 2
65	43.7	410	2.2	**85/3**	90LB 2
61.7	46	432	1.3	**65/3**	90LB 2
60.2	23.6	443	3.2	**95/3**	100B 4
59.7	23.8	447	1.8	**85/3**	100B 4
53.8	26.4	495	1.2	**65/3**	100B 4
51.8	27.4	514	2.9	**95/3**	100B 4
51.6	27.5	516	1.6	**85/3**	100B 4
44	32.3	606	0.99	**65/3**	100B 4
43.2	32.9	617	2.6	**95/3**	100B 4
41.2	34.5	647	1.4	**85/3**	100B 4
37.8	37.6	706	0.85	**65/3**	100B 4
36.7	38.7	726	1.3	**85/3**	100B 4
35.1	40.5	760	2.2	**95/3**	100B 4
32.5	43.7	820	1.2	**85/3**	100B 4
32	44.9	852	3.3	**105**	100B 4
30.3	46.9	880	2	**95/3**	100B 4
28	50.7	962	2.9	**105**	100B 4
26	54.7	1026	1.9	**95/3**	100B 4
26	55.0	1042	2.8	**105**	100B 4

1.7 Prestazioni motoriduttori PLR

1.7 Gearmotors performances

1.7 Характеристики мотор-редукторов

3 kW

n_1= 2840 min^{-1} — 90LB 2
n_1= 1420 min^{-1} — 100B 4
n_1= 940 min^{-1} — 112B 6

n_2 min^{-1}	ir	T2 Nm	FS'	PLR-PLM	
25,2	56,3	1056	1	**85/3**	100B 4
23	62,7	1190	2,4	**105**	100B 4
22,2	63,9	1199	1	**85/3**	100B 4
21,7	65,4	1227	1,7	**95/3**	100B 4
20	70,7	1340	2,2	**105**	100B 4
19,2	73,8	1400	3,4	**115**	100B 4
19,2	74	1389	0,86	**85/3**	100B 4
19,1	74,2	1392	1,5	**95/3**	100B 4
17,8	79,8	1514	2,0	**105**	100B 4
17,5	81,3	1541	3,2	**115**	100B 4
16,5	86	1614	1,4	**95/3**	100B 4
16,3	87,2	1653	3,0	**115**	100B 4
16,3	87,4	1657	1,9	**105**	100B 4
15,7	90,6	1718	1,9	**105**	100B 4
14,4	98,4	1846	1,2	**95/3**	100B 4
14,1	100,4	1905	1,7	**105**	100B 4
13,7	103,9	1970	2,5	**115**	100B 4
12,8	110,5	2096	1,6	**105**	100B 4
12,4	114,3	2168	2,3	**115**	100B 4
12,2	116,3	2205	3,4	**125**	100B 4
12,2	116	2177	1	**95/3**	100B 4
11,7	121,2	2299	2,2	**115**	100B 4
11,3	126,1	2392	1,4	**105**	100B 4
11,1	127,9	2426	3,1	**125**	100B 4
10,6	134,4	2522	0,91	**95/3**	100B 4
10	135,8	2575,7	1,9	**115**	100B 4
10,2	139,9	2653	1,3	**105**	100B 4
10,0	141,7	2688	2,8	**125**	100B 4
10	148,2	2810,6	1,8	**115**	100B 4
9,2	153,9	2919	1,2	**105**	100B 4
9,2	155,1	2941	2,6	**125**	100B 4
8,9	158,9	2982	0,8	**95/3**	100B 4
9	163,1	3093,1	1,6	**115**	100B 4
8,4	169,2	3208	1,1	**105**	100B 4
8,3	170,7	3237	2,3	**125**	100B 4
8	185,2	3511,5	1,0	**105**	100B 4
7,5	189,1	3586	2,1	**125**	100B 4
7,5	190,3	3609	1,4	**115**	100B 4
7,3	127,9	3665	2,2	**125**	112B 6
7	210,3	3987,5	1,3	**115**	100B 4
6,6	141,7	4060	2,0	**125**	112B 6
6,2	229,4	4351	1,1	**115**	100B 4
6,1	155,1	4443	1,8	**125**	112B 6
5,5	170,7	4890	1,7	**125**	112B 6
5,3	267,7	5077	1,0	**115**	100B 4
5,0	189,1	5417	1,5	**125**	112B 6
5	290,0	5500,0	0,9	**115**	100B 4
4,5	210,3	6024	0,9	**115**	112B 6
4,1	229,4	6573	0,8	**115**	112B 6
3,5	267,7	7669	0,7	**115**	112B 6
3,2	290,0	8309	0,7	**115**	112B 6

4 kW

n_1= 2860 min^{-1} — 100B 2
n_1= 1410 min^{-1} — 100BL 4

n_2 min^{-1}	ir	T2 Nm	FS'	PLR-PLM	
120,2	23,8	296	2,4	**85/3**	100B 2
108,3	26,4	328	1,6	**65/3**	100B 2
104	27,5	342	2,2	**85/3**	100B 2
88,5	32,3	401	1,3	**65/3**	100B 2
82,9	34,5	429	1,9	**85/3**	100B 2
76,1	37,6	467	1,2	**65/3**	100B 2
73,9	38,7	481	1,8	**85/3**	100B 2
70,6	40,5	503	3	**95/3**	100B 2
65,4	43,7	543	1,7	**85/3**	100B 2
62,2	46	571	0,95	**65/3**	100B 2
61	46,9	583	2,8	**95/3**	100B 2
59,7	23,6	595	2,4	**95/3**	100BL 4
59,2	23,8	600	1,3	**85/3**	100BL 4
56	50,7	637	3,1	**105**	100B 2
53,4	26,4	665	0,9	**65/3**	100BL 4

4 kW

n_1= 2860 min^{-1} — 100B 2
n_1= 1410 min^{-1} — 100BL 4

n_2 min^{-1}	ir	T2 Nm	FS'	PLR-PLM	
52	55,0	690	2,9	**105**	100B 2
51,5	27,4	690	2,2	**95/3**	100BL 4
51,3	27,5	693	1,2	**85/3**	100BL 4
46	62,7	788	2,5	**105**	100B 2
45,0	31,3	798	3,3	**105**	100BL 4
42,9	32,9	829	1,9	**95/3**	100BL 4
40,9	34,5	869	1	**85/3**	100BL 4
40,0	35,2	897	3,0	**105**	100BL 4
36,6	38,5	982	2,9	**105**	100BL 4
36,4	38,7	975	0,97	**85/3**	100BL 4
34,8	40,5	1020	1,7	**95/3**	100BL 4
32,3	43,7	1101	0,91	**85/3**	100BL 4
31,4	44,9	1145	2,4	**105**	100BL 4
30,1	46,9	1182	1,5	**95/3**	100BL 4
27,8	50,7	1292	2,2	**105**	100BL 4
26,0	54,3	1382	3,5	**115**	100BL 4
25,8	54,7	1378	1,5	**95/3**	100BL 4
25,7	55,0	1400	2,1	**105**	100BL 4
23,6	59,7	1521	3,2	**115**	100BL 4
22,5	62,7	1598	1,8	**105**	100BL 4
22,0	64,1	1631	2,9	**115**	100BL 4
21,6	65,4	1648	1,3	**95/3**	100BL 4
20,0	70,7	1800	1,6	**105**	100BL 4
19,1	73,8	1881	2,6	**115**	100BL 4
19	74,2	1870	1,2	**95/3**	100BL 4
17,7	79,8	2033	1,5	**105**	100BL 4
17,4	81,3	2070	2,4	**115**	100BL 4
16,4	86	2167	1	**95/3**	100BL 4
16,2	87,2	2220	2,2	**115**	100BL 4
16,1	87,4	2225	1,4	**105**	100BL 4
16,0	88,3	2248	3,3	**125**	100BL 4
15,6	90,6	2306	1,4	**105**	100BL 4
14,5	97,6	2484	3,0	**125**	100BL 4
14,3	98,4	2479	0,89	**95/3**	100BL 4
14,0	100,4	2558	1,3	**105**	100BL 4
13,6	103,9	2645	1,9	**115**	100BL 4
13,3	106,2	2705	2,8	**125**	100BL 4
12,8	110,5	2815	1,2	**105**	100BL 4
12,3	114,3	2911	1,7	**115**	100BL 4
12,1	116,3	2961	2,5	**125**	100BL 4
11,6	121,2	3087	1,6	**115**	100BL 4
11,2	126,1	3212	1,1	**105**	100BL 4
11,0	127,9	3258	2,3	**125**	100BL 4
10,4	135,8	3459	1,4	**115**	100BL 4
10,1	139,9	3562	1,0	**105**	100BL 4
9,9	141,7	3609	2,1	**125**	100BL 4
9,5	148,2	3774	1,3	**115**	100BL 4
9,2	153,9	3920	0,9	**105**	100BL 4
9,1	155,1	3949	1,9	**125**	100BL 4
8,6	163,1	4153	1,2	**115**	100BL 4
8,3	169,2	4308	0,8	**105**	100BL 4
8,3	170,7	4346	1,7	**125**	100BL 4
7,6	185,2	4715	0,7	**105**	100BL 4
7,5	189,1	4816	1,6	**125**	100BL 4
7,4	190,3	4846	1,0	**115**	100BL 4
6,7	210,3	5354	0,9	**115**	100BL 4
6,1	229,4	5843	0,9	**115**	100BL 4
5,3	267,7	6817	0,7	**115**	100BL 4
4,9	290,0	7385	0,7	**115**	100BL 4

5.5 kW

n_1= 2880 min^{-1} — 112B 2
n_1= 1400 min^{-1} — 112BL 4

n_2 min^{-1}	ir	T2 Nm	FS'	PLR-PLM	
122	23,6	400	3,1	**95/3**	112B 2
121	23,8	404	1,8	**85/3**	112B 2
109,1	26,4	448	1,2	**65/3**	112B 2
105,1	27,4	465	2,9	**95/3**	112B 2
104,7	27,5	466	1,6	**85/3**	112B 2
89,2	32,3	548	0,99	**65/3**	112B 2
87,5	32,9	558	2,6	**95/3**	112B 2

5.5 kW

n_1= 2880 min^{-1} — 112B 2
n_1= 1400 min^{-1} — 112BL 4

n_2 min^{-1}	ir	T2 Nm	FS'	PLR-PLM	
83,5	34,5	585	1,4	**85/3**	112B 2
76,6	37,6	638	0,85	**65/3**	112B 2
74,4	38,7	656	1,3	**85/3**	112B 2
71,1	40,5	687	2,2	**95/3**	112B 2
68	20,6	725	3,4	**105**	112BL 4
65,9	43,7	741	1,2	**85/3**	112B 2
62	22,5	794	3,2	**105**	112BL 4
61,4	46,9	795	2	**95/3**	112B 2
59,3	23,6	823	1,7	**95/3**	112BL 4
58,8	23,8	830	0,96	**85/3**	112BL 4
59	23,9	843	3,0	**105**	112BL 4
51,1	27,4	956	1,6	**95/3**	112BL 4
50,9	27,5	960	0,89	**85/3**	112BL 4
49	28,6	1010	2,6	**105**	112BL 4
45	31,3	1105	2,4	**105**	112BL 4
42,6	32,9	1148	1,4	**95/3**	112BL 4
40	35,2	1242	2,1	**105**	112BL 4
37	37,9	1337	3,3	**115**	112BL 4
36	38,5	1359	2,1	**105**	112BL 4
34,6	40,5	1413	1,2	**95/3**	112BL 4
35	40,6	1431	3,1	**115**	112BL 4
31	44,9	1585	1,8	**105**	112BL 4
31	45,5	1606	2,9	**115**	112BL 4
29,9	46,9	1636	1,1	**95/3**	112BL 4
28	49,7	1753	2,7	**115**	112BL 4
28	50,7	1790	1,6	**105**	112BL 4
26	54,3	1914	2,5	**115**	112BL 4
25,6	54,7	1909	1	**95/3**	112BL 4
25	55,0	1939	1,5	**105**	112BL 4
24,5	57,2	2018	3,7	**125**	112BL 4
23	59,7	2106	2,3	**115**	112BL 4
22	62,7	2213	1,3	**105**	112BL 4
22,0	63,5	2240	3,3	**125**	112BL 4
22	64,1	2259	2,1	**115**	112BL 4
21,4	65,4	2282	0,92	**95/3**	112BL 4
20,2	69,2	2439	3,1	**125**	112BL 4
20	70,7	2492	1,2	**105**	112BL 4
19,0	73,8	2604	1,8	**115**	112BL 4
18,9	74,2	2589	0,83	**95/3**	112BL 4
18,5	75,7	2669	2,8	**125**	112BL 4
17,5	79,8	2816	1,1	**105**	112BL 4
17,3	81,0	2858	2,6	**125**	112BL 4
17,2	81,3	2866	1,7	**115**	112BL 4
16,1	87,2	3074	1,6	**115**	112BL 4
16,0	87,4	3081	1,0	**105**	112BL 4
15,9	88,3	3112	2,4	**125**	112BL 4
15,5	90,6	3194	1,0	**105**	112BL 4
14,4	97,6	3440	2,2	**125**	112BL 4
13,9	100,4	3542	0,9	**105**	112BL 4
13,5	103,9	3663	1,3	**115**	112BL 4
13,2	106,2	3746	2,0	**125**	112BL 4
12,7	110,5	3898	0,8	**105**	112BL 4
12,2	114,3	4032	1,2	**115**	112BL 4
12,0	116,3	4100	1,8	**125**	112BL 4
11,5	121,2	4275	1,2	**115**	112BL 4
11,1	126,1	4447	0,8	**105**	112BL 4
10,9	127,9	4512	1,7	**125**	112BL 4
10,3	135,8	4790	1,0	**115**	112BL 4
10,0	139,9	4933	0,7	**105**	112BL 4
9,9	141,7	4998	1,5	**125**	112BL 4
9,4	148,2	5226	1,0	**115**	112BL 4
9,0	155,1	5469	1,4	**125**	112BL 4
8,6	163,1	5752	0,9	**115**	112BL 4
8,2	170,7	6019	1,2	**125**	112BL 4
7,4	189,1	6669	1,1	**125**	112BL 4
7,4	190,3	6711	0,7	**115**	112BL 4
6,7	210,3	7415	0,7	**115**	112BL 4

1.7 Prestazioni motoriduttori PLR

n_2 min^{-1}	ir	T2 Nm	FS'	PLR-PLM	
7.5 kW		n_1= 2860 min^{-1} n_1= 1440 min^{-1}			112BL 2 132M 4
121,2	23,6	550	2,3	**95/3**	112BL 2
120,2	23,8	554	1,3	**85/3**	112BL 2
108,3	26,4	615	0,88	**65/3**	112BL 2
104,4	27,4	638	2,1	**95/3**	112BL 2
104	27,5	640	1,2	**85/3**	112BL 2
100	28,6	674	3,5	**105**	112BL 2
91	31,3	738	3,2	**105**	112BL 2
86,9	32,9	766	1,9	**95/3**	112BL 2
82,9	34,5	804	1	**85/3**	112BL 2
81	35,2	829	2,9	**105**	112BL 2
74	38,5	907	2,8	**105**	112BL 2
73,9	38,7	901	0,95	**85/3**	112BL 2
70,6	40,5	943	1,6	**95/3**	112BL 2
70	20,6	961	2,6	**105**	132M 4
65,4	43,7	1018	0,88	**85/3**	112BL 2
64	22,5	1052	2,4	**105**	132M 4
61	23,6	1092	1,3	**95/3**	132M 4
60	23,9	1118	2,3	**105**	132M 4
53	26,9	1260	3,3	**115**	132M 4
52,6	27,4	1267	1,2	**95/3**	132M 4
50	28,6	1339	1,9	**105**	132M 4
46	31,3	1465	1,8	**105**	132M 4
45	32,1	1501	2,8	**115**	132M 4
43,8	32,9	1522	1,1	**95/3**	132M 4
41	35,2	1647	1,6	**105**	132M 4
38	37,9	1772	2,5	**115**	132M 4
37	38,5	1802	1,6	**105**	132M 4
35,6	40,5	1873	0,91	**95/3**	132M 4
35,5	40,6	1897	2,3	**115**	132M 4
32,0	44,9	2101	1,3	**105**	132M 4
31,6	45,5	2129	2,2	**115**	132M 4
30,7	46,9	2169	0,83	**95/3**	132M 4
29,0	49,7	2324	2,1	**115**	132M 4
28,4	50,7	2373	1,2	**105**	132M 4
28,1	51,3	2400	3,1	**125**	132M 4
26,5	54,3	2537	1,9	**115**	132M 4
26,2	55,0	2570	1,1	**105**	132M 4
25,2	57,2	2676	2,8	**125**	132M 4
24,1	59,7	2792	1,7	**115**	132M 4
23,0	62,7	2934	1,0	**105**	132M 4
22,7	63,5	2970	2,5	**125**	132M 4
22,5	64,1	2995	1,6	**115**	132M 4
20,8	69,2	3234	2,3	**125**	132M 4
20,4	70,7	3304	0,9	**105**	132M 4
19,5	73,8	3453	1,4	**115**	132M 4
19,0	75,7	3539	2,1	**125**	132M 4
18,6	77,6	3628	2,9	**135**	132M 4
18,0	79,8	3733	0,8	**105**	132M 4
17,8	81,0	3789	2,0	**125**	132M 4
17,7	81,3	3800	1,3	**115**	132M 4
17,2	84,0	3926	2,7	**135**	132M 4
16,5	87,2	4076	1,2	**115**	132M 4
16,5	87,4	4085	0,8	**105**	132M 4
16,3	88,3	4126	1,8	**125**	132M 4
15,9	90,6	4234	0,8	**105**	132M 4
15,7	91,4	4275	2,5	**135**	132M 4
14,8	97,6	4561	1,6	**125**	132M 4
14,4	100,1	4678	2,2	**135**	132M 4
14,3	100,4	4696	0,7	**105**	132M 4
13,9	103,9	4857	1,0	**115**	132M 4
13,6	106,2	4967	1,5	**125**	132M 4
13,1	110,1	5148	2,0	**135**	132M 4
12,6	114,3	5345	0,9	**115**	132M 4
12,4	116,3	5435	1,4	**125**	132M 4
11,9	121,2	5667	0,9	**115**	132M 4
11,8	121,8	5696	1,8	**135**	132M 4
11,3	127,9	5982	1,3	**125**	132M 4
10,7	134,1	6269	1,7	**135**	132M 4
10,6	135,8	6350	0,8	**115**	132M 4
10,3	140,1	6549	1,6	**135**	132M 4
10,2	141,7	6626	1,1	**125**	132M 4
9,7	148,2	6929	0,7	**115**	132M 4
9,4	153,3	7167	1,5	**135**	132M 4

1.7 Gearmotors performances

n_2 min^{-1}	ir	T2 Nm	FS'	PLR-PLM	
7.5 kW		n_1= 2860 min^{-1} n_1= 1440 min^{-1}			112BL 2 132M 4
9,3	155,1	7251	1,0	**125**	132M 4
8,8	163,1	7625	0,7	**115**	132M 4
8,5	168,7	7887	1,3	**135**	132M 4
8,4	170,7	7980	0,9	**125**	132M 4
7,8	183,7	8589	1,2	**135**	132M 4
7,6	189,1	8841	0,8	**125**	132M 4
7,2	201,0	9399	1,1	**135**	132M 4
6,5	221,2	10344	1,0	**135**	132M 4
5,9	245,1	11461	0,9	**135**	132M 4
9.2 kW		n_1= 1450 min^{-1}			132ML 4
70,5	20,6	1171	2,1	**105**	132ML 4
64,4	22,5	1282	2,0	**105**	132ML 4
61,4	23,6	1330	1,1	**95/3**	132ML 4
60,7	23,9	1362	1,9	**105**	132ML 4
53,8	26,9	1535	2,7	**115**	132ML 4
52,9	27,4	1544	0,97	**95/3**	132ML 4
50,6	28,6	1631	1,6	**105**	132ML 4
46,3	31,3	1785	1,5	**105**	132ML 4
45,2	32,1	1829	2,3	**115**	132ML 4
44,1	32,9	1854	0,86	**95/3**	132ML 4
41,2	35,2	2006	1,3	**105**	132ML 4
38,3	37,9	2159	2,0	**115**	132ML 4
37,6	38,5	2196	1,3	**105**	132ML 4
36,0	40,2	2291	3,3	**125**	132ML 4
35,7	40,6	2311	1,9	**115**	132ML 4
33,1	43,8	2495	3,0	**125**	132ML 4
32,3	44,9	2560	1,1	**105**	132ML 4
31,8	45,5	2593	1,8	**115**	132ML 4
29,2	49,7	2832	1,7	**115**	132ML 4
28,6	50,7	2890	1,0	**105**	132ML 4
28,3	51,3	2923	2,6	**125**	132ML 4
26,7	54,3	3090	1,6	**115**	132ML 4
26,4	55,0	3131	0,9	**105**	132ML 4
25,3	57,2	3260	2,3	**125**	132ML 4
25,1	57,8	3293	3,2	**135**	132ML 4
24,3	59,7	3401	1,4	**115**	132ML 4
23,1	62,7	3574	0,8	**105**	132ML 4
22,8	63,5	3617	2,1	**125**	132ML 4
22,6	64,1	3648	1,3	**115**	132ML 4
22,3	65,1	3709	2,8	**135**	132ML 4
21,0	69,2	3939	1,9	**125**	132ML 4
20,5	70,7	4025	0,7	**105**	132ML 4
19,6	73,8	4206	1,1	**115**	132ML 4
19,2	75,7	4311	1,7	**125**	132ML 4
18,7	77,6	4420	2,4	**135**	132ML 4
18,2	79,8	4548	0,7	**105**	132ML 4
17,9	81,0	4616	1,6	**125**	132ML 4
17,8	81,3	4629	1,1	**115**	132ML 4
17,3	84,0	4782	2,2	**135**	132ML 4
16,6	87,2	4965	1,0	**115**	132ML 4
16,4	88,3	5027	1,5	**125**	132ML 4
15,9	91,4	5208	2,0	**135**	132ML 4
14,9	97,6	5556	1,3	**125**	132ML 4
14,5	100,1	5699	1,8	**135**	132ML 4
14,0	103,9	5917	0,8	**115**	132ML 4
13,6	106,2	6051	1,2	**125**	132ML 4
13,2	110,1	6272	1,7	**135**	132ML 4
12,7	114,3	6511	0,8	**115**	132ML 4
12,5	116,3	6621	1,1	**125**	132ML 4
12,0	121,2	6904	0,7	**115**	132ML 4
11,9	121,8	6939	1,5	**135**	132ML 4
11,3	127,9	7287	1,0	**125**	132ML 4
10,8	134,1	7637	1,4	**135**	132ML 4
10,4	140,1	7978	1,3	**135**	132ML 4
10,2	141,7	8072	0,9	**125**	132ML 4
9,5	153,3	8731	1,2	**135**	132ML 4
9,4	155,1	8833	0,8	**125**	132ML 4
8,6	168,7	9608	1,1	**135**	132ML 4
8,5	170,7	9721	0,8	**125**	132ML 4

1.7 Характеристики мотор-редукторов

n_2 min^{-1}	ir	T2 Nm	FS'	PLR-PLM	
9.2 kW		n_1= 1450 min^{-1}			132ML 4
7,9	**183,7**	**10463**	**1,0**	**135**	132ML 4
7,7	**189,1**	**10770**	**0,7**	**125**	132ML 4
7,2	**201,0**	**11450**	**0,9**	**135**	132ML 4
6,6	**221,2**	**12601**	**0,8**	**135**	132ML 4
5,9	**245,1**	**13961**	**0,8**	**135**	132ML 4
11 kW		n_1= 2940 min^{-1} n_1= 1455 min^{-1}			132M 2 160M 4
143,0	20,6	691	3,3	**105**	132M 2
130,6	22,5	756	3,0	**105**	132M 2
124,6	23,6	784	1,6	**95/3**	132M 2
123,5	23,8	791	0,91	**85/3**	132M 2
123,0	23,9	803	2,9	**105**	132M 2
107,3	27,4	911	1,5	**95/3**	132M 2
106,9	27,5	914	0,84	**85/3**	132M 2
102,7	28,6	962	2,4	**105**	132M 2
93,8	31,3	1053	2,3	**105**	132M 2
91,6	32,1	1079	3,5	**115**	132M 2
89,4	32,9	1093	1,3	**95/3**	132M 2
83,5	35,2	1183	2,0	**105**	132M 2
77,6	37,9	1273	3,1	**115**	132M 2
76,3	38,5	1295	1,9	**105**	132M 2
72,6	40,5	1346	1,1	**95/3**	132M 2
70,8	20,6	1396	1,8	**105**	160M 4
64,7	22,5	1527	1,7	**105**	160M 4
62,7	46,9	1558	1	**95/3**	132M 2
61,7	23,6	1585	0,88	**95/3**	160M 4
60,9	23,9	1622	1,6	**105**	160M 4
54,0	26,9	1829	2,3	**115**	160M 4
53,1	27,4	1840	0,82	**95/3**	160M 4
50,8	28,6	1943	1,3	**105**	160M 4
46,4	31,3	2127	1,2	**105**	160M 4
45,3	32,1	2179	1,9	**115**	160M 4
41,3	35,2	2391	1,1	**105**	160M 4
41,2	35,3	2398	3,1	**125**	160M 4
38,4	37,9	2573	1,7	**115**	160M 4
37,7	38,5	2616	1,1	**105**	160M 4
36,2	40,2	2730	2,7	**125**	160M 4
35,9	40,6	2753	1,6	**115**	160M 4
33,2	43,8	2973	2,5	**125**	160M 4
32,4	44,9	3050	0,9	**105**	160M 4
32,0	45,5	3090	1,5	**115**	160M 4
29,3	49,7	3374	1,4	**115**	160M 4
28,7	50,7	3444	0,8	**105**	160M 4
28,3	51,3	3483	2,2	**125**	160M 4
26,8	54,3	3682	1,3	**115**	160M 4
26,5	55,0	3730	0,8	**105**	160M 4
25,4	57,2	3884	1,9	**125**	160M 4
25,2	57,8	3923	2,7	**135**	160M 4
24,4	59,7	4053	1,2	**115**	160M 4
23,2	62,7	4258	0,7	**105**	160M 4
22,9	63,5	4310	1,7	**125**	160M 4
22,7	64,1	4347	1,1	**115**	160M 4
22,3	65,1	4419	2,4	**135**	160M 4
21,0	69,2	4694	1,6	**125**	160M 4
19,7	73,8	5012	1,0	**115**	160M 4
19,2	75,7	5137	1,5	**125**	160M 4
18,8	77,6	5266	2,0	**135**	160M 4
18,0	81,0	5500	1,4	**125**	160M 4
17,9	81,3	5515	0,9	**115**	160M 4
17,3	84,0	5698	1,8	**135**	160M 4
16,7	87,2	5916	0,8	**115**	160M 4
16,5	88,3	5990	1,3	**125**	160M 4
15,9	91,4	6205	1,7	**135**	160M 4
14,9	97,6	6621	1,1	**125**	160M 4
14,5	100,1	6790	1,5	**135**	160M 4

1.7 Prestazioni motoriduttori PLR

1.7 Gearmotors performances

1.7 Характеристики мотор-редукторов

11 kW

n_1= 2940 min^{-1} — 132M 2
n_1= 1455 min^{-1} — 160M 4

n_2 min^{-1}	ir	T2 Nm	FS'	PLR-PLM	
14,0	103,9	7050	0,7	**115**	160M 4
13,7	106,2	7210	1,0	**125**	160M 4
13,2	110,1	7473	1,4	**135**	160M 4
12,5	116,3	7890	1,0	**125**	160M 4
11,9	121,8	8268	1,3	**135**	160M 4
11,4	127,9	8683	0,9	**125**	160M 4
10,9	134,1	9099	1,2	**135**	160M 4
10,4	140,1	9506	1,1	**135**	160M 4
10,3	141,7	9618	0,8	**125**	160M 4
9,5	153,3	10403	1,0	**135**	160M 4
9,4	155,1	10525	0,7	**125**	160M 4
8,6	168,7	11449	0,9	**135**	160M 4
7,9	183,7	12467	0,8	**135**	160M 4
7,2	201,0	13643	0,8	**135**	160M 4
6,6	221,2	15015	0,7	135	160M 4

15 kW

n_1= 2900 min^{-1} — 132ML 2
n_1= 1455 min^{-1} — 160L 4

n_2 min^{-1}	ir	T2 Nm	FS'	PLR-PLM	
141,0	20,6	955	2,4	**105**	132ML 2
128,9	22,5	1045	2,2	**105**	132ML 2
122,9	23,6	1084	1,2	**95/3**	132ML 2
121,3	23,9	1110	2,1	**105**	132ML 2
107,6	26,9	1251	3,0	**115**	132ML 2
105,8	27,4	1259	1,1	**95/3**	132ML 2
101,3	28,6	1330	1,8	**105**	132ML 2
92,5	31,3	1455	1,6	**105**	132ML 2
90,3	32,1	1491	2,5	**115**	132ML 2
88,1	32,9	1511	0,95	**95/3**	132ML 2
82,3	35,2	1636	1,5	**105**	132ML 2
76,5	37,9	1760	2,2	**115**	132ML 2
75,2	38,5	1790	1,4	**105**	132ML 2
71,6	40,5	1861	0,82	**95/3**	132ML 2
70,8	20,6	1903	1,3	**105**	160L 4
65,0	22,4	2073	3,3	**125**	160L 4
64,7	22,5	2083	1,2	**105**	160L 4
60,9	23,9	2212	1,2	**105**	160L 4
60,8	23,9	2216	3,2	**125**	160L 4
54,0	26,9	2494	1,7	**115**	160L 4
52,4	27,8	2570	2,8	**125**	160L 4
50,8	28,6	2650	1,0	**105**	160L 4
47,9	30,4	2810	2,7	**125**	160L 4
46,4	31,3	2900	0,9	**105**	160L 4
45,3	32,1	2972	1,4	**115**	160L 4
45,3	32,1	2973	3,5	**135**	160L 4
41,3	35,2	3260	0,8	**105**	160L 4
41,2	35,3	3271	2,3	**125**	160L 4
38,4	37,9	3508	1,3	**115**	160L 4
37,7	38,5	3567	0,8	**105**	160L 4
37,6	38,7	3581	2,8	**135**	160L 4
36,2	40,2	3723	2,0	**125**	160L 4
35,9	40,6	3754	1,2	**115**	160L 4
34,0	42,8	3965	2,6	**135**	160L 4
33,2	43,8	4054	1,9	**125**	160L 4
32,4	44,9	4159	0,7	**105**	160L 4
32,0	45,5	4214	1,1	**115**	160L 4
31,2	46,7	4318	2,4	**135**	160L 4
29,3	49,7	4601	1,0	**115**	160L 4
28,7	50,7	4690	2,2	**135**	160L 4
28,3	51,3	4750	1,6	**125**	160L 4
26,8	54,3	5021	1,0	**115**	160L 4
25,4	57,2	5297	1,4	**125**	160L 4
25,2	57,8	5350	2,0	**135**	160L 4
24,4	59,7	5526	0,9	**115**	160L 4
22,9	63,5	5878	1,3	**125**	160L 4
22,7	64,1	5928	0,8	**115**	160L 4
22,3	65,1	6026	1,7	**135**	160L 4
21,0	69,2	6401	1,2	**125**	160L 4
19,7	73,8	6834	0,7	**115**	160L 4
19,2	75,7	7004	1,1	**125**	160L 4
18,8	77,6	7182	1,5	135	160L 4

15 kW

n_1= 2900 min^{-1} — 132ML 2
n_1= 1455 min^{-1} — 160L 4

n_2 min^{-1}	ir	T2 Nm	FS'	PLR-PLM	
18,0	81,0	7500	1,0	**125**	160L 4
17,9	81,3	7521	0,7	**115**	160L 4
17,3	84,0	7770	1,4	**135**	160L 4
16,5	88,3	8168	0,9	**125**	160L 4
15,9	91,4	8462	1,2	**135**	160L 4
14,9	97,6	9028	0,8	**125**	160L 4
14,5	100,1	9260	1,1	**135**	160L 4
13,7	106,2	9831	0,8	**125**	160L 4
13,2	110,1	10191	1,0	**135**	160L 4
12,5	116,3	10759	0,7	**125**	160L 4
11,9	121,8	11275	0,9	**135**	160L 4
10,9	134,1	12408	0,8	**135**	160L 4
10,4	140,1	12963	0,8	**135**	160L 4
9,5	153,3	14186	0,7	**135**	160L 4
8,6	168,7	15612	0,7	**135**	160L 4

18.5 kW

n_1= 2910 min^{-1} — 160L 2
n_1= 1460 min^{-1} — 180M 4
n_1= 970 min^{-1} — 200L 6

n_2 min^{-1}	ir	T2 Nm	FS'	PLR-PLM	
152,5	19,1	1089	7,4	**135**	160L 2
141,5	20,6	1174	1,9	**105**	160L 2
129,3	22,5	1284	1,8	**105**	160L 2
121,7	23,9	1364	1,7	**105**	160L 2
108,0	26,9	1538	2,5	**115**	160L 2
101,6	28,6	1634	1,4	**105**	160L 2
92,9	31,3	1788	1,3	**105**	160L 2
90,6	32,1	1833	2,1	**115**	160L 2
82,6	35,2	2010	1,2	**105**	160L 2
82,3	35,3	2017	3,3	**125**	160L 2
76,8	37,9	2163	1,8	**115**	160L 2
75,5	38,5	2200	1,1	**105**	160L 2
72,3	40,2	2296	2,9	**125**	160L 2
71,7	40,6	2315	1,7	**115**	160L 2
65,2	22,4	2617	2,6	**125**	180M 4
61,0	23,9	2797	2,5	**125**	180M 4
56,5	25,9	3021	3,2	**135**	180M 4
54,2	26,9	3148	1,3	**115**	180M 4
52,6	27,8	3244	2,2	**125**	180M 4
49,5	29,5	3447	2,9	**135**	180M 4
48,1	30,4	3547	2,1	**125**	180M 4
45,5	32,1	3752	1,1	**115**	180M 4
45,4	32,1	3753	2,8	**135**	180M 4
41,3	35,3	4129	1,8	**125**	180M 4
38,5	37,9	4428	1,0	**115**	180M 4
37,7	38,7	4520	2,2	**135**	180M 4
36,3	40,2	4699	1,6	**125**	180M 4
36,0	40,6	4739	0,9	**115**	180M 4
34,1	42,8	5006	2,1	**135**	180M 4
33,3	43,8	5117	1,5	**125**	180M 4
32,1	45,5	5319	0,9	**115**	180M 4
31,3	46,7	5451	1,9	**135**	180M 4
29,4	49,7	5808	0,8	**115**	180M 4
28,8	50,7	5920	1,8	**135**	180M 4
28,4	51,3	5996	1,3	**125**	180M 4
26,9	54,3	6339	0,8	**115**	180M 4
25,5	57,2	6686	1,1	**125**	180M 4
25,3	57,8	6754	1,6	**135**	180M 4
24,5	59,7	6976	0,7	**115**	180M 4
23,0	63,5	7420	1,0	**125**	180M 4
22,4	65,1	7607	1,4	**135**	180M 4
21,1	69,2	8080	0,9	**125**	180M 4
19,3	75,7	8842	0,8	**125**	180M 4
18,8	77,6	9065	1,2	**135**	180M 4
18,0	81,0	9468	0,8	**125**	180M 4
17,4	84,0	9809	1,1	**135**	180M 4
16,5	88,3	10310	0,7	**125**	180M 4
16,0	91,4	10682	1,0	**135**	180M 4
15,0	97,6	11396	0,7	**125**	180M 4
14,6	100,1	11689	0,9	**135**	180M 4
13,3	110,1	12864	0,8	**135**	180M 4
12,0	121,8	14233	0,7	**135**	180M 4
10,9	134,1	15663	0,7	**135**	180M 4

22 kW

n_1= 2925 min^{-1} — 180M 2
n_1= 1460 min^{-1} — 180L 4
n_1= 975 min^{-1} — 200L 6

n_2 min^{-1}	ir	T2 Nm	FS'	PLR-PLM	
153,3	19,1	1288	6,3	**135**	180M 2
130,6	22,4	1512	4,1	**125**	180M 2
122,2	23,9	1616	3,9	**125**	180M 2
108,5	26,9	1819	2,1	**115**	180M 2
105,3	27,8	1875	3,5	**125**	180M 2
96,3	30,4	2050	3,3	**125**	180M 2
91,1	32,1	2168	1,7	**115**	180M 2
82,8	35,3	2386	2,8	**125**	180M 2
77,2	37,9	2559	1,5	**115**	180M 2
76,5	19,1	2581	3,5	**135**	180L 4
72,7	40,2	2716	2,5	**125**	180M 2
72,1	40,6	2739	1,4	**115**	180M 2
67,1	21,8	2944	3,2	**135**	180L 4
65,2	22,4	3030	2,3	**125**	180L 4
61,0	23,9	3238	2,2	**125**	180L 4
56,5	25,9	3498	2,8	**135**	180L 4
54,2	26,9	3645	1,2	**115**	180L 4
52,6	27,8	3756	1,9	**125**	180L 4
49,5	29,5	3991	2,5	**135**	180L 4
48,1	30,4	4107	1,8	**125**	180L 4
45,5	32,1	4344	1,0	**115**	180L 4
45,4	32,1	4346	2,4	**135**	180L 4
41,3	35,3	4780	1,6	**125**	180L 4
38,5	37,9	5128	0,9	**115**	180L 4
37,7	38,7	5234	1,9	**135**	180L 4
36,3	40,2	5441	1,4	**125**	180L 4
36,0	40,6	5487	0,8	**115**	180L 4
34,1	42,8	5796	1,8	**135**	180L 4
33,3	43,8	5925	1,3	**125**	180L 4
32,1	45,5	6159	0,7	**115**	180L 4
31,3	46,7	6312	1,7	**135**	180L 4
29,4	49,7	6725	0,7	**115**	180L 4
28,8	50,7	6855	1,5	**135**	180L 4
28,4	51,3	6943	1,1	**125**	180L 4
26,9	54,3	7340	0,7	**115**	180L 4
25,5	57,2	7742	1,0	**125**	180L 4
25,3	57,8	7820	1,3	**135**	180L 4
23,0	63,5	8591	0,9	**125**	180L 4
22,4	65,1	8808	1,2	**135**	180L 4
21,1	69,2	9356	0,8	**125**	180L 4
19,3	75,7	10238	0,7	**125**	180L 4
18,8	77,6	10497	1,0	**135**	180L 4
18,0	81,0	10963	0,7	**125**	180L 4
17,4	84,0	11357	0,9	**135**	180L 4
16,0	91,4	12368	0,8	**135**	180L 4
14,6	100,1	13534	0,8	**135**	180L 4
13,3	110,1	14895	0,7	**135**	180L 4

30 kW

n_1= 2945 min^{-1} — 200L 2
n_1= 1465 min^{-1} — 200L 4

n_2 min^{-1}	ir	T2 Nm	FS'	PLR-PLM	
154,4	19,1	1745	4,6	**135**	200L 2
135,3	21,8	1990	4,3	**135**	200L 2
131,5	22,4	2048	3,0	**125**	200L 2
123,0	23,9	2189	2,9	**125**	200L 2
113,9	25,9	2365	3,7	**135**	200L 2
109,3	26,9	2464	1,5	**115***	200L 2
106,1	27,8	2539	2,6	**125**	200L 2
99,8	29,5	2698	3,3	**135**	200L 2
97,0	30,4	2777	2,4	**125**	200L 2
91,7	32,1	2937	1,3	**115***	200L 2
91,7	32,1	2938	3,2	**135**	200L 2
83,3	35,3	3232	2,1	**125**	200L 2
77,7	37,9	3466	1,1	**115***	200L 2
76,8	19,1	3507	2,6	**135**	200L 4
73,2	40,2	3678	1,8	**125**	200L 2
72,6	40,6	3710	1,1	**115***	200L 2
67,3	21,8	4001	2,4	**135**	200L 4
65,4	22,4	4118	1,7	**125**	200L 4
61,2	23,9	4401	1,6	**125**	200L 4
56,6	25,9	4754	2,1	**135**	200L 4

1.7 Prestazioni motoriduttori PLR

1.7 Gearmotors performances

1.7 Характеристики мотор-редукторов

30 kW

n_1= 2945 min^{-1} — 200L 2
n_1= 1465 min^{-1} — 200L 4

n_2 min^{-1}	ir	T2 Nm	FS'	PLR-PLM	
54,4	26,9	4954	0,8	**115***	200L 4
52,8	27,8	5104	1,4	**125**	200L 4
49,7	29,5	5423	1,8	**135**	200L 4
48,2	30,4	5582	1,3	**125**	200L 4
45,6	32,1	5903	0,7	**115***	200L 4
45,6	32,1	5906	1,8	**135**	200L 4
41,5	35,3	6497	1,2	**125**	200L 4
37,9	38,7	7113	1,4	**135**	200L 4
36,4	40,2	7394	1,0	**125**	200L 4
34,2	42,8	7877	1,3	**135**	200L 4
33,4	43,8	8052	0,9	**125**	200L 4
31,4	46,7	8578	1,2	**135**	200L 4
28,9	50,7	9316	1,1	**135**	200L 4
28,5	51,3	9435	0,8	**125**	200L 4
25,6	57,2	10521	0,7	**125**	200L 4
25,3	57,8	10627	1,0	**135**	200L 4
22,5	65,1	11971	0,9	**135**	200L 4
18,9	77,6	14265	0,7	**135**	200L 4
17,4	84,0	15435	0,7	**135**	200L 4

37 kW

n_1= 2950 min^{-1} — 200L 2
n_1= 1475 min^{-1} — 225S 4

n_2 min^{-1}	ir	T2 Nm	FS'	PLR-PLM	
154,6	19,1	2148	3,8	**135**	200L 2
135,5	21,8	2450	3,5	**135**	200L 2
131,7	22,4	2522	2,5	**125***	200L 2
123,2	23,9	2695	2,3	**125***	200L 2
114,1	25,9	2912	3,0	**135**	200L 2
109,5	26,9	3034	1,2	**115***	200L 2
106,3	27,8	3126	2,1	**125***	200L 2
100,0	29,5	3322	2,7	**135**	200L 2
97,2	30,4	3419	2,0	**125***	200L 2
91,9	32,1	3616	1,0	**115***	200L 2
91,8	32,1	3617	2,6	**135**	200L 2
83,5	35,3	3979	1,7	**125***	200L 2
77,8	37,9	4268	0,9	**115***	200L 2
77,3	19,1	4296	2,1	**135**	225S 4
73,3	40,2	4529	1,5	**125***	200L 2
72,7	40,6	4567	0,9	**115***	200L 2
67,8	21,8	4901	1,9	**135**	225S 4
65,8	22,4	5044	1,4	**125***	225S 4
61,6	23,9	5391	1,3	**125***	225S 4
57,0	25,9	5824	1,7	**135**	225S 4
53,1	27,8	6252	1,2	**125***	225S 4
50,0	29,5	6643	1,5	**135**	225S 4
48,6	30,4	6838	1,1	**125***	225S 4
45,9	32,1	7235	1,5	**135**	225S 4
41,7	35,3	7958	0,9	**125***	225S 4
38,1	38,7	8713	1,1	**135**	225S 4
36,7	40,2	9058	0,8	**125***	225S 4
34,4	42,8	9649	1,1	**135**	225S 4
33,7	43,8	9864	0,8	**125***	225S 4
31,6	46,7	10507	1,0	**135**	225S 4
29,1	50,7	11412	0,9	**135**	225S 4
25,5	57,8	13018	0,8	**135**	225S 4
22,7	65,1	14664	0,7	**135**	225S 4

45 kW

n_1= 2945 min^{-1} — 225M 2
n_1= 1475 min^{-1} — 225M 4

n_2 min^{-1}	ir	T2 Nm	FS'	PLR-PLM	
154,4	19,1	2617	3,1	**135***	225M 2
135,3	21,8	2985	2,9	**135***	225M 2
131,5	22,4	3073	2,0	**125***	225M 2
123,0	23,9	3284	1,9	**125***	225M 2
113,9	25,9	3547	2,5	**135***	225M 2
106,1	27,8	3808	1,7	**125***	225M 2
99,8	29,5	4047	2,2	**135***	225M 2
97,0	30,4	4165	1,6	**125***	225M 2
91,7	32,1	4407	2,1	**135***	225M 2
83,3	35,3	4848	1,4	**125***	225M 2
77,3	19,1	5225	1,7	**135***	225M 4
73,2	40,2	5518	1,2	**125***	225M 2
67,8	21,8	5961	1,6	**135***	225M 4
65,8	22,4	6135	1,1	**125***	225M 4
61,6	23,9	6557	1,1	**125***	225M 4
57,0	25,9	7083	1,4	**135***	225M 4
53,1	27,8	7604	0,9	**125***	225M 4
50,0	29,5	8080	1,2	**135***	225M 4
48,6	30,4	8316	0,9	**125***	225M 4
45,9	32,1	8799	1,2	**135***	225M 4
41,7	35,3	9679	0,8	**125***	225M 4
38,1	38,7	10596	0,9	**135***	225M 4
36,7	40,2	11016	0,7	**125***	225M 4
34,4	42,8	11735	0,9	**135***	225M 4
31,6	46,7	12779	0,8	**135***	225M 4
29,1	50,7	13879	0,8	**135***	225M 4
25,5	57,8	15832	0,7	**135***	225M 4

55 kW

n_1= 2950 min^{-1} — 250M 2
n_1= 1475 min^{-1} — 250M 4

n_2 min^{-1}	ir	T2 Nm	FS'	PLR-PLM	
154,6	19,1	3193	2,5	**135***	250M 2
135,5	21,8	3643	2,3	**135***	250M 2
114,1	25,9	4328	2,0	**135***	250M 2
100,0	29,5	4938	1,8	**135***	250M 2
91,8	32,1	5377	1,8	**135***	250M 2
77,3	19,1	6386	1,4	**135***	250M 4
67,8	21,8	7285	1,3	**135***	250M 4
57,0	25,9	8657	1,1	**135***	250M 4
50,0	29,5	9875	1,0	**135***	250M 4
45,9	32,1	10754	1,0	**135***	250M 4
38,1	38,7	12951	0,8	**135***	250M 4
34,4	42,8	14343	0,7	**135***	250M 4
31,6	46,7	15619	0,7	**135***	250M 4

75 kW

n_1= 2975 min^{-1} — 280S 2
n_1= 1470 min^{-1} — 280S 4

n_2 min^{-1}	ir	T2 Nm	FS'	PLR-PLM	
77,1	19,1	8738	1,0	**135***	250M 4
67,5	21,8	9968	1,0	**135***	250M 4
56,8	25,9	11845	0,8	**135***	250M 4
49,8	29,5	13512	0,7	**135***	250M 4
45,8	32,1	14715	0,7	**135***	250M 4

N.B.
Tutte le potenze indicate si riferiscono alla potenza meccanica dei riduttori.
Per i riduttori contrassegnati con **(*)** è opportuno effettuare la verifica della potenza limite termico secondo le indicazioni riportate nel par. A-1.5.

NOTE.
*The power indicated is based on the mechanical capacities of the gearboxes. For the gearboxes marked with **(*)** it is also necessary to obey the therminal capacity like shown on chapter A-1.5.*

ПРИМЕЧАНИЕ.
Все приведенные значения передаваемых мощностей вычислены на основе механической мощности. Для моделей отмеченных знаком (*) всегда необходимо выполнять проверку по термической мощности (см.раздел A-1.7)

PLM 25 - 45

PLM

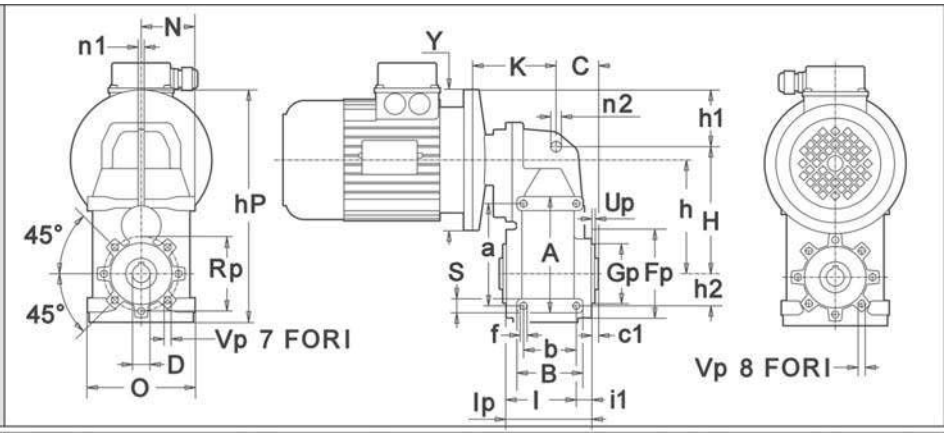

PLM F.

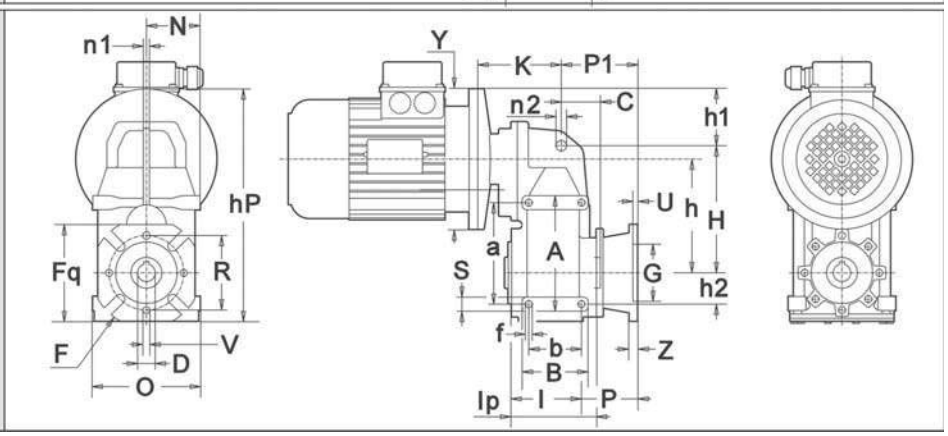

DownLoad 2D/3D

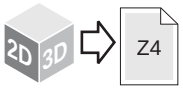

	a	A	b	B	C	c1	D H7	f	h		hP	H	h1	h2	l	l1	lp	N	n1	n2	S
25	115	131	60	75	44.5	4.5	20 (19) (24)	M8 X12	/ 3	125	225	145	22	35	79.5	17	96.5	61	7	12	16
									/ 4	135											
45	130	150	70	95	46	6	30 (25)	M10 X15	/ 3	155	276	175	34.5	40	97.5	20.5	118	77	9	15	20
									/ 4	167.5											

	Fp	Gp	O	P1		Rp	Up	Vp	F		Fq	G F8	P	R	U	V	Z
25	100	70	122	**FA**	86.5	85	2.5	M8 X 10	**FA**	125	110	70	63.5	85	5	11	9
				FB	116.5				**FB**				93.5				
45	110	80	154	**FA**	69	95	3	M8 X 10	**FA**	180	142	115	49.5	150	5	11	10
				FB	99				**FB**				79.5				

	IEC	25		45		25	45
		Y	**K**	**Y**	**K**	**K** *(PLC)*	
PLM /3	**B5**	—	—	160	133.5	—	—
		140	95	200 (iec 80)	133.5		
		160	95	200 (iec 90)	144		
		200	104.5	250	146		
	B14	90•	95	105•	133.5		
		105·	95	120	133.5		
		120	104.5	140	144		
				160	146		
PLM / 4	**B5**	120	112.5	—	—		
		140	112.5	160	150		
		—	—	200	150		
		—	—				
	B14	80•	112.5				
		90	112.5				
		—	—				

PLM 65

PLM

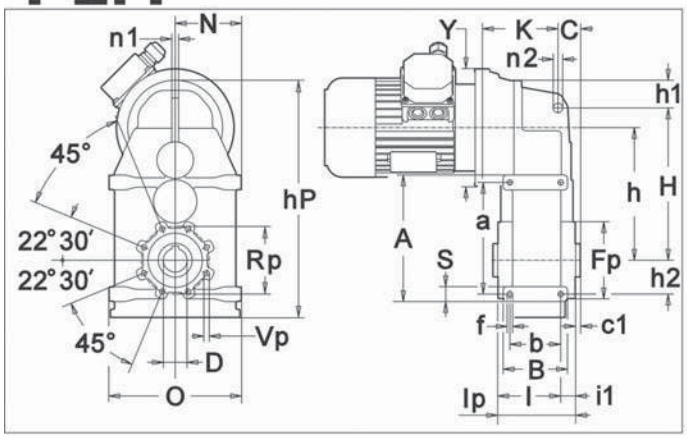

PLM F...

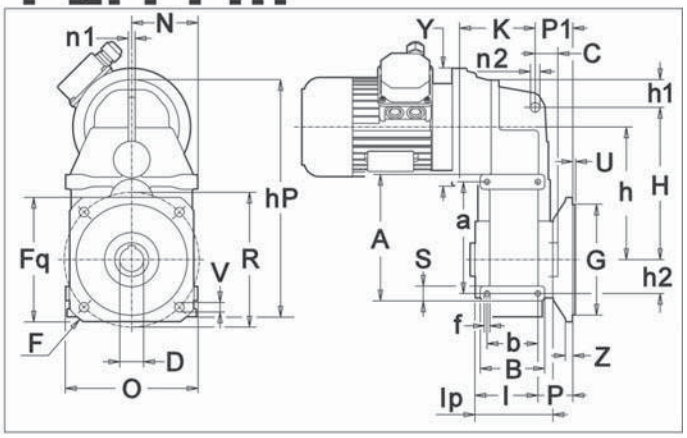

PLC

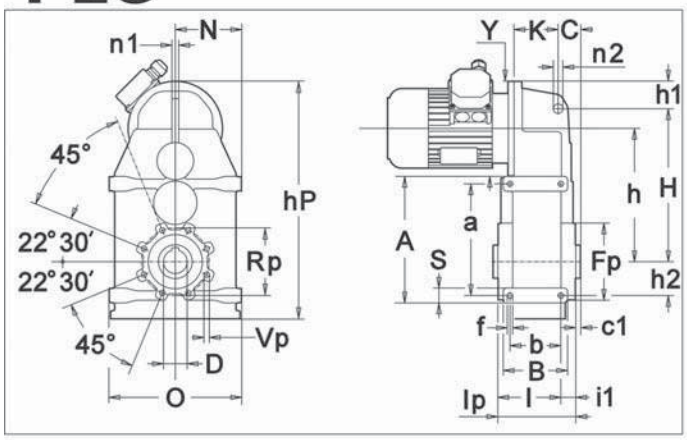

PLC F...

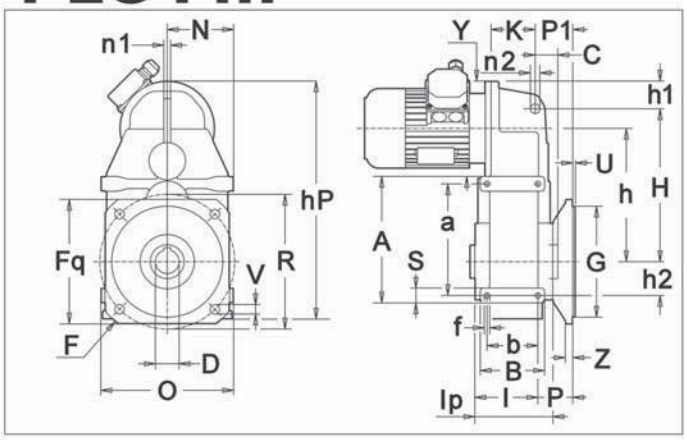

PLR

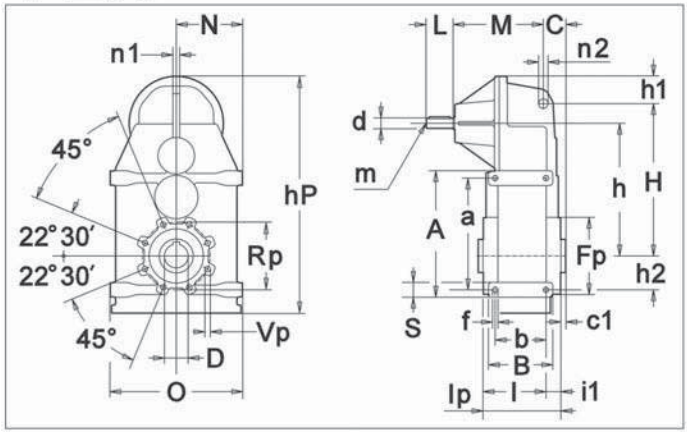

PLR F...

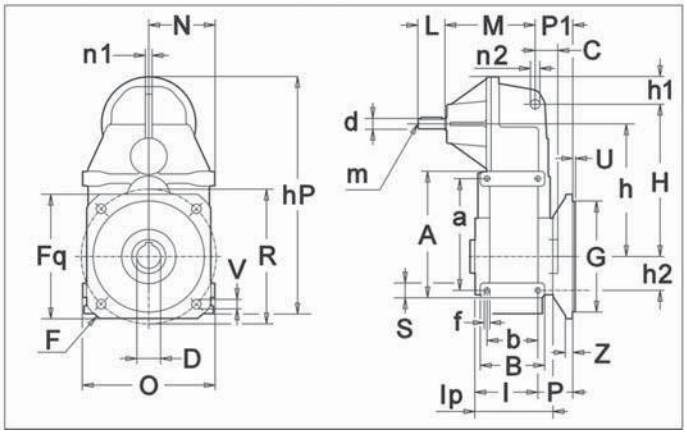

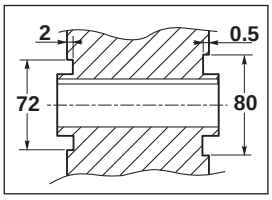

Dettaglio centraggio flangia pendolare.
Quota "G_p".
Flange centering detail.
"G_p" quota.
Не указан размер "Gp", центрирующеий диаметр для установки фланца

DownLoad 2D/3D

1.8 Dimensioni

1.8 Dimensions

1.8 Размеры

PL..	a	A	b	B	C	c1	d h6	D H7	f	h	hP	H	h1	h2	I	i1	Ip	L	N	m	M	n1	n2	S
65	165	187	75	95	33.5	7.5	16	35 (30)	M8 X 16	196	355	225	41	50	93	22	115	40	98	M6	133.5	10	14	22

PL..	Fp	Gp	O	P1	Rp	Up	Vp		F	Fq	G F8	P	R	U	V	Z
65	120	72 80	196	47.5	100	2	M8 X 16	**F1**	250	200	180 g6	43.5	215	4	14	11

	IEC	65			65
		Y	**K**		**K** *(PLC)*
PLM /3	**B5**	140	104.5		65
		160	104.5		
		200	124.5		
		250	134.5		
	B14	120	124.5		
		140	124.5		
		160	134.5		

F

PLM 85-95

PLM

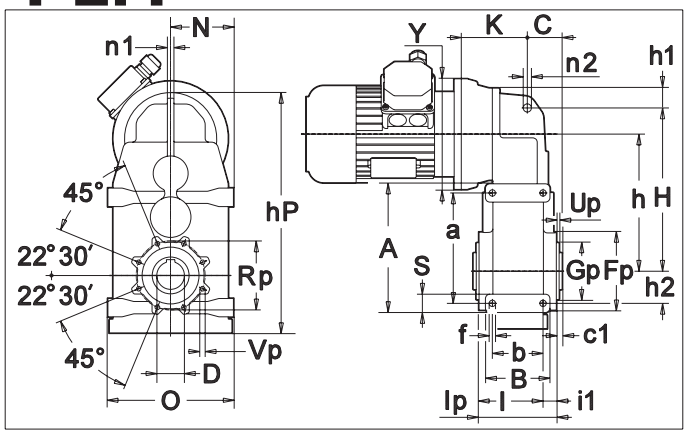

PLM F...

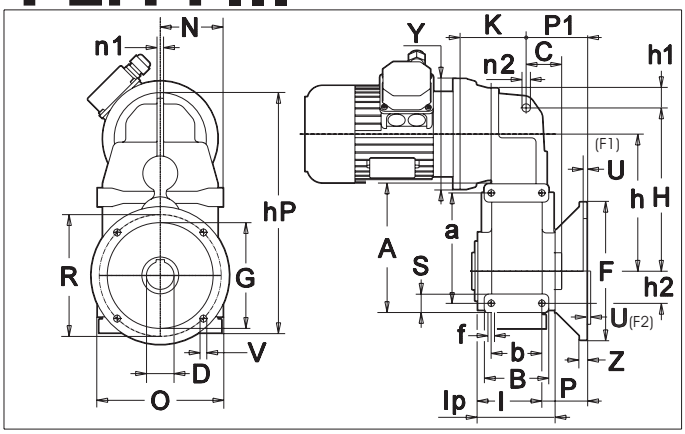

PLC

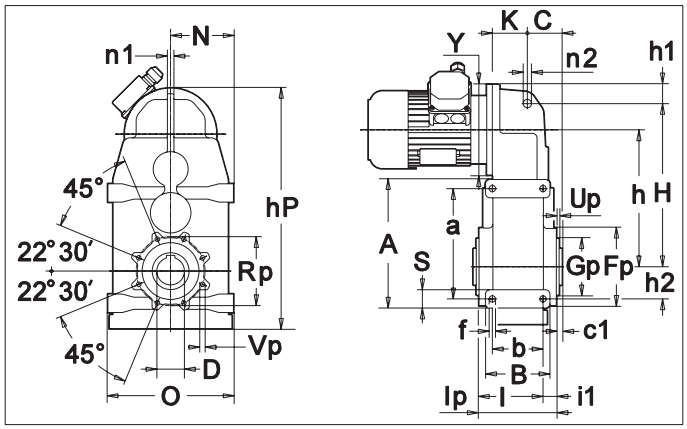

PLC F...

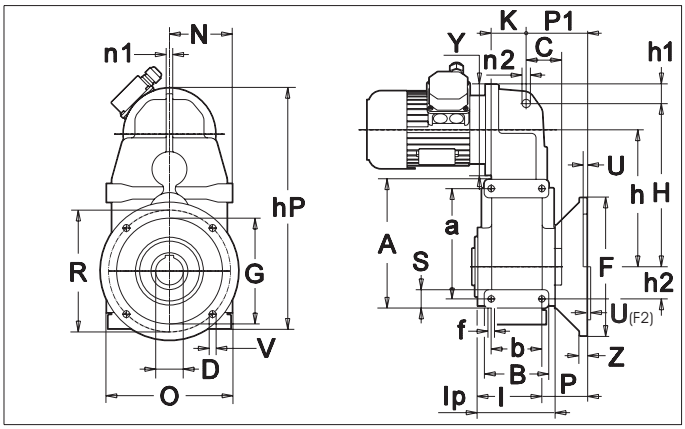

PLR

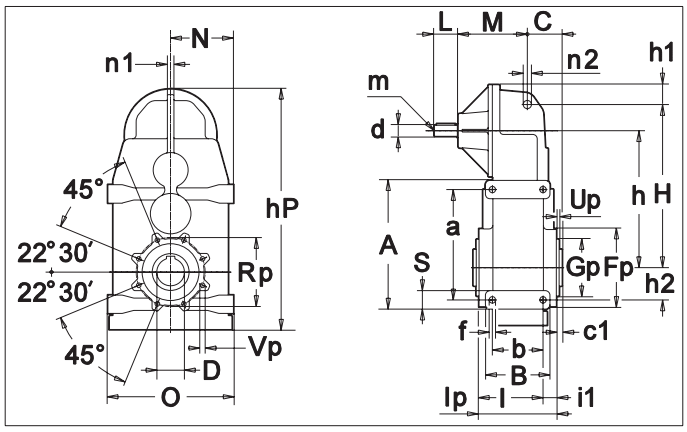

PLR F...

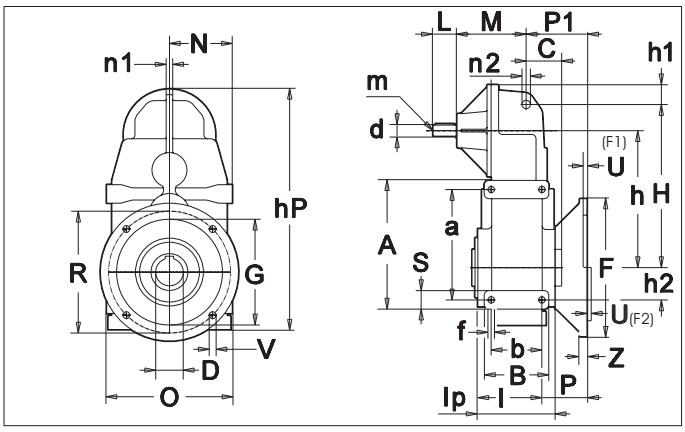

DownLoad 2D/3D

1.8 Dimensioni

1.8 Dimensions

1.8 Размеры

	a	A	b	B	C	c1	d h6	D H7	f	h	hP	H	h1	h2	I	i1	Ip	L	N	m	M	n1	n2	S
85	190	220	95	120	42	7.5	19	45 (50) (40)	M12	237	422	260	57	60	115	25	140	40	111.5	M6	155	12	14	30
95	240	275	110	140	52	8.5	24	55 (60) (50)	M14	298	528	325	73	70	136.5	26.5	163	50	136.5	M8	170.5	16	14	35

	Fp	Gp	O	P1	Rp	Up	Vp		F	G F8	P	R	U	V	Z
85	150	110	223	89	125	4.5	M8 X 12	**F1**	250	180	80.5	215	5	n°4 fori Ø13	14
95	200	140	273	78.5	165	6	M12	**F1**	300	230	55.5	265	6	n°8 fori Ø14	16
				118.5				**F2**	350	250 (g6)	95.5	300	5	n°4 fori Ø18	18

	IEC	85		95			85	95
		Y	K	Y	K		K *(PLC)*	
PLM /3	**B5**	160	121	200	151.5		74	76
		200	136	250	161.5			
		250	146	300	182.5			
		300	170	350	212.5			
	B14	120	136					
		140	136					
		160	146					
		200	170					

F

PLM 105

PLM

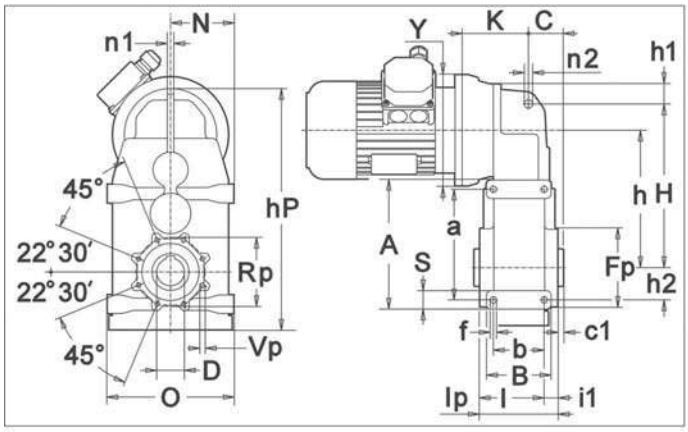

PLM F...

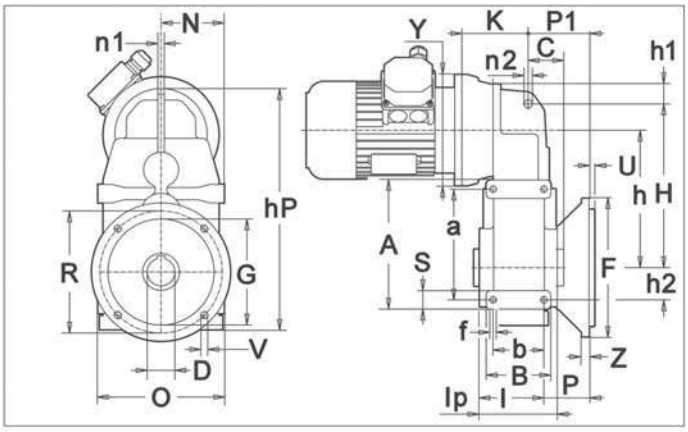

PLC

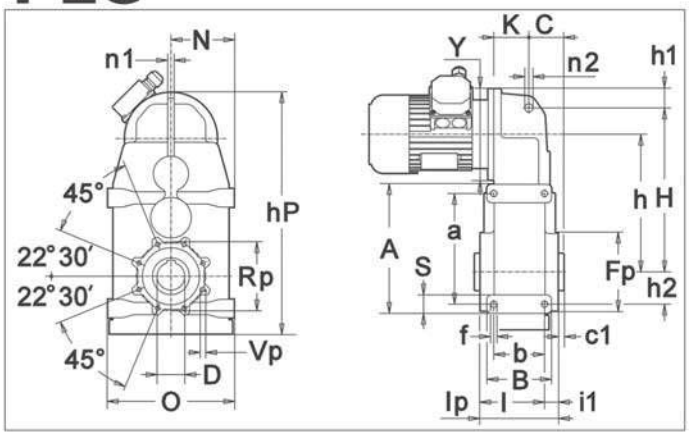

PLC F...

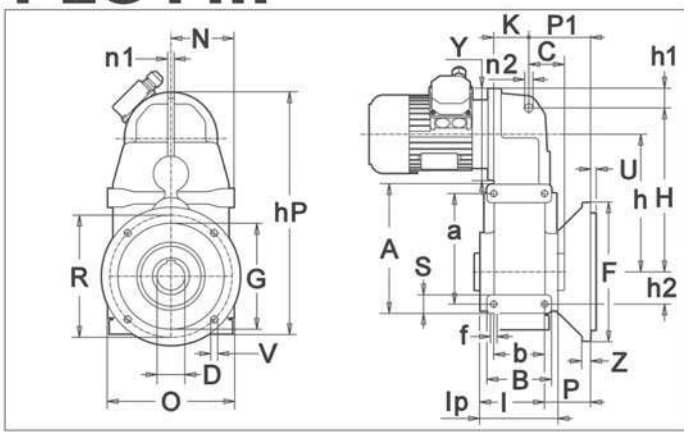

PLR

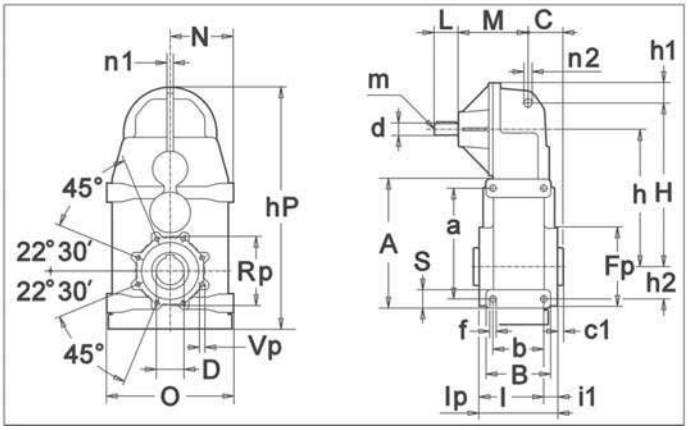

PLR F...

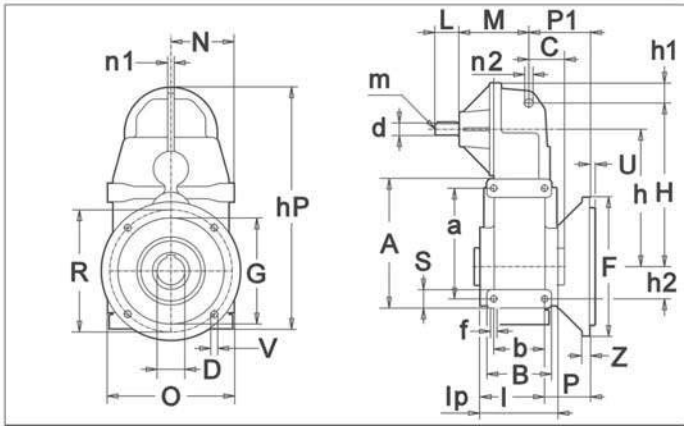

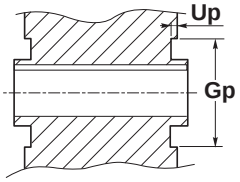

Dettaglio centraggio flangia pendolare.
Quota "G_p".
Flange centering detail.
"G_p" quota.
Не указан размер "Gp", центрирующеий диаметр для установки фланца

DownLoad 2D/3D

1.8 Dimensioni *1.8 Dimensions* 1.8 Abmessungen

PL..	a	A	b	B	C	c1	d h6	D H7	f	h	hP	H	h1	h2	l	i1	lp	L	N	m	M	n1	n2	S
105	260	300	140	180	85.5	1	24	60 (70)	M16 x30	311	554	375	36	70	190	50	240	50	152.5	M8	171	20	22	40

PL..	Fp	Gp	O	P1	Rp	Up	Vp		F	Fq	G g6	P	R	U	V	Z
105	210	140	305	124.5	175	5	M12x24	F1	350	-	250	90	300	5	n°4 fori Ø18	17

	IEC	105			105
		Y	**K**		**K** *(PLC)*
PLM	**B5**	200	152		95
		250	162		
		300	183		
		350	213		

F

PLM 115-125-135

PLM

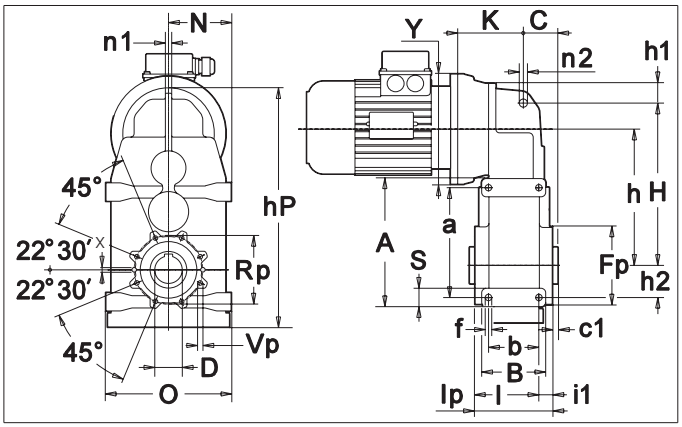

PLM F...

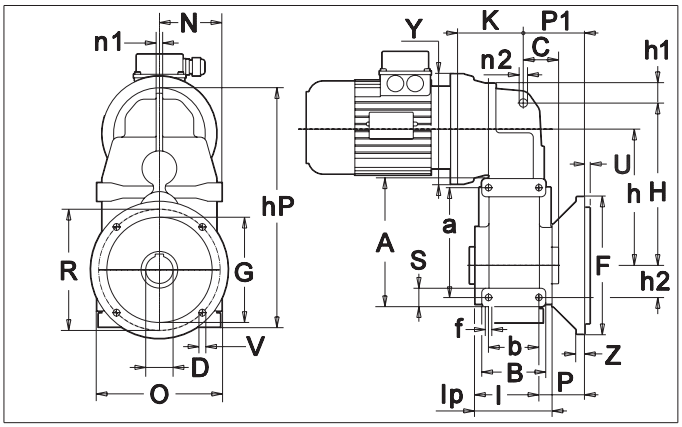

PLR

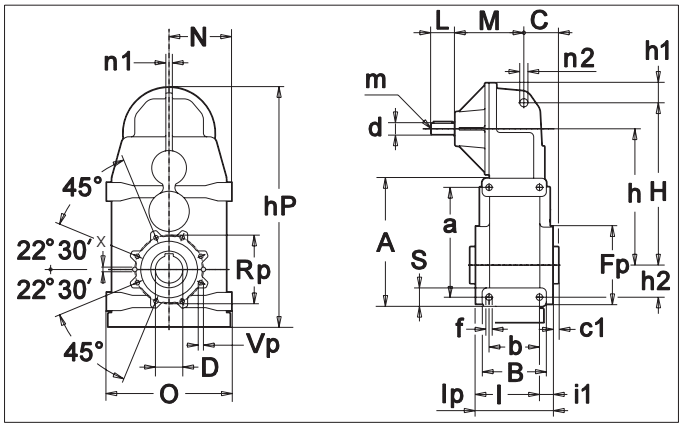

PLR F...

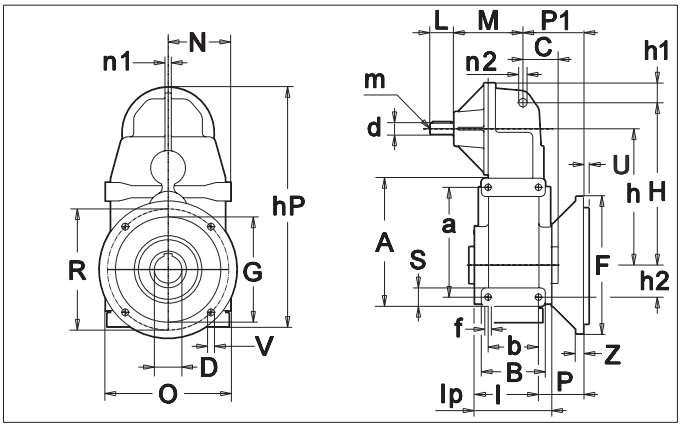

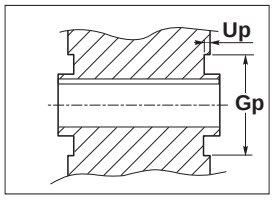

Dettaglio centraggio flangia pendolare.
Quota "G_p".
Flange centering detail.
"G_p" quota.
Не указан размер "Gp", центрирующеий диаметр для установки фланца

DownLoad 2D/3D

Z4

1.8 Dimensioni

1.8 Dimensions

1.8 Размеры

PL..	a	A	b	B	C	c 1	d h6	D H7	f	h	hP	H	h1	h2	l	i1	lp	L	N	m	M	n1	n2	S
115	285	333	190	230	83.5	4.5	28 h6	70 (80)	M16x 30	372	666	450	47	80	227.5	37.5	265	60	172.5	M8	245	20	22	48
125	330	390	230	282	74	6	38 h6	90	M20x 35	432	793	550	57	90	260	30	290	80	205.5	M10	339.5	28	26	60
135	400	470	270	325	85.5	5	48 k6	100	M30x 50	487	886	595	65	100	300	30	330	110	230	M10	320	32	32	70

PL..	Fp	Gp	O	P1	Rp	Up	Vp		F	Fq	G g6	P	R	U	V	Z	x
115	240	160	345	121	200	5	M14x28	F1	400	-	300	79.5	350	5	n°4 fori Ø18	18	-
								F2	450	-	350	79.5	400	5	n°8 fori Ø18	18	-
125	275	180	411	107	225	5	M16x32	F1	400	-	300	68.5	350	5	n°4 fori Ø18	18	-
								F2	450	-	350	68.5	400	5	n°8 fori Ø18	25	-
135	310	200	460	136.5	250	5	M18x36	F1	550	-	450	86	500	5	n°8 fori Ø18	25	n°2 fori spina Ø18

	IEC	115		125		135	
		Y	**K**	**Y**	**K**	Y	K
PLM	**B5**	250	197	250	287.5	300	326.5
		300	197	300	287.5	350	335.5
		350	261	350	331	400	340.5
		400	266	400	336	450	380.5
		-		450	345	550	380.5
	B14	200	197	200	287.5	-	

F

ALBERI LENTI | ***OUTPUT SHAFT*** | **ВЫХОДНОЙ ВАЛ**

Estremità d'albero uscita | ***Output shaft end*** | **Исполнение выходного вала**

25-45-65-85-95-105-115-125-135

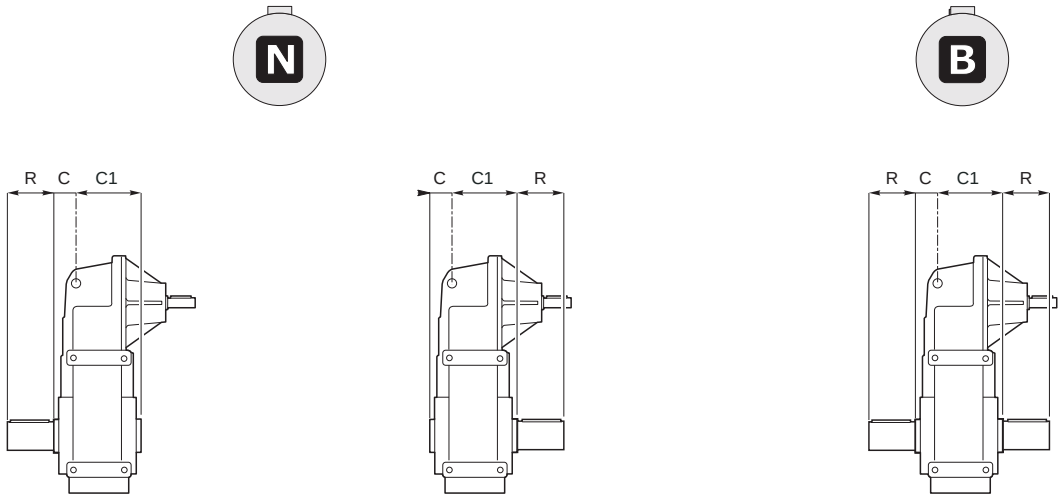

S **-**

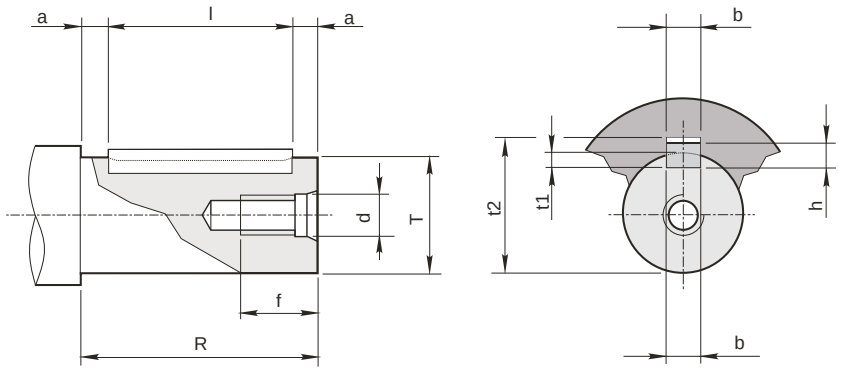

	Ø Albero *Ø Shaft* Ø Вал			Foro fil. testa Tapped hole Отверстие в торце		Cava *Keyway* Шпонка			Estremità d'albero *Shaft end* Выход вала		Linguetta *Key* Шпонка
	T	**C**	**C1**	**d**	**f**	**b**	**t1**	**t2**	**R**	**a**	**bxhxl**
25	20 g6	44.5	60.5	M 6	15	6	3.5	22.8	40	8	6x6x25
45	30 g6	46	84	M 10	25	8	4	33.3	60	5	8x7x50
65	35 g6	33.5	96.5	M 10	25	10	5	38.3	70	5	10x8x60
85	45 g6	42	113	M 10	25	14	5.5	48.8	90	5	14x9x80
95	55 g6	52	128	M 12	32	16	6	59.3	110	5	16x10x100
105	60 m6	85.5	156.5	M 12	35	18	7	64.4	112	6	18x11x100
	70 m6			M 16	39	20	7.5	74.9	125	7.5	20x12x110
115	70 m6	83.5	190.5	M 16	39	20	7.5	74.9	125	7.5	20x12x110
	80 m6			M 16	39	22	9	85.4	140	7.5	22x14x125
125	90 m6	74.3	227.8	M 16	39	25	9	95.4	160	10	25x14x140
135	100 m6	85.50	254.5	M 20	46	28	10	106.4	180	10	28x16x160

ALBERI LENTI

Albero lento cavo

OUTPUT SHAFT

Output shaft with keyway

ВЫХОДНОЙ ВАЛ

Полый вал со шпоночным пазом

25-45-65-85-95

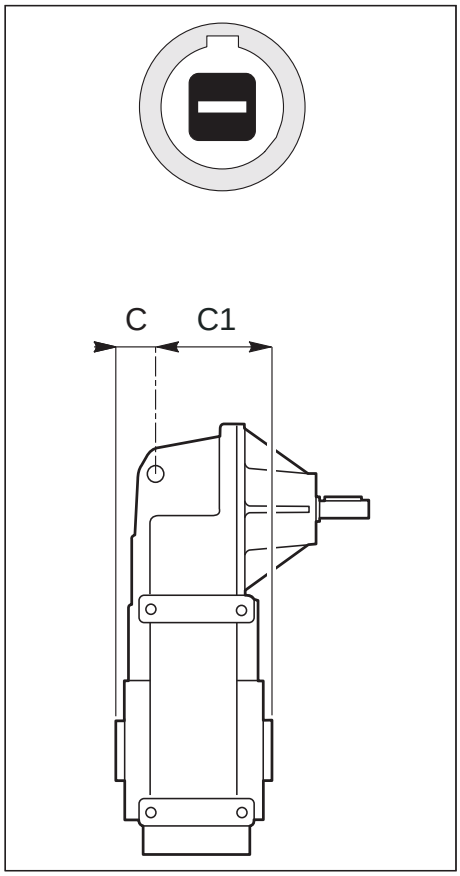

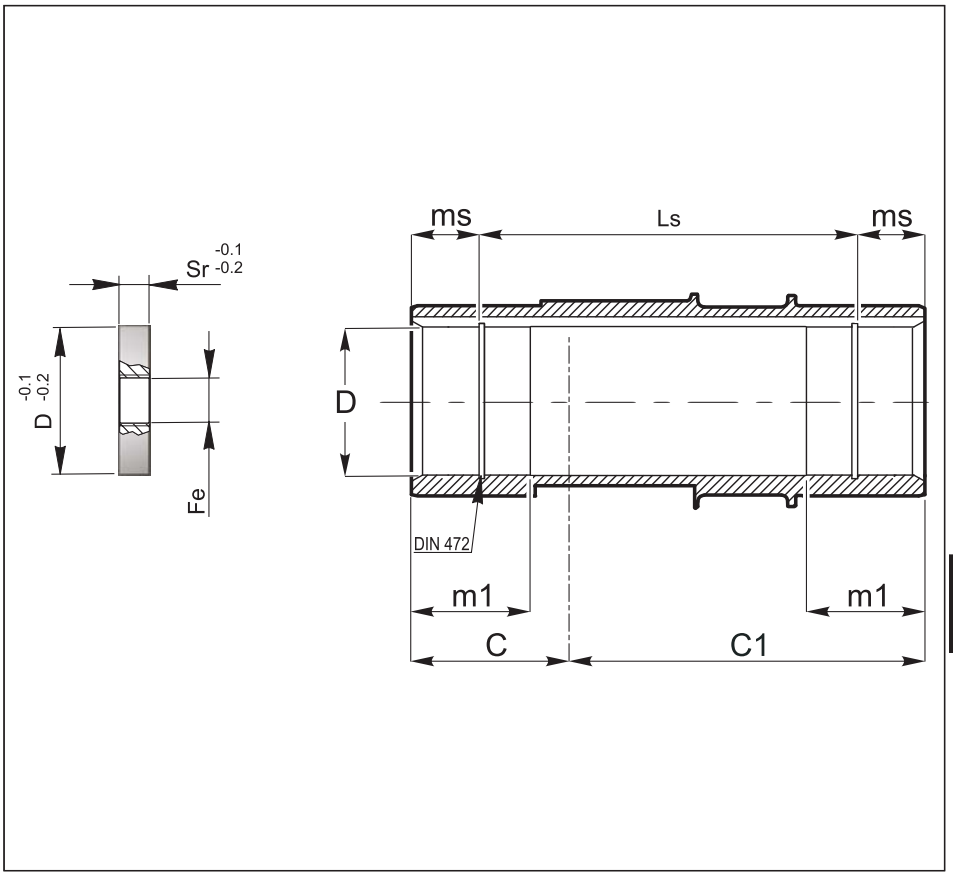

	25	45	65	85	95
C	44.5	46	33.5	42	52
C1	60.5	84	96.5	113	128
D H7	20 (24) (19)	30 (25)	35 (30)	45 (50) (40)	55 (60) (50)
m1	25.5	40	35	42.5	55
ms	-	20	-	15	17.5
Ls	-	90	-	125	145

Perno macchina / *Customer shaft* / Ответный вал

	d1 h6	m3	m3s	Lm	m	H	L min	P	R	Ra	Rb		Sr	Fe
25	20 (24) (19)	30	30	15 (25) (15)	M 6 (M 8) (M 6)	103	40	19.8 (23.8) (18.8)	30				-	-
45	30 (25)	45	8	25 (25)	M 10 (M 8)	98	50	29.8 (24.8)	40				8	M12
65	35 (30)	40	40	25	M 10	128	60	34.8 (29.8)	45				-	-
85	45 (50) (40)	45	15	25 (32) (25)	M 10 (M 12) (M 10)	125	80	44.8 (49.8) (39.8)	55 (60) (50)				10	M14
95	55 (60) (50)	60	20	32	M 12	142	110	54.8 (59.8) (49.8)	65 (70) (60)				15	M14

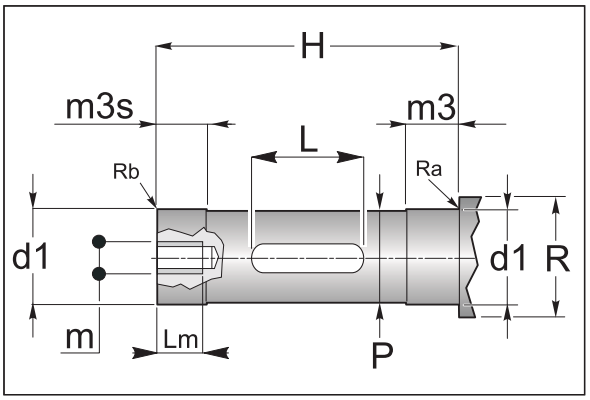

ALBERI LENTI

Albero lento cavo

OUTPUT SHAFT

Output shaft with keyway

ВЫХОДНОЙ ВАО

Полый вал со шпоночным пазом

105-115-125-135

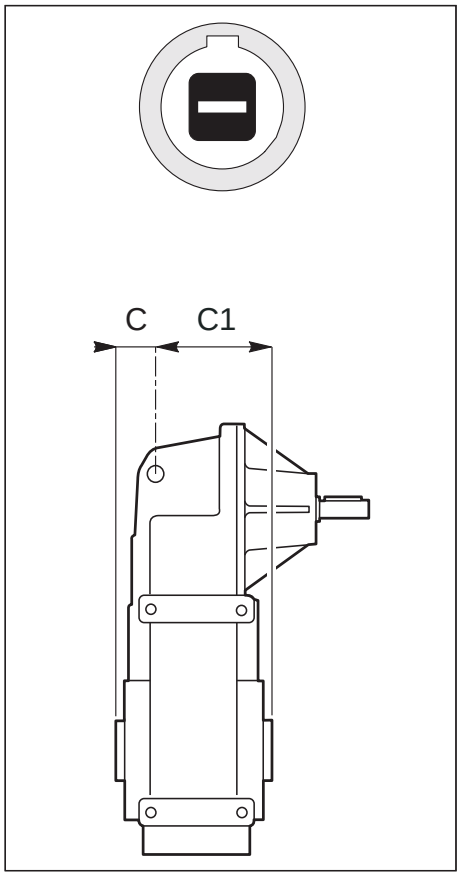

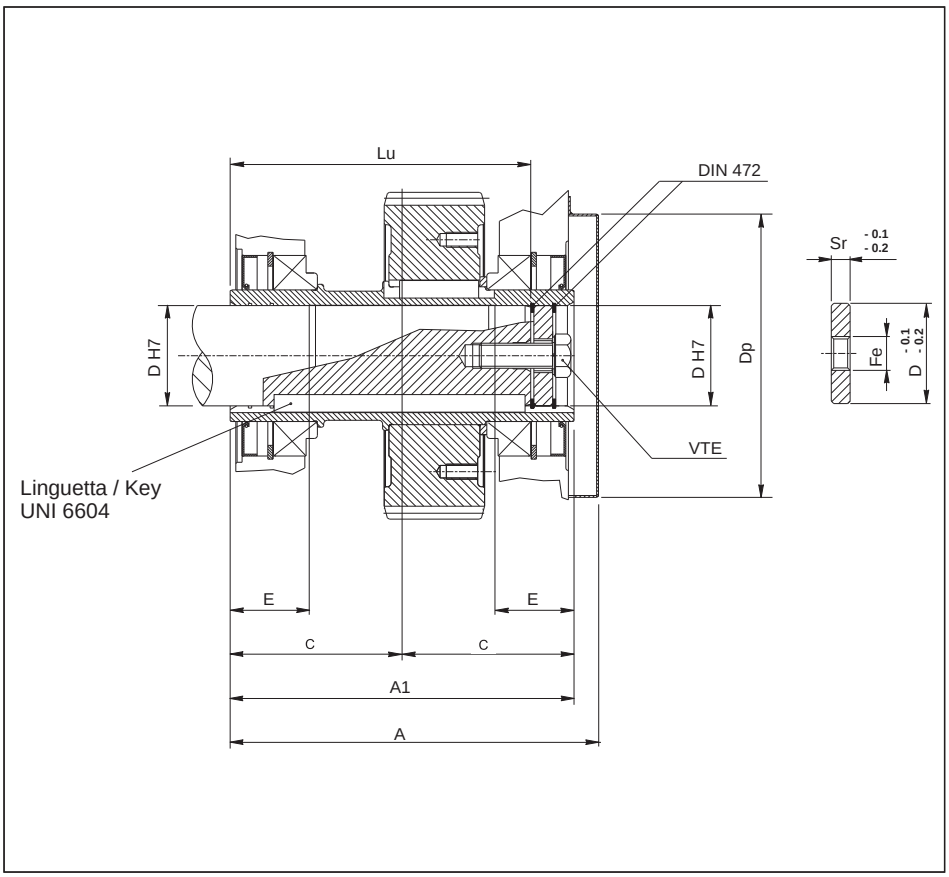

	105	115	125	135
A	269	302	332	379
A1	242	274	302	340
C	85.5	83.5	74.3	85.5
C1	156.5	190.5	227.8	254.5
D	60 (70)	70 (80)	90	100
Dp	183	226	226	260
E	56	63	70	80
Lu	207.5	239.5	261	299
Sr	15	15	18	18
Fe	M27	M27	M30	M30
VTE	M20x60	M20x60	M24x75	M24x75

Albero Macchina / *Machine shaft* / Ответный вал

	B	C	D	E	F	G	L	Lu	VTE
105	26.5	4	60 (70)	61	120	25	180	207.5	M20
115	33.5	4.5	70 (80)	68	138	36	200	239.5	M20
125	36	5	90	77	148	37	220	261	M24
135	44	5.5	100	85	170	43	250	299	M24

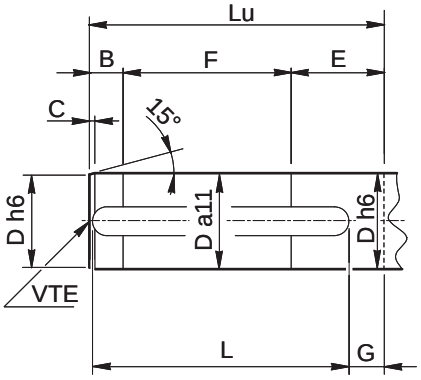

ALBERI LENTI

Albero lento "Quick Locking"

OUTPUT SHAFT

Output shaft "Quick Locking"

ВЫХОДНОЙ ВАЛ

Выходной вал "Quick Locking"

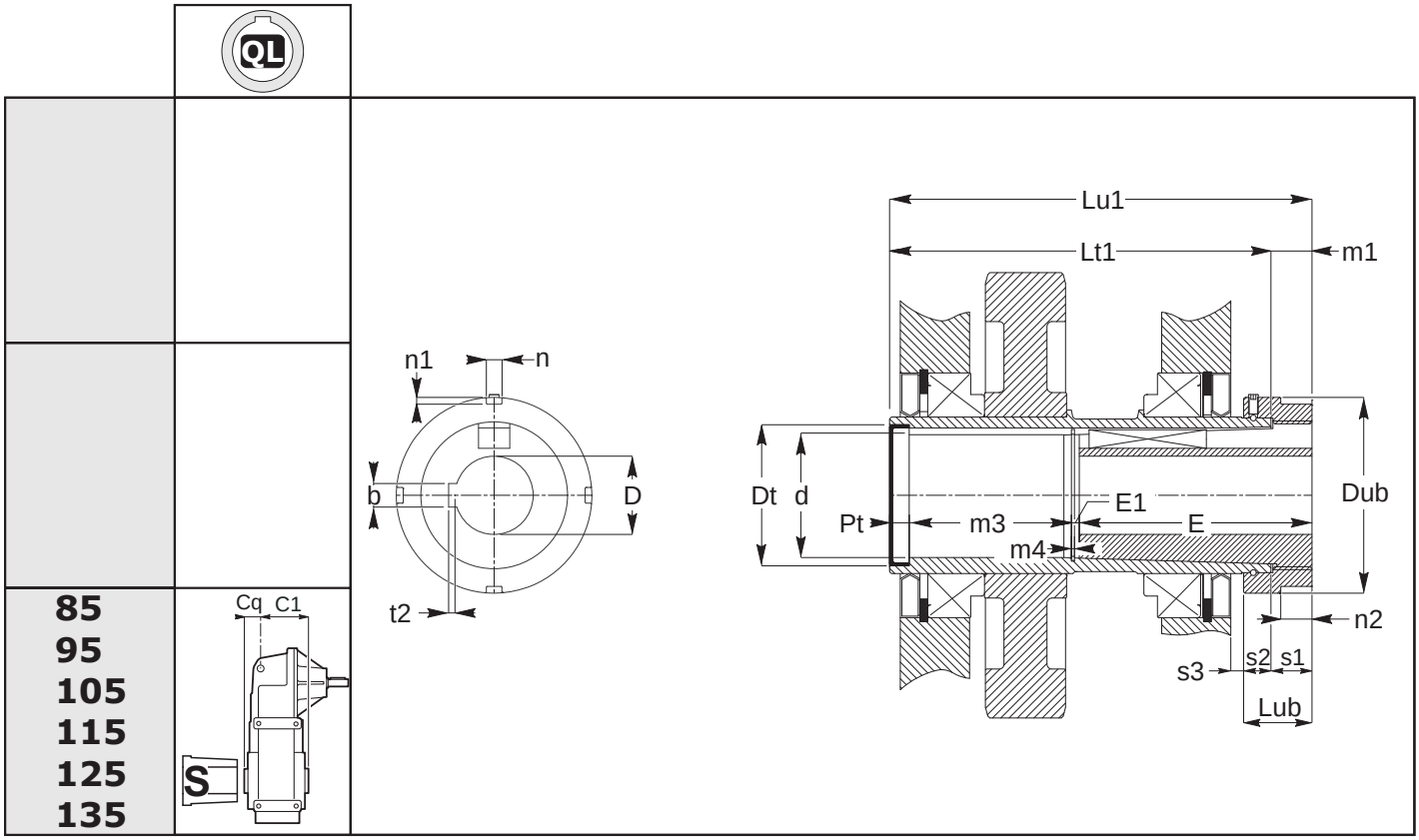

	85	95	105	115	125	135
C1	113	128	156.5	190.5	227.8	-
Cq	78	88	121.5	119.5	110.2	-
d	49.2	60.2	70.2	80.2	90.2	100.2
dt	62	72	85	100	110	120
Dub	85	100	105	120	135	145
E	121	131	141	161	181	201
E1	3.5	3.5	4.2	4.2	4.2	5.2
Lt1	170	195	257	289	317	355
Lu1	191	216	278	310	338	376
Lub	35	35	35	35	35	35
m1	21	21	21	21	21	21
m3	58.5	71.5	120.8	132.8	140.8	157.8
m4	1.7	1.7	2.2	2.2	2.2	2.7
n2	15.5	16	16	17	17	17
s1	21	21	21	21	21	21
s2	14	14	14	14	14	14
s3	5	6.5	10	13	17	15
D H7	25 30 35 40 45	35 40 45 50 55	40 45 50 55 60	45 50 55 60 65 70	55 60 65 70 75 80	70 75 80 85 90
n	7	8	8	10	10	10
n1	3	3.5	3.5	4	4	4
b	**UNI 6604**					
t2						

ALBERI LENTI

Albero lento "Quick Locking"

OUTPUT SHAFT

Output shaft "Quick Locking"

ABTRIEBSWELLEN

Выходной вал "Quick Locking"

Perno macchina / *Customer shaft* / Maschinachse

	C	de h6	G	L	Lu	R	b1	t1
85	1.5	(25) (30) (35) (40) (45)	10 10 10 5 5	50 60 70 80 90	120	5	UNI 6604	
95	1.5	(35) (40) (45) (50) (55)	10 10 10 5 5	70 80 90 100 100	130	5		
105	1.5	(40) (45) (50) (55) (60)	10 10 10 5 5	80 90 100 100 120	140	7.5		
115	2	(45) (50) (55) (60) (65) (70)	10 10 10 5 5 5	90 100 100 120 120 120	160	7.5		
125	2	(55) (60) (65) (70) (75) (80)	10 10 10 5 5 5	100 120 120 120 150 150	180	7.5		
135	2	(70) (75) (80) (85) (90)	10 10 10 5 5	120 150 150 170 170	200	10		

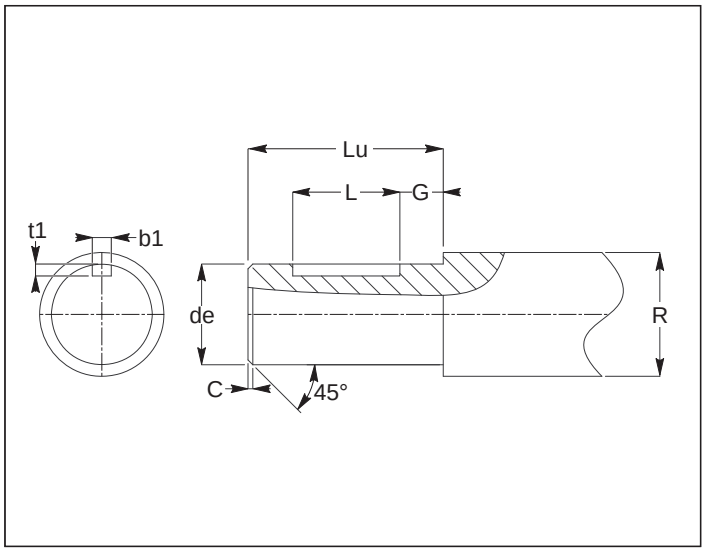

ALBERI LENTI

Albero con calettatore

OUTPUT SHAFT

Output shaft with shrink disc

ВЫХОДНОЙ ВАЛ

Полый вал со стяжной муфтой

25-45-65-85-95

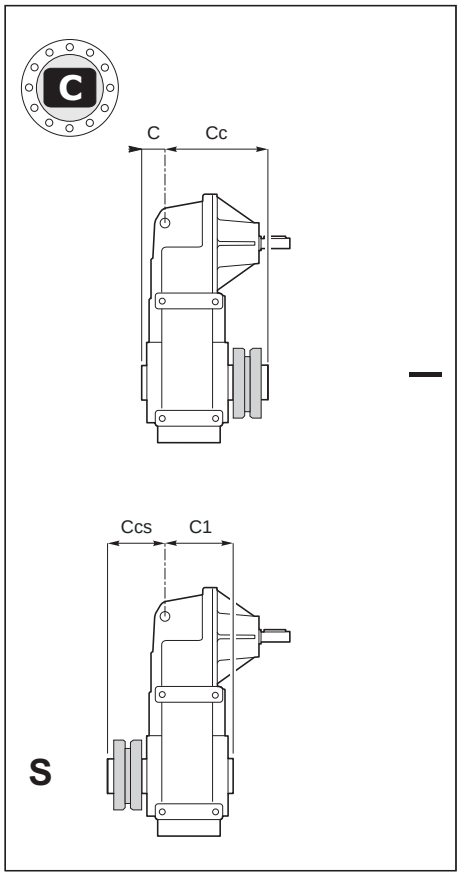

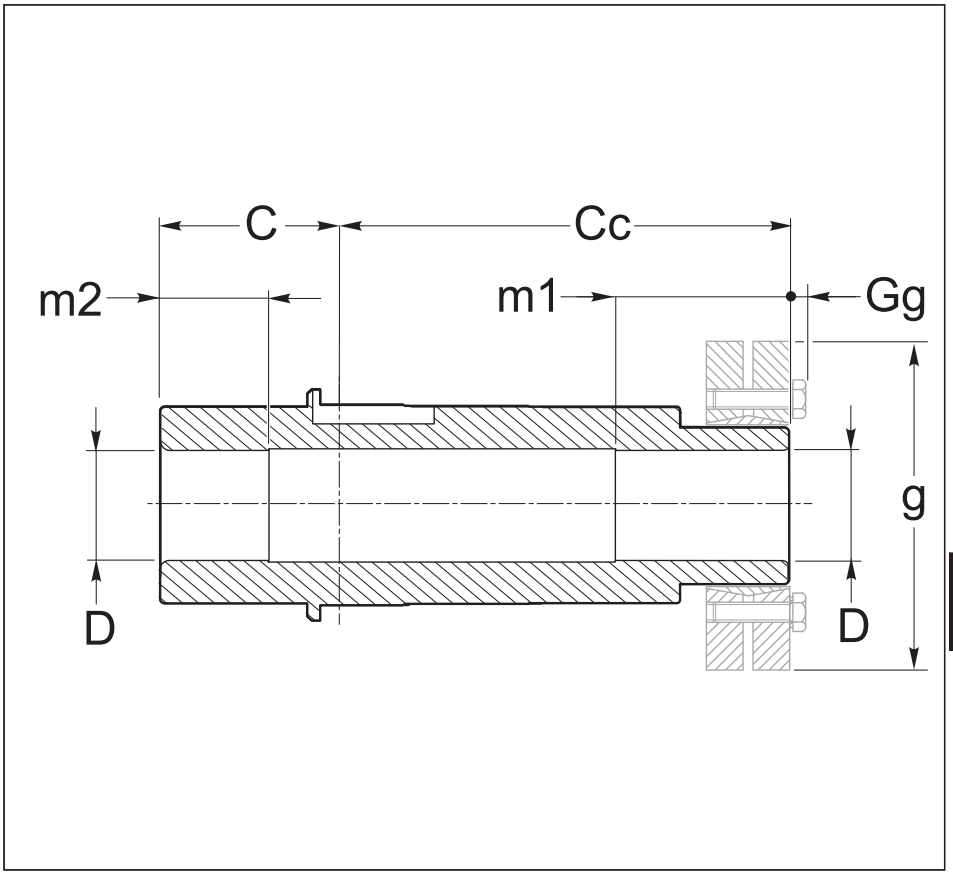

	25	45	65	85	95
C	44.5	46	33.5	42	52
Cc	82.5	109	124.5	143	163
C1	60.5	84	96.5	113	128
Ccs	66.5	71	61.5	72	87
D H7	20	30	35	45	55
m1	35	35	40	50	60
m2	25.5	30	30	30	50
g	50	72	80	100	115
Gg	3.5	4	4	4	4

	d1 h6	H	m3	m4	P	R	Ra	Rb
25	20	127	40	30	18.8	30		
45	30	155	40	35	29.8	40		
65	35	158	45	35	34.8	45		
85	45	185	55	35	44.8	55		
95	55	215	65	55	54.8	65		

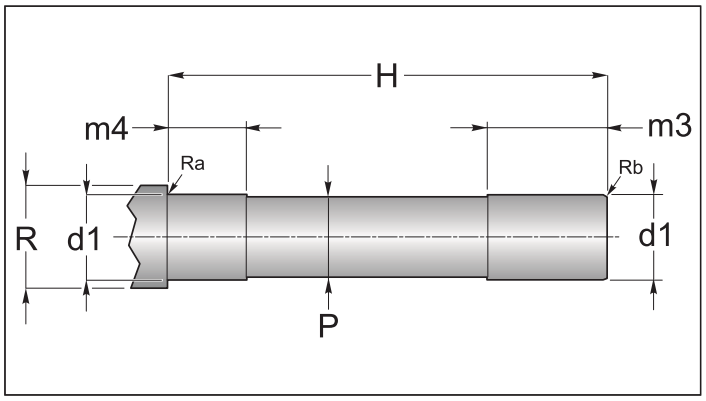

ALBERI LENTI | ***OUTPUT SHAFT*** | **ВЫХОДНОЙ ВАЛ**

Albero con calettatore | *Output shaft with shrink disc* | Полый вал со стяжной муфтой

105-115-125-135

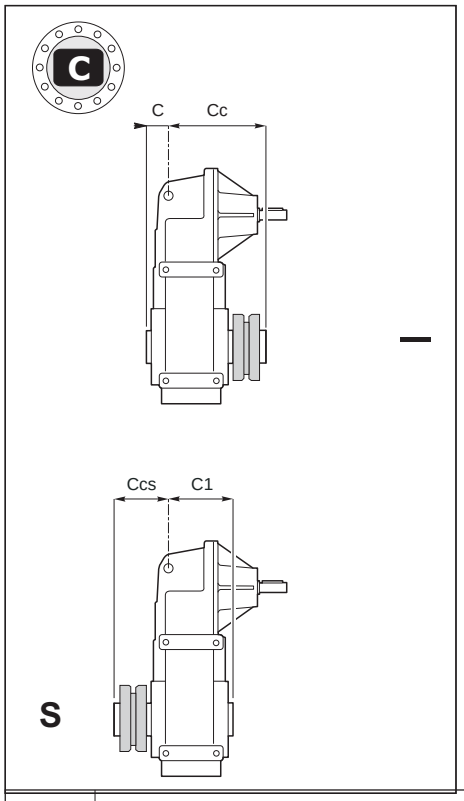

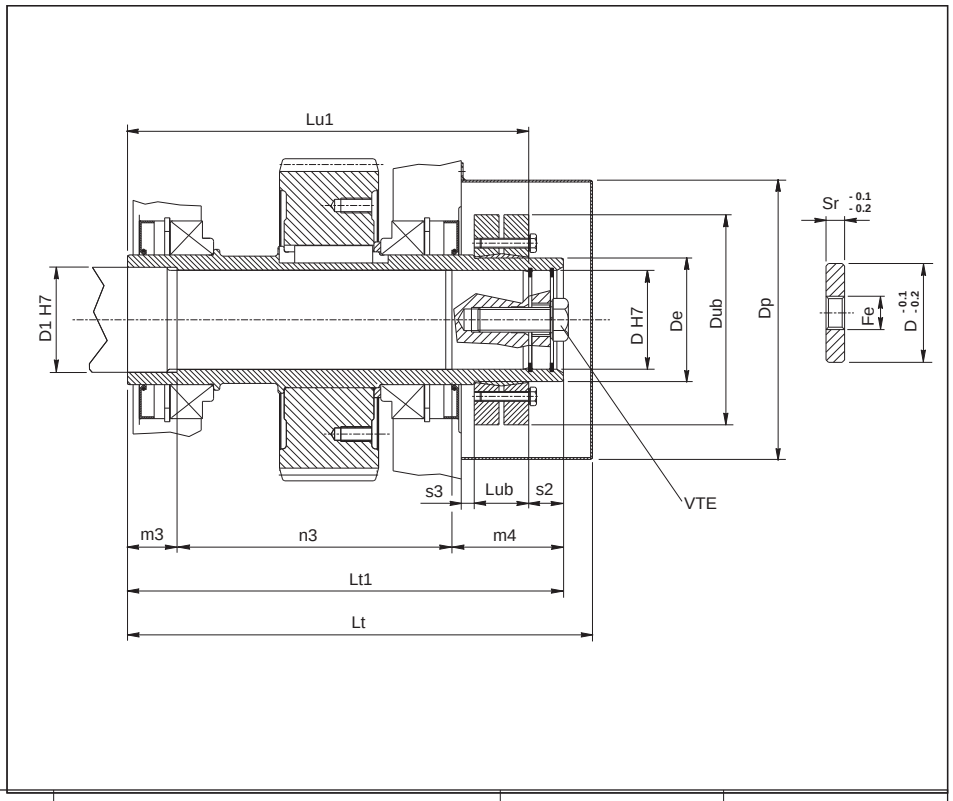

	105		115		125	135
Lt	334.5		375.5		405.5	452.5
Lt1	313		352		397	436
m3	35		40		45	50
n3	198		222		252	276
m4	80		90		100	110
Lu1	286		324		364	402
Dp	183		226		226	260
Dub	145	155	155	170	215	215
Lub	32.5	39	39	44	54	54
s2	30	27	30	28	33	34
C	85.5		83.5		74.3	85.5
C1	156.5		190.5		227.8	254.5
Cc	227.5		268.5		322.8	350.5
Ccs	156.5		161.5		169.3	181.5
D	**60**	70 (opz)	**70**	80 (opz)	**90**	**100**
D1	65	75	75	85	95	110
De	80	90	90	100	120	130
Sr	15		15		18	18
Fe	M27		M27		M30	M30
VTE	M20x60		M20x60		M24x75	M24x75

Perno macchina / *Customer shaft* / Ответный вал

	105	115	125	135
B	58	67	72	81
C	4	4.5	5	5.5
D	**60** (70)	**70** (80)	90	100
D1	65 (75)	75 (85)	95	110
E	30	32	35	40
F	198	225	257	281
Lu1	286	324	364	402
M	M20	M20	M24	M24
R	2.2	2.5	2.5	3

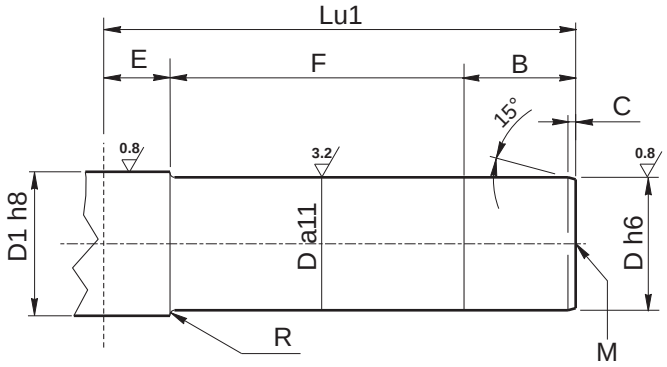

ALBERI LENTI

Estremità albero lento scanalato senza flangia brocciata

OUTPUT SHAFT

Splined output shaft without broached flange

ВЫХОДНОЙ ВАЛ

Шлицевой вал

25-45-65-85-95-105-115-125-135

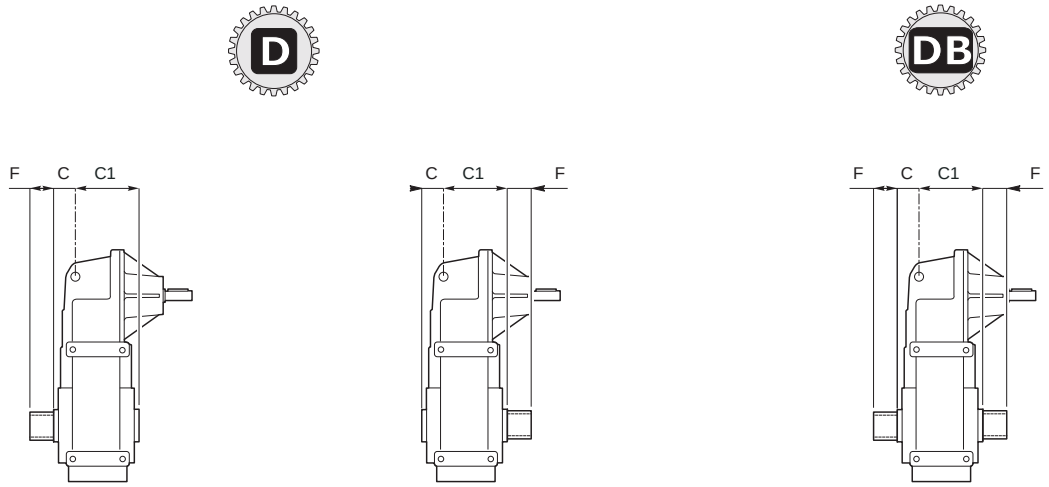

S **-** **DB**

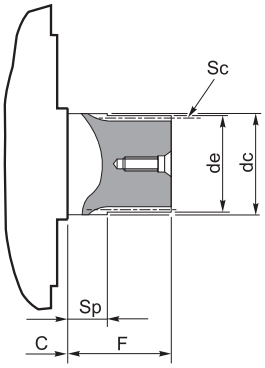

	C	C1	de (h10)	F	Profilo scanalato / *Splined profile* / Профиль шлицев					
					Sc	Z	mn	α	dc (f7)	Sp
25	44.5	60.5	*		-	*				
45	46	84			DIN 5482 35 x 31					
65	33.5	96.5			DIN 5482 40 x 36					
85	42	113			DIN 5482 58 x 53					
95	52	128			DIN 5482 70 x 64					
105	85.5	156.5	69.3	70	FIAT 70	26	2.58	30°	70	25
115	83.5	190.5	79.3	70	FIAT 80	27	2.82	30°	80	20
125	74.3	227.8	94.3	75	FIAT 95	31	2.97	30°	95	25
135	85.5	254.5	104.4	80	D. 105 DIN 5480	34	3	30°	106	25

*Contattare il ns. servizio tecnico / *Contact our technical dept* / Свяжитесь с нашим техническим отделом

ALBERI LENTI | ***OUTPUT SHAFT*** | **ВЫХОДНОЙ ВАЛ**

Albero lento cavo scanalato

Splined hollow shaft

Полый шлицевой вал

25-45-65-85-95-105-115-125-135

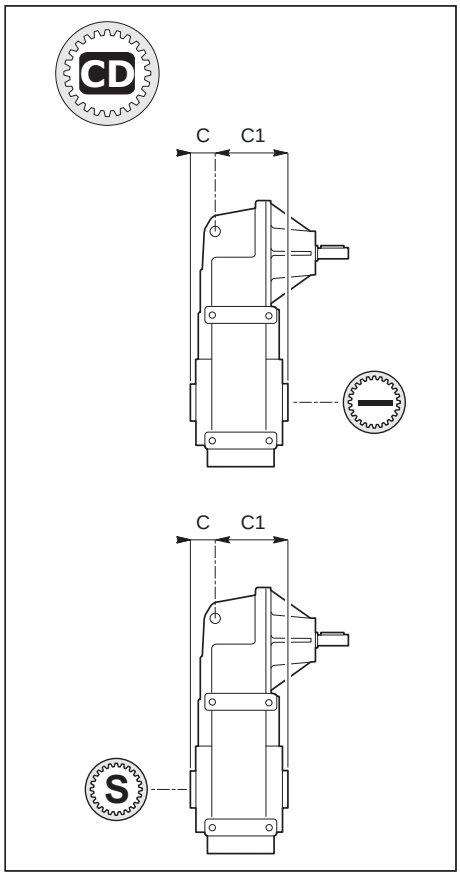

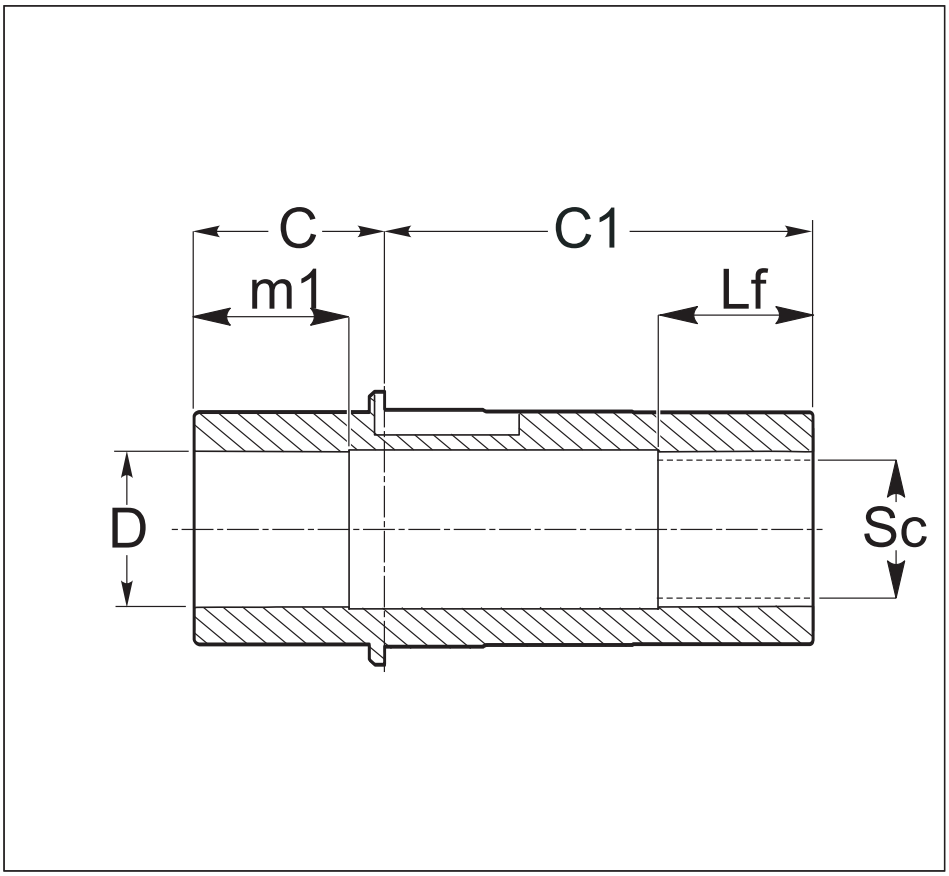

	25	45	65	85	95	105	115	125	135
C	44.5	46	33.5	42	52	85.5	83.5	74.3	85.5
C1	60.5	84	96.5	113	128	156.5	190.5	227.8	254.5
D H7	*					72	82	92	102
m1						70	90	90	110
Lf						70	90	90	110
Sc	-	28 x 25 DIN 5482	35 x 31 DIN 5482	45 x 41 DIN 5482	55 x 50 DIN 5482	70 x 64 DIN 5482	80 x 74 DIN 5482	90 x 84 DIN 5482	100 x 94 DIN 5482

Perno macchina / *Customer shaft* / Ответный вал

	d1 h6	m3	H	P	**R**	Ra	Rb		Sc	F	Lf	Lm	m
25	*								*				
45													
65													
85													
95													
105													
115													
125													
135													

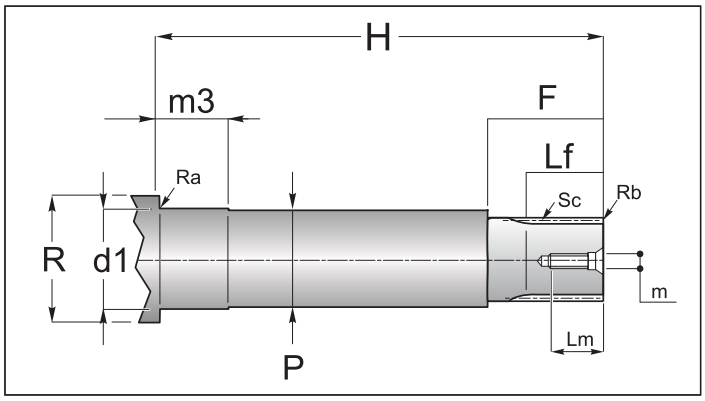

*Contattare il ns. servizio tecnico / *Contact our technical dept* / вяжитесь с нашим техническим отделом

ALBERI LENTI

Estremità scanalata albero lento flangia brocciata

OUTPUT SHAFT

Splined output shaft and broached flange

ВЫХОДНОЙ ВАЛ

Шлицевой выходной вал с фланцем

25-45-65-85-95-105-115-125-135

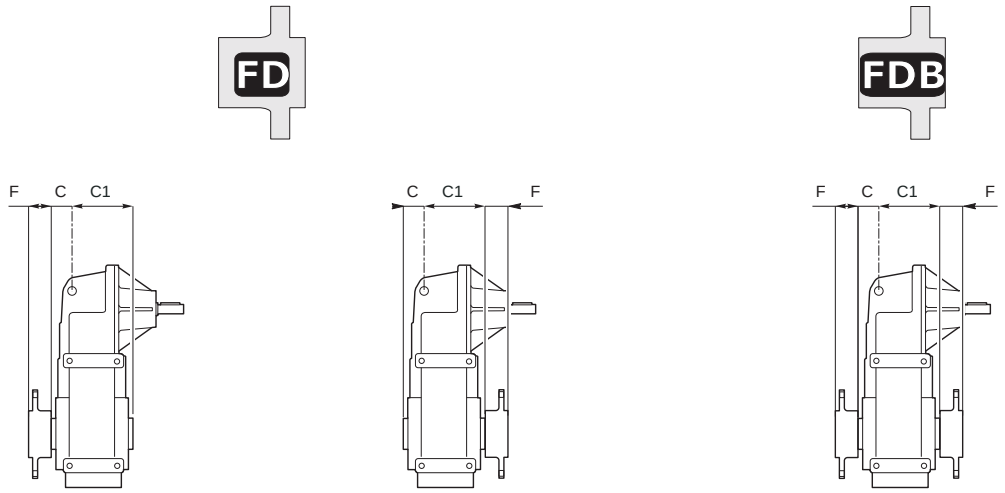

S **-** **FDB**

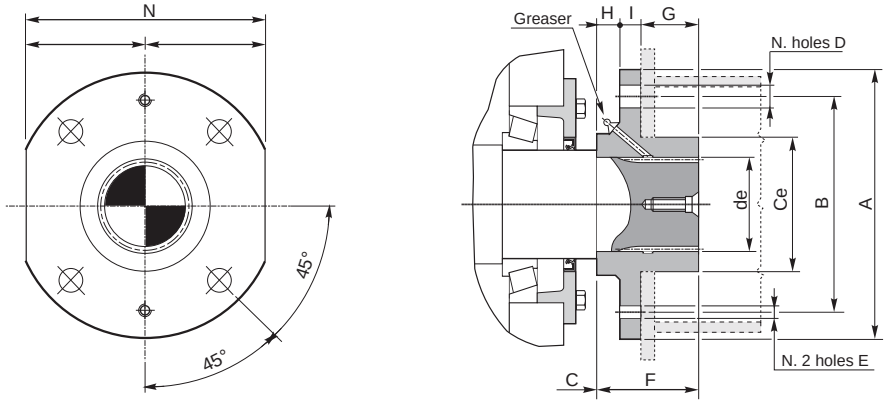

	Dimensioni generali / *General dimensions* / Общие размеры													
	de	**∅ A**	**∅ B**	**C**	**C1**	**∅ Ce** f8	N° Fori *holes* Кол-во отверстий	**∅ D**	**E**	**F**	**G**	**H**	**I**	**N** h9
25	*			44.5	60.5	*								
45				46	84									
65				33.5	96.5									
85				42	113									
95				52	128									
105	70	200	160	85.5	156.5	100	4	17.5	M10	70	43	11	16	180
115	80	220	180	83.5	190.5	110	4	19.5	M10	70	40	12	18	200
125	95	240	190	74.3	227.8	130	8	19.5	M10	75	40	15	20	220
135	105	250	200	85.5	254.5	145	8	21.5	M12	80	40	20	20	230

*Contattare il ns. servizio tecnico / *Contact our technical dept* / Свяжитесь с нашим техническим отделом

1.8 Accessori

1.8 Accessories

1.8 Опции

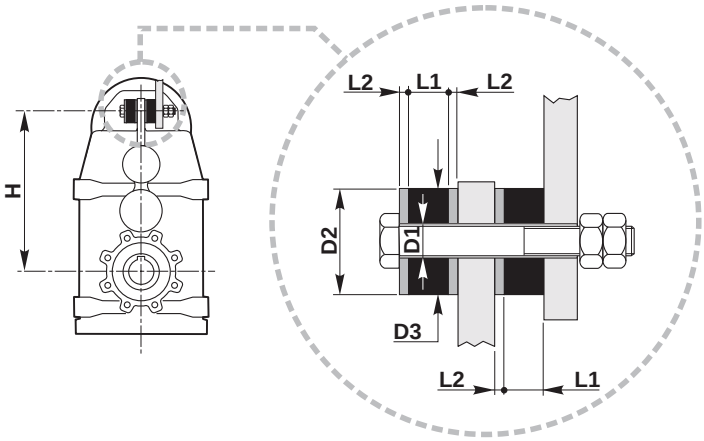

PL..	D1	D2	D3	L1	L2	H
25	12	25	25	16	4	145
45	14	40	40	16	4	175
65	14	25	25	16	4	225
85	12.5	40	40	16	4	260
95	12.5	40	40	16	4	325
105	22	60	60	22	8	375
115	22	60	60	22	8	450
125	26	70	70	25	10	550
135	*	*	*	*	*	595

*Contattare il ns. servizio tecnico / *Contact our technical dept* / Свяжитесь с нашим техническим отделом

Alberi lenti

Tutti i riduttori sono forniti con albero lento cavo. A richiesta, possono essere forniti kit di montaggio per alberi sporgenti comprensivi di linguette, rondelle e viti di fissaggio. Le dimensioni delle linguette sono conformi alle norme UNI 6604-69.

Output shafts

All gearboxes are supplied with hollow output shaft. On request there are available also assembly kits including output shafts, keys, washers and assembly screws. The dimensions of the keys are conform with UNI 6604-69.

Выходной вал

Все редукторы изготавливаются с полым выходным валом. По запросу доступен комплект, вклю аю ий в себя цилиндрический выходной вал, шпонки, шайбы и крепежи. Размеры шпонки регламентируются UNI 6604-69

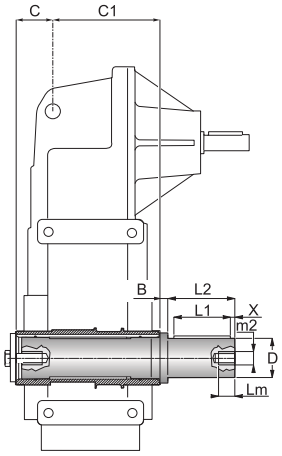

	B	C	C1	D g6	m_2	L_1	L_2	L_m	X
25*	10	44.5	60.5	20	M 8	25	40	20	8
45*	16	46	84	30	M 10	50	60	25	5
65*	15	33.5	96.5	35	M 10	60	70	25	5
85*	21	42	113	45	M 10	80	90	25	5
95*	26	52	128	55	M 12	100	110	32	5

*** ATTENZIONE**
L'albero lento sporgente è fornito per essere installato sulla versione del riduttore con albero CAVO con diametro STANDARD.

*ATTENTION
The output shaft is available only for standard hollow shaft diameter.

ВНИМАНИЕ:
Выходной вал доступен только для стандартных диаметров.

1.9 Linguette

1.9 Keys

1.9 Шпонки

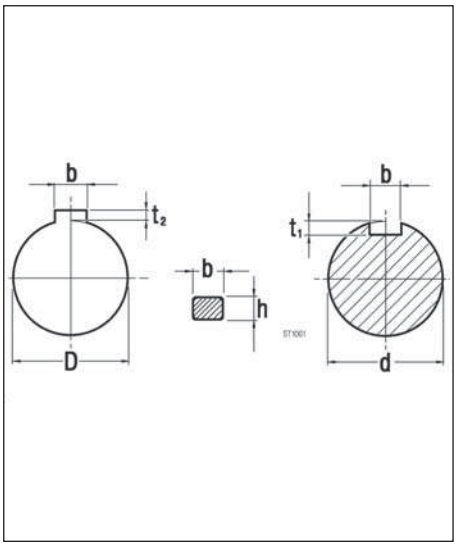

Albero entrata
Input shaft
Входной вал

Tab. 4.17

d	bxh	t1	
16	5x5	3	0/ +0.1
19	6x6	3.5	
24	8x7	4	0/ +0.2

Albero uscita
Output shaft
Выходной вал

D	bxh	t2	
19	6x6	2.8	0/ +0.1
20	8x7	2.8	
24	8X7	3.3	0/ +0.2
25	8x7	3.3	
28	8x7	3.3	
30	8x7	3.3	
32	10x8	3.3	
35	10x8	3.3	
40	12x8	3.3	
42	12x8	3.3	
45	14x9	3.8	
48	14x9	3.8	
50	14x9	3.8	
55	16x10	4.3	
60	18X11	4.4	0/ +0.3
70	20x12	4.9	
80	22x14	5.4	
90	25x14	5.4	
100	28x16	6.4	

F