INDICE
INDEX
СОДЕРЖАНИЕ

A	**Generalità** ***General information*** **Общая информация**	**A1**
B	**Riduttori coassiali AR - AM - AC** ***In-line gearboxes AR - AR - AC*** **Соосные редукторы AR - AR - AC**	**B1**
C	**Riduttori - motoriduttori ortogonali OM - OR - OC - ROC** ***Helical bevelgearboxes and geared motors OM - OR - OC - ROC*** **Цилиндроконические редукторы и мотор-редукторы OM - OR - OC - ROC**	**C1**
D	**Riduttori - motoriduttori ortogonali ad assi sghembi SM** ***The skew bevel helical gearboxes with skew axis SM*** **Редукторы и мотор-редукторы с ортогональным расположением осей SM**	**D1**
E	**Riduttori - motoriduttori paralleli - pendolari PM - PR - PC** ***Shaft gearboxes - shaft mounted gearboxes and geared motors PM - PR - PC*** **Монтируемые на вал цилиндрические редукторы PM - PR - PC**	**E1**
F	**Riduttori - motoriduttori paralleli - pendolari Lunghi PLM - PLR - PLC** ***Shaft gearboxes - shaft mounted gearboxes Long version PLM - PLR - PLC*** **Цилиндрические редукторы с увеличенным межосевым расстоянием PLM - PLR - PLC**	**F1**

1.0 GENERALITA' — *1.0 GENERAL INFORMATION* — 1.0 ОБЩАЯ ИНФОРМАЦИЯ

1.1 Unita' di misura — *1.1 Measurement units* — 1.1 Единицы измерения

Tab. 1.1

SIMBOLO *SYMBOL* ОБОЗНАЧЕНИЕ	DEFINIZIONE	*DEFINITION*	ОПРЕДЕЛЕНИЕ	UNITA' DI MISURA *MEASUREMENT UNIT* ЕДИНИЦЫ ИЗМЕРЕНИЯ	
Fr_{1-2}	Carico Radiale	*Radial load*	Радиальная нагрузка	**N**	1N=0.1daN ≅ 0.1kg
Fa_{1-2}	Carico assiale	*Axial load*	Осевая нагрузка	**N**	
	Dimensioni	*Dimensions*	Размеры	**mm**	
FS	Fattore di servizio	*Service factor*	Сервис-фактор		
FS'	Fattore di servizio riduttore	*Gearbox service factor*	Сервис-фактор редуктора		
kg	Massa	*Mass*	Масса	**kg**	
T_{2M}	Momento torcente nominale riduttore	*Output nominal torque*	Номинальный крутящий момент	**Nm**	1Nm=0.1daNm≅0.1kgm
T_2	Momento torcente motorid.	*Gear motor torque*	Крутящий момент редуктора	**Nm**	
P	Potenza motore	*Gear unit power*	Мощность мотора	**kW**	
Pt_N	Potenza limite termico	*Limit thermal capacity*	Предельная термическая мощность	**kW**	
Pc	Potenza corretta	*Correct power*	Скорректированння мощность	**kW**	1kW = 1.36 HP (PS)
P_1	Potenza motoriduttore	*Gear motor power*	Мощность мотор-редуктора	**kW**	
P'	Potenza richiesta in uscita	*Output power*	Требуемая выходная мощность	**kW**	
RD	Rendimento dinamico	*Dynamic efficiency*	Динамический КПД		
RS	Rendimento statico	*Static efficiency*	Статический КПД		
ir	Rapporto di trasmissione	*Ratio*	Передаточное отношение		
n_1	Velocità albero entrata	*Input speed*	Входная скорость	**min^{-1}**	1 min^{-1} = 6.283 rad.
n_2	Velocità albero in uscita	*Output speed*	Выходная скорость		
Tc	Temperatura ambiente	*Ambient temperature*	Температура окружающей среды	**°C**	
IEC	Motori accoppiabili	*Motor options*	Сопряжение с мотором		

1.2 Velocità in entrata — *1.2 Input speed* — 1.2 Входная скорость

	A	O	S	P	PL	PT
n_1(min^{-1})	2800	2800	2800	2800	2800	2000
	1400	1400	1400	1400	1400	1400
	900	900	900	900	900	900
	500	500	500	500	500	500

1.3 Fattore di servizio

Il fattore di servizio FS permette di qualificare, in prima approssimazione, la tipologia dell'applicazione tenendo conto della natura del carico (A, B, C), della durata di funzionamento h/d (ore giornaliere) e del numero di avviamenti/ora. Il coefficiente così trovato dovrà essere uguale o inferiore al fattore di servizio del motoriduttore FS' dato dal rapporto fra la coppia nominale del riduttore T_{2M} indicata a catalogo e la coppia M' richiesta dall'applicazione .
I valori di FS indicati nella tab. 1.3, sono relativi all'azionamento con motore elettrico, se utilizzato un motore a scoppio, si dovrà tenere conto di un fattore di moltiplicazione 1.3 se a più cilindri e 1.5 se monocilindro.
Se il motore elettrico applicato è autofrenante, considerare un numero di avviamenti doppio di quello effettivamente richiesto.

1.3 Service factor

The service factor FS permits approximate qualification of the type of application, taking into account the type of load (A,B,C), length of operation h/d (hours/day) and the number of start-up/hour. The coefficient thus calculated must be equal or less than the motorgear unit service factor FS' given by the rated torque of gear unit T_{2M} as indicated in the catalogue and the torque M' required by the application.
The FS values reported in Table 1.3 refer to a drive unit with an electric motor. If a combustion engine is used, a multiplication factor of 1.3 must be applied for a several-cylinder engine, 1.5 for a single-cylinder engine.
If the electric motor applied is self-braking, consider twice the number of start-up than those actually required.

1.3 Сервис-фактор

Сервис-фактор FS позволяет приблизительно определить режим эксплуатации механизма, опираясь на характер нагрузки (A, B, C), продолжительность работы (часов в день) и число включений в час. Рассчитанный таким образом коэффициент должен быть равен или меньше сервис-фактора FS' мотор-редуктора, определяемому номинальным крутящим моментом T_{2M}, приведенном в каталоге, и требуемым крутящим моментом M'.
Значения FS, указанные в таб. 1.3, приведены для привода с электрическим мотором, если используется двигатель внутреннего сгорания, необходимо увеличивать коэффициент в 1.3 - для многоцилиндровых и в 1.5 - для одноцилиндровых двигателей. Если используется электродвигатель со встроенным тормозом, принимается количество включений в два раза превышающее, требуемое.

Tab. 1.2

FATTORE DI SERVIZIO / *SERVICE FACTOR* / СЕРВИС-ФАКТОР
FS

Classe di carico / *Load class* / Класс нагрузки	час/день	N. AVVIAMENTI/ORA / *N. START-UP/HOUR* / ЧИСЛО ВКЛЮЧЕНИЙ В ЧАС								
		2	**4**	**8**	**16**	**32**	**63**	**125**	**250**	**500**
A	**4**	0.85	0.9	0.93	0.93	0.98	1.03	1.06	1.1	1.2
	8	1.0	1.0	1.1	1.1	1.15	1.2	1.24	1.3	1.3
	16	1.2	1.2	1.3	1.3	1.35	1.45	1.5	1.5	1.55
	24	1.4	1.4	1.5	1.5	1.55	1.6	1.65	1.7	1.75
	APPLICAZIONI / *APPLICATIONS* / ПРИМЕНЕНИЕ									
Carico uniforme ***Uniform load*** **Равномерная нагрузка**	Agitatori per liquidi puri			*Pure liquid agitators*			Мешалки для жидкостей			
	Alimentatori per fornaci			*Fournace feeders*			Загрузчики печей			
	Alimentatori a disco			*Disc feeders*			Дисковые подающие механизмы			
	Filtri di lavaggio con aria			*Air laundry filters*			Фильтры для мойки с использованием воздуха			
	Generatori			*Generators*			Генераторы			
	Pompe centrifughe			*Centrifugal pumps*			Центробежные насосы			
	Trasportatori con carico uniforme			*Uniform load conveyors*						

Classe di carico / *Load class* / Класс нагрузки	h/d	N. AVVIAMENTI/ORA / *N. START-UP/HOUR* / ЧИСЛО ВКЛЮЧЕНИЙ В ЧАС								
		2	**4**	**8**	**16**	**32**	**63**	**125**	**250**	**500**
B	**4**	1.11	1.12	1.15	1.19	1.23	1.28	1.32	1.36	1.40
	8	1.29	1.31	1.34	1.40	1.45	1.51	1.56	1.60	1.64
	16	1.54	1.56	1.59	1.65	1.71	1.78	1.84	1.90	1.96
	24	1.73	1.75	1.80	1.90	1.97	2.05	2.10	2.16	2.22
	APPLICAZIONI / *APPLICATIONS* / ПРИМЕНЕНИЕ									
Carico con urti moderati ***Moderate shock load*** **Нагрузка с умеренными ударами**	Agitatori per liquidi e solidi			*Liquid and solid agitators*			Мешалки жидких и твердых веществ			
	Alimentatori a nastro			*Belt conveyors*			Ленточные конвейеры			
	Argani con medio servizio			*Medium service winches*			Лебедки			
	Filtri con pietre e ghiaia			*Stone and gravel filters*			Фрикционные сита для камня и гравия			
	Viti per espulsione acqua			*Dewatering screws*			Винтовые насосы			
	Flocculatori			*Flocculator*			Хлопьеобразователь			
	Filtri a vuoto			*Vacuum filters*			Вакуумные фильтры			
	Elevatori a tazze			*Bucket elevators*			Ковшовые элеваторы			
	Gru			*Cranes*			Краны			

Classe di carico / *Load class* / Класс нагрузки	h/d	N. AVVIAMENTI/ORA / *N. START-UP/HOUR* / ЧИСЛО ВКЛЮЧЕНИЙ В ЧАС								
		2	**4**	**8**	**16**	**32**	**63**	**125**	**250**	**500**
C	**4**	1.46	1.46	1.48	1.51	1.57	1.61	1.62	1.64	1.66
	8	1.71	1.71	1.73	1.76	1.82	1.86	1.87	1.89	1.89
	16	2.04	2.05	2.07	2.10	2.15	2.20	2.21	2.23	2.23
	24	2.31	2.31	2.33	2.36	2.42	2.48	2.52	2.54	2.56
	APPLICAZIONI / *APPLICATIONS* / ПРИМЕНЕНИЕ									
Carico con forti urti ***Heavy shock load*** **Нагрузка с сильными ударами**	Argani per servizio pesante			*Heavy duty hoists*			Лебедки для тяжелой эксплуатации			
	Estrusori			*Extruders*			Экструдеры			
	Calandre per gomma			*Crusher rubber calenders*			Каландры для резины			
	Presse per mattoni			*Brick presses*			Прессы для кирпича			
	Piallatrici			*Planing machine*			Строгальные станки			
	Mulini a sfera			*Ball mills*			Шаровые мельницы			

1.3 Rendimento

1.3 Efficiency

1.3 Коэф.полезного действия

Tab. 1.3

stadi / stages / ступени	RD (%)								
	AR	OR			SM	PR	PLR		PT
		63 71-90-112	80 100-125-140	132 150-170-190			25-45 65-85-95	105 115-125-135	
1	97	-	-	-	-	-	-	-	98
2	95	-	95	-	90	95	-	-	96
3	93	90	-	94	-	93	93	94	-
4	-	-	-	-	-	-	91	-	-

1.3.1 Gioco angolare

Nei riduttori a ingranaggi cilindrici e/o ipoidi il gioco angolare è indicativamente contenuto nell'intervallo di 5' ÷ 30'.

1.3.1 Backlash

On cylindrical or ipoid gearboxes, output shaft backlash is inside this range: 5' ÷ 30'.

1.3.1 Угловой люфт

В цилиндрических и/или конических передачах угловой люфт выходных валов находится в пределах от 5' до 30'.

1.4 Lubrificazione

La lubrificazione dei riduttori è consentita mediante un sistema misto bagno olio e sbattimento, che garantisce normalmente la lubrificazione di tutti i componenti interni al riduttore.
Per quelle posizioni di montaggio caratterizzate da assi di rotazione verticali, vengono adottate particolari soluzioni al fine di garantire una buona lubrificazione anche degli organi presenti nelle posizioni più sfavorevoli.

I riduttori delle taglie di bassa potenza vengono forniti completi d'olio **SHELL** a base sintetica tipo **OMALA S4 WE** viscosità 320 cSt: tali riduttori sono a lubrificazione cosidetta "long life" ossia non richiedono alcuna sostituzione dell'olio per tutto il loro arco di vita.

1.4 *Lubrication*

Gearboxes lubrication is provided trough a combination of oil immersion and oil-splash patterns, which normally guarantees the lubrication of all internal components.
For some mounting positions, typically those featuring a vertical shaft, provisions are made to guarantee lubrication of even the least favourably located drive components.

*The gearboxes of smaller size are supplied with **SHELL** synthetic based oil filled, type **OMALA S4 WE**, 320 cSt viscosity. This gearboxes are filled with a "long life" poliglycol based lubricant: this means they are maintenance-free and do not require oil changes during the operating life.*

1.4 Смазка

Смазка редукторов - картерная, гарантирует смазку всех внутренних деталей редуктора. Для тех монтажных положений, при которых валы редукторов или мотор редукторов вращаются вертикально, добавляются особые добавки, которые обеспечивают лучшую смазку даже тех деталей, которые находятся в самых невыгодных положениях.

Редукторы малых габаритов заправлены маслом **SHELL** на синтетической основе типа **OMALA S4 WE 320** вязкость 320 и не требуют замены масла в течение всего срока эксплуатации.

Gli oli disponibili appartengono generalmente a tre grandi famiglie:
1) Oli minerali
2) Oli sintetici Poli-Alfa-Olefine
3) Oli sintetici Poli-Glicole
La scelta più appropriata è generalmente legata alle condizioni di impiego. riduttori non particolarmente caricati e con un ciclo di impiego discontinuo. senza escursioni termiche importanti, possono certamente essere lubrificati con olio minerale.
Nei casi di impiego gravoso, quando i riduttori saranno prevedibilmente caricati molto ed in modo continuativo, con conseguente prevedibile innalzamento della temperatura, è bene utilizzare lubrificanti sintetici tipo polialfaolefine (PAO).

Available oils are typically grouped into three major classes:
1) Mineral oils
2) Poly-Alpha-Olefin synthetic oils
3) Polyglycol synthetic oils
Oil is normally selected in accordance with environmental and operating conditions. Mineral oil is the appropriate choice for moderate load, non-continuous duty applications free from temperature extremes.
In severe applications, where gear units are to operate under heavy loads in continuous duty and high temperatures are expected, synthetic Poly-Alpha-Olefin oils (PAO) are the preferred choice.

Используемые масла делятся на три группы:
1) Минеральные масла
2) Поли-Альфа-Олефиновые синт.масла
3) Полигликолевые синтетические масла
Масла обычно выбираются в соответствии с условиями окружающей среды и условиями эксплуатации. Минеральные масла подходят для умеренных, периодических нагрузок, без экстремальных температурных значений.В суровых условиях, когда редукторы работают в условиях тяжелых нагрузок в постоянном режиме и при высоких температурах синтетические Поли-Альфа-Олефиновые масла(ПАО) являются предпочтительными.

1.4 Lubrificazione

Gli oli di tipo poliglicole (PG) sono da utilizzare strettamente nel caso di applicazioni con forti strisciamenti fra i contatti, ad esempio nelle viti senza fine. Debbono essere impiegati con grande attenzione poiché non sono compatibili con gli altri oli e sono invece completamente miscibili con l'acqua. Questo fenomeno è particolarmente pericoloso poiché non si nota, ma deprime velocemente le caratteristiche lubrificanti dell'olio.

Oltre a questi già menzionati, ricordiamo che esistono gli oli per l'industria alimentare. Questi trovano specifico impiego nell'industria alimentare in quanto sono prodotti speciali non nocivi alla salute. Vari produttori forniscono oli appartenenti a tutte le famiglie con caratteristiche molto simili.

Attenzione:
I riduttori della Serie S sono forniti completi di olio sintetico del tipo polialfaolefine (PAO):
tali riduttori sono a lubrificazione cosidetta "long life" ossia non richiedono alcuna sostituzione dell'olio per tutto il loro arco di vita.

⚠

L'olio non è miscelabile con olio standard STM SHELL **OMALA S4 WE** e comunque con tutte le tipologie di olio sintetico del tipo poliglicole(PG) .
Qualora si rendesse necessaria conoscere il tipo di olio da utilizzare sui prodotti della serie S è necessario consultare il Nostro Ufficio Tecnico.

1.4 *Lubrication*

Polyglycol oils (PG) should only be used in applications involving high sliding friction, as is the case with worm shafts. These particular oils should be used with great care, as they are not compatible with other oils, but are totally mixable with water. The oil mixed with water cannot be told from uncontamined oil, but will degrade very rapidly.

In addition to the oils mentioned above, there are food-grade oils. These are special oils harmless to human health for use in the food industry. Oils with similar characteristics are available from a number of manufacturers.

Warning :
Warning : Gearboxes of the S series are supplied lubricated with synthetic oil (PAO).
This "long life" lubricating oil does not need to be replaced for the whole gearbox lifetime.

⚠

*This type of oil shall not be mixed with STM SHELL **OMALA S4 WE** and any other synthetic PG (polyglycol oil).*
In case you need to know which oil type can be used on S series please contact our Technical Office.

1.4 Смазка

Полигликолевые масла (ПГ) должны использоваться только в устройствах, связанных с высоким уровнем трения скольжения, например червячных передачах. Данное масло должно использоваться с особой осторожностью, так как оно не совместимо с другими маслами и полностью смешивается с водой. Смесь масла и воды нельзя отличить от чистого масла, но свойства данной смеси значительно ухудшаются.

В дополнение к маслам упомянутым выше есть “пищевой” класс масел. Эти масла безвредны для человеческого организма и могут быть использованы в пищевой промышленности. Масла со схожими характеристиками доступны у большого числа производителей.

Внимание:
Редукторы серии S поставляются заправленными синтетическим маслом (ПАО).
Данное масло не требует замены в течение всего периода эксплуатации.

⚠

Не допускается смешивать данный тип масла со стандартными поставляемыми STM маслами SHELL **OMALA S4 WE** или любыми другими синтетическими (ПГ).
Если Вам необходимо знать тип другого масла, которое может быть использовано в редукторах серии S, пожалуйста, свяжитель с нашим Техническим Отделом.

1.4 Lubrificazione

La Tab. 1.4 è utile per la selezione dei lubrificanti per riduttori da utilizzare in base alla loro stabilità alle varie temperature.

1.4 *Lubrication*

The Table 1.4 is useful for gearbox lubricant selection.

1.4 Смазка

Таблица 1.4 - перечень рекомендуемых масел.

Tab. 1.4

Produttore *Manufacturer* Производитель	Oli Minerali *Mineral oils* Минеральное			Oli Sintetici Polialfaolefine (PAO) *Poly-Alpha-Olefin synthetic oils (PAO)* Поли-Альфа-Олефиновые (ПАО)			Oli Sintetici Poliglicoli (PG) *Polyglycol synthetic oils(PG)* Полигликолевые (ПГ)			
	ISO VG			ISO VG			ISO VG			
	220	320	460	150	220	320	150	220	320	460
Temp. ambiente *Amb. temp.* Umgebungstemperatur Tc [°C]	-5° ÷ 25°	0° ÷ 35°	10° ÷ 45°	-10° ÷ 25°	-5° ÷35°	0° ÷ 50°	-10° ÷ 25°	-5° ÷ 35°	0° ÷ 50°	10° ÷ 60°
AGIP	Blasia 220	Blasia 320	Blasia 460	-	Blasia SX 220	Blasia SX 320	Blasia S 150	Blasia S 220	Blasia S 320	Blasia S 460
ARAL	Degol BG 220 Plus	Degol BG 320 Plus	Degol BG 460 Plus	Degol PAS 150	Degol PAS 220	Degol PAS 320	Degol GS 150	Degol GS 220	Degol GS 320	Degol GS 460
BP	Energol GR-XP 220	Energol GR-XP 320	Energol GR-XP 460	Enersyn EPX 150	Enersyn EPX 220	Enersyn EPX 320	Enersyn SG 150	Enersyn SG-XP 220	Enersyn SG-XP 320	Enersyn SG-XP 460
CASTROL	Alpha SP 220	AlphaSP 320	AlphaSP 460	Alphasyn EP 150	Alphasyn EP 220	Alphasyn EP 320	Alphasyn PG 150	Alphasyn PG 220	Alphasyn PG 320	Alphasyn PG 460
CHEVRON	Ultra Gear 220	Ultra Gear 320	Ultra Gear 460	Tegra Synthetic Gear 150	Tegra Synthetic Gear 220	Tegra Synthetic Gear 320	HiPerSYN 150	HiPerSYN 220	HiPerSYN 320	HiPerSYN 460
ESSO	Spartan EP 220	Spartan EP 320	Spartan EP 460	Spartan S EP 150	Spartan S EP 220	Spartan S EP 320	Glycolube 150	Glycolube 220	Glycolube 320	Glycolube 460
KLÜBER	Klüberoil GEM 1-220	Klüberoil GEM 1-320	Klüberoil GEM 1-460	Klübersynth EG 4-150	Klübersynth EG 4-220	Klübersynth EG 4-320	Klübersynth GH 6-150	Klübersynth GH 6-220	Klübersynth GH 6-320	Klübersynth GH 6-460
MOBIL	Mobilgear XMP 220	Mobilgear XMP 320	Mobilgear XMP 460	Mobilgear SHC XMP 150	Mobilgear SHC XMP 220	Mobilgear SHC XMP 320	Glygoyle 22	Glygoyle 30	Glygoyle HE320	Glygoyle HE460
MOLIKOTE	L-0122	L-0132		L-1115	L-1122	L-1132	-	-	-	-
OPTIMOL	Optigear BM 220	Optigear BM 320	Optigear BM 460	Optigear Synthetic A 150	Optigear Synthetic A 220	Optigear Synthetic A 320	Optiflex A 150	Optiflex A 220	Optiflex A 320	Optiflex A 460
Q8	Goya 220	Goya 320	Goya 460	El Greco 150	El Greco 220	El Greco 320	Gade 150	Gade 220	Gade 320	Gade 460
SHELL	OMALA S2 G 220	OMALA S2 G 320	OMALA S2 G 460	Omala HD 150	Omala HD 220	Omala HD 320	OMALA S4 WE 150	OMALA S4 WE 220	OMALA S4 WE 320	OMALA S4 WE 460
TEXACO	Meropa 220	Meropa 320	Meropa 460	Pinnacle EP 150	Pinnacle EP 220	Pinnacle EP 320	-	Synlube CLP 220	Synlube CLP 320	Synlube CLP 460
TOTAL	Carter EP 220	Carter EP 320	Carter EP 460	Carter SH 150	Carter SH 220	Carter SH 320	Carter SY 150	Carter SY 220	Carter SY 320	Carter SY 460
TRIBOL	1100/220	1100/320	1100/460	1510/150	1510/220	1510/320	800\150	800\220	800\320	800\460
Lubrificanti sintetici per uso alimentare / *Food-grade synthetic lubricants* / Синтетические масла для пищевой промышленности										
AGIP				Rocol Foodlube Hi-Torque 150	—	Rocol Foodlube Hi-Torque 320				
ESSO				—	Gear Oil FM 220	—				
KLÜBER				Klüberoil 4 UH1 N 150	Klüberoil 4 UH1 N 220	Klüberoil 4 UH1 N 320				
MOBIL				DTE FM 150	DTE FM 220	DTE FM 320				
SHELL				Cassida Fluid GL 150	Cassida Fluid GL 220	Cassida Fluid GL 320				

I riduttori STM forniti completi di lubrificante, possono essere utilizzati, salvo diverse indicazioni, in ambienti con temperature comprese fra 0 °C e + 50 °C. Per condizioni ambientali diverse consultare il ns. servizio tecnico.

STM gearboxes supplied with oil filled, can be used in rooms with a temperature from 0 °C and + 50 °C, if not otherwise indicated. In case of different ambient conditions, please contact our technical department.

Редукторы STM, укомплектованные смазочными материалами, могут эксплуатироваться при температуре окружающей среды от 0°C до + 50°C. При необходимости использования при особых температурных условиях, пожалуйста, обращайтесь в нашу техническую службу.

1.5 Limite termico

In determinate condizioni applicative è necessario verificare che la potenza assorbita dal riduttore non superi la potenza limite termico sotto descritta.
Il rendimento di un riduttore è dato dal rapporto fra potenza resa in iuscita e quella resa in ingresso.
La quota mancante, convertita in calore, deve essere ceduta o scambiata all'esterno per non compromettere il riduttore dal punto di vista termico.
Si deve verificare che la potenza applicata al riduttore sia minore o uguale alla potenza del limite termico Pt_N.
Non si deve tenere conto di Pt_N se il funzionamento è con pause di durata sufficiente a ristabilire nel riduttore e/o rivio angolare la temperatura ambiente.

1.5 Thermal capacity

In specific applications check that the absorbed gearbox power does not exceed the below described limit thermal capacity . Gearbox efficiency is given by the relation between output and input power. The missing quota, converted or exchanged in heat, has to be lost externally in order to avoid excessive temperatures inside the gearbox.
It is advisable to verify that power applied to the gearbox is less than or equal to thermal limit power Pt_N .
Pt_N must not be taken into consideration if duty is followed by an interval sufficient to restore the ambient temperature inside the gearbox.

1.5 Термическая мощность

При определенных условиях эксплуатации необходимо учитывать, что часть потребляемой мощности преобразуется в тепловую энергию. Эффективность теплоотвода характеризуется отношением входной и выходной мощностей. Мощность, перешедшая в тепловую энергию, должна быть отведена, чтобы избежать перегрева редуктора.
Необходимо проверять, чтобы подводимая к редуктору мощность не превышала предельную его термическую мощность - Pt_N.
Параметр Pt_N не должен приниматься в расчет, если редуктор эксплуатируется с перерывами, достаточными для восстановления нормальной рабочей температуры.

In Tab. 1.5 sono riportati i valori Pt_N della potenza massima applicabile ai riduttori in servizio continuo in aria libera a 30 °C.

In Table 1.5 is indicated maximum power Pt_N to be applied to gearboxes in continuous duty operating in an external ambient at 30°C.

В табл. 1.5 представлены максимальные значения Pt_N для редуктора при непрерывной эксплуатации на открытом воздухе температурой до 30°C.

Tab. 1.5

Pt_N [kW]	
AR - AM - AC	tutti i rapporti *all ratios* все передачи
32/1	3.0
40/1	5.5
50/1	6.5
60/1	9.0
80/1	14.0
100/1	21.0
25/2	3.0
35/2	4.5
41/2	4.5
45/2	5.0
50/2	6.3
60/2	9.6
80/2	15.0
100/2	23.0
120/2	33.0

Pt_N [kW]	
OR - OM	tutti i rapporti *all ratios* все передачи
63	2.8
71	4.0
80	8.5
90	6.2
100	13.5
112	9.5
125	18.0
132	23.0
140	29.0
150	28.0
170	34.0
190	43.0

Pt_N [kW]	
SM	tutti i rapporti *all ratios* все передачи
25	1.6
35	1.9
45	2.5

Pt_N [kW]	
PR - PM	tutti i rapporti *all ratios* все передачи
63	5.6
65	8.0
71	7.5
90	10.5
112	16.5

Pt_N [kW]	
PLR	tutti i rapporti *all ratios* все передачи
25	4.0
45	6.5
65	8.0
85	11.0
95	16.0
105	22.0
115	26.0
125	33.0
135	*

Pt_N [kW]	
PT/1	tutti i rapporti *all ratios* все передачи
80	15.0
100	22.0
125	36.0
132	50.0
140	54.0
150	60.0
170	74.0
190	100.0

Pt_N [kW]	
PT/2	tutti i rapporti *all ratios* все передачи
80	7.5
100	11.0
125	18.0
132	25.0
140	27.0
150	30.0
170	37.0
190	50.0

1.5 Limite termico

I valori di Pto devono essere corretti tramite i seguenti fattori:

1.5 Thermal capacity

Pto values must be corrected through the following factors:

1.5 Термическая мощность

Значения Pto должны быть скорректированы приведенными ниже коэффициентами:

Tab. 1.6

Potenza limite termico corretta / *Corrected limit thermal capacity* / Скорректированная термическая мощность

$P_{tc} = P_{t_N} \times f_t \times f_a \times f_u \times f_l$

ft — Fattore di temperatura ambiente / *Ambient temperature factor* / Коэф.температуры окр.среды

ta	10°	15°	20°	25°	30°	35°	40°	45°	50°
ft	**1.30**	**1.23**	**1.15**	**1.08**	**1**	**0.92**	**0.84**	**0.76**	**0.68**

ta: Temperatura ambiente / *Ambient temperature* / Температура окр.среды

fa — Fattore di aerazione / *Aeration factor* / Коэф.обдува

1 Riduttore senza ventilazione forzata / *Non ventilated gearbox* / Редуктор без обдува
1.4 Riduttore con ventilazione forzata /*Gearbox with forced ventilation* /Редуктор с принудительным обдувом

fu — Fattore di utilizzo / *Duty factor* / Коэф.нагрузки

Dt	10	20	30	40	50	60
fu	**1.7**	**1.4**	**1.25**	**1.15**	**1.08**	**1**

Dt: Minuti di funzionamento in un'ora / *Minutes of operation in one hour* / Кол-во минут работы в час. (мин.)

fl — Fattore di lubrificazione / *Lubrication factor* / Коэф.смазки

0.9 Olio minerale / *Mineral oil* / Минеральное масло
1.0 Olio sintetico / *Synthetic oil* / Синтетическое масло

1.6 Scelta

Per la scelta del motoriduttore, detta T_2' (Nm) la coppia nominale dell'utilizzatore, si calcola la potenza in ingresso al riduttore con la formula:

1.6 Selection

I*n order to make the appropriate selection of the gear motor, input power has to be calculated according to the following formula:*

1.6 Выбор

Для выбора мотор - редуктора входная мощность вычисляется по формуле:

$$P' = (kW) = \frac{T_2' \times n_2}{9550 \times RD}$$

dove T_2' (Nm) rappresenta la coppia nominale richiesta dall'applicazione.
Noti P' e n_2 scegliere, utilizzando le tabelle delle prestazioni dei motoriduttori, il motoriduttore per il quale $P_1 \geq P'$. Verificare che il fattore di servizio FS' del motoriduttore sia maggiore o uguale di quello dell'applicazione (FS) altrimenti scegliere un motoriduttore della grandezza superiore possibilmente mantenendo invariata la P_1. Segue la verifica di carichi radiali, assiali e del limite termico (dove previsto).

where T_2' (Nm) represents the nominal torque requested by the application.
Once P' and n_2 are known, the gear motor must be selected referring the performance tables where $P_1 \geq P'$. It is also important to make sure that the service factor FS' of the gear motor is equal or higher than the one of the application (FS) otherwise a bigger size of the gear motor has to be selected keeping P_1 unchanged. Then the check of radial, axial loads and the thermal capacity (where applicable) follows.

где T_2' (Нм) - требуемый крутящий момент.
При известных величинах P' и n_2 выберите, используя таблицы эксплуатационных характеристик, мотор-редуктор для которого $P_1 \geq P'$. Необходимо, чтобы сервис-фактор мотор-редуктора FS' был равным или большим сервис-фактора (FS), в противном случае выбирайте мотор-редуктор большего габарита, по возможности сохраняя неизменным параметр P_1. Затем проконтролируйте величины радиальных и осевых нагрузок, значение предельной термической мощности (если это необходимо).

Per la scelta del riduttore si parte dalla coppia T_2' richiesta dall'utilizzatore e dalla velocità richiesta in uscita n_2 per un dato valore di n_1 (min^{-1}). Dalle tabelle delle prestazioni dei riduttori e/o dei rinvii angolari, si adotterà quel riduttore o rinvio angolare per il quale il prodotto $T_2' \times FS$ sarà minore o uguale a T_{2M}, dove FS è il fattore di servizio dell'applicazione.
Segue la verifica di carichi radiali, assiali e del limite termico (dove previsto).

In order to select the right gearbox, the torque T_2*' required by the user and the output speed n_2 for a certain value of n_1 (min^{-1}) must be taken into consideration. Given the above values, select the corresponding gearbox referring to the tables of the gearbox performance where T_2' x FS is lower or equal to T_{2M} where FS is the application service factor.*
Then check the axial and radial loads and the thermal capacity (where applicable).

Для выбора редуктора требуются величины номинального крутящего момента T_2' и выходная частота вращения n_2 для заданного значения n_1 (min^{-1}). Из таблиц эксплуатационных характеристик выберите редуктор, для которого произведение T_2' x FS будет меньше или равен T_{2M}, где FS - сервис-фактор редуктора, зависящий от режима эксплуатации.
Проконтролируйте величины радиальных и осевых нагрузок, значение предельной термической мощности (если это необходимо).

Attenzione: si ricorda che i prodotti STM non sono dispositivi di sicurezza.

Attention: STM products are not safety devices.

Внимание: Продукция STM не является предохранительным устройством

1.7 Prestazioni riduttori

Nelle tabelle delle prestazioni dei riduttori sono riportati i seguenti fattori:

- ir rapporto di riduzione
- n_1 velocità di rotazione dell'albero in entrata (min^{-1})
- n_2 velocità di rotazione in uscita (min^{-1})
- T_{2M} coppia massima ottenibile con FS = 1 (Nm)
- RD% rendimento dinamico
- P potenza nominale in entrata (kW)
- IEC Motori accoppiabili

1.7 Gearboxes performances

In the performance tables the following factors are listed:

- *ir Reduction ratio*
- *n_1 Input speed (min^{-1})*
- *n_2 Output speed (min^{-1})*
- *T_{2M} Maximum torque obtainable with FS = 1 (Nm)*
- *RD% Dynamic efficiency*
- *P Nominal input power (kW)*
- *IEC Motor options*

1.7 Характеристики редукторов

IB таблицах характеристик редукторов перечислены следующие параметры:

- ir Передаточное отношение
- n_1 Скорость входного вала (min^{-1})
- n_2 Скорость выходного вала (min^{-1})
- T_{2M} Максимальный допустимый момент при FS = 1 (Нм)
- RD% Динамический КПД
- P Номинальная мощность (кВт)
- IEC Сопряжение с мотором

Esempio / *Example* / Пример

Tipo / *Type* / Тип: **AM 25/2**

Peso / *Weight* / Масса: 1.4 kg

ir	n_1 = 2800 min^{-1}				n_1 = 1400 min^{-1}				n_1 = 900 min^{-1}				n_1 = 500 min^{-1}				IEC
	n_2	T_{2M}	P	RD	n_2	T_{2M}	P	RD	n_2	T_{2M}	P	RD	n_2	T_{2M}	P	RD	
	min^{-1}	Nm	kW	%	min^{-1}	Nm	kW	%	min^{-1}	Nm	kW	%	min^{-1}	Nm	kW	%	
3.4	819	12	1.10	95	409	12	0.55	95	263	13	0.38	95	146	16	0.26	95	56 (B5 - B14)
3.9	716	12.2	0.96	95	358	12.2	0.48	95	230	13	0.33	95	128	16	0.23	95	
4.8	579	12.2	0.78	95	289	12.2	0.39	95	186	13	0.27	95	103	16	0.18	95	63 (B5 - B14)
5.6	498	12.2	0.67	95	249	12.2	0.33	95	160	13	0.23	95	89	16	0.16	95	
7.2	389	12.2	0.52	95	194	12.2	0.26	95	125	13	0.18	95	69	16	0.12	95	

1.8 Prestazioni motoriduttori

Nelle Tabelle delle prestazioni dei motoriduttori sono riportati i seguenti fattori:

- ir rapporto di riduzione
- P_1 potenza del motore trifase (kW)
- T_2 coppia erogata dal motoriduttore ottenuta tenendo conto del rendimento RD (Nm)
- n_1 velocità di rotazione dell'albero in entrata (min^{-1})
- n_2 velocità di rotazione in uscita (min^{-1})
- FS' fattore di servizio del motoriduttore

1.8 Performances of gear motors

In tables of gearmotors performances the following factors are listed:

- *ir reduction ratio*
- *P_1 power of threephase motor (kW)*
- *T_2 output torque (Nm) of motorized gearbox taking the efficiency RD into consideration*
- *n_1 Input speed (min^{-1})*
- *n_2 output speed (min^{-1})*
- *FS' service factor of gearmotors*

1.8 Характеристики мотор-редукторов

В таблицах характеристик мотор-редукторов указаны следующие параметры:

- ir Передаточное отношение
- P_1 Мощность трехфазного мотора (кВт)
- T_2 Крутящий момент на выходном валу с учетом динамического КПД - RD (Нм)
- n_1 Скорость входного вала (min^{-1})
- n_2 Скорость выходного вала (min-1)
- FS' Сервис-фактор мотор-редуктора

Esempio motoriduttore / *Example gearmotor* / Пример

n_2 min^{-1}	ir	T2 Nm	FS'	AM AC	
					Tipo/*Type*/Тип

0.09 kW

n_1= 2740 min^{-1} 56A 2
n_1= 1360 min^{-1} 56B 4
n_1= 860 min^{-1} 63B 6

P_1

806	3.4	1.0	11.8	**25/2**	56A 2
703	3.9	1.2	10.5	**25/2**	56A 2
571	4.8	1.4	8.5	**25/2**	56A 2

1.9 Verifiche

1) Geometria - Dimensioni
Compatibilità dimensionale con ingombri disponibili (es diametro del tamburo) e delle estremità d'albero con giunti,dischi o pulegge.

2) Numero massimo giri in entrata $n_{1\ max}$
Rappresenta il valore massimo accettabile per ogni grandezza di riduttore vedere paragrafo 1.2.

3) Carichi Radiali e assiali
Per il calcolo dei carichi radiale ed assiali applicati al riduttore si rimanda al paragrafo specifico all'interno della Sezione di prodotto.

4) Verifica Posizione di montaggio

5) Lubrificazione
Verificare che la quantità di olio sia conforme alla:
- taglia ;
- versione;

6) Potenza termica del riduttore:
Vedere paragrafo 1.5.

7) Condizioni di impiego:
7.1 - ta > 0 °C: vedere i punti 1.4;
7.2 - ta < -10 °C: contattare il nostro servizio tecnico-commerciale.

8) Coppia di slittamento del calettatore

E' necessario che sia soddisfatta la seguente relazione:

1.9 Verification

1) Geometry - Dimensions
Ensure that dimensions are compatible with space constraints (for instance, drum diameter) and shaft ends are compatible with any couplings, discs or pulleys to be used.

2) Input max rpm $\mathbf{n_{1\ max}}$
It's the max acceptable value for each gearbox size look at 1.2.

3) Axial and overhung loads
Please refer to the paragraph about radial and axial load calculation applied to the gearbox in the Product Section

4) Check mounting position

5) Lubrication
Verify if the oil quantity is corresponding to:
-size
-version

6)Gearbox thermal power:
Look at 1.5.

7) Using conditions:
7.1 - ta > 0 °C: look at points 1.4;
7.2 - ta < -10 °C: contact our techical sales dept.

8)Shrink disk slipping torque (FU output version).

The following formula must be satisfied:

1.9 Проверка

1) Габаритные размеры
Убедитесь, что размеры, совместимы с ограничениями в пространстве (например, диаметр барабана) и концы вала совместимы с муфтами, дисками или шкивами, которые будут использоваться.

3) Максимальная входная скорость $\mathbf{n_1\ max}$
Это максимально допустимая частота вращения входного вала редуктора см.параграф 1.2.

3) Радиальная и осевая нагрузки
Пожалуйста, обратитесь к главе Расчет допустимой радиальной и осевой нагрузки .

4) Проверка монтажного положения

5) Смазка
Проверьте необходимое количество масла в соответствии с:
- габаритом редуктора
- типом

6) Термическая мощность редуктора
Смотри параграф 1.5.

7) Условия эксплуатации:
7.1 - ta > 0°C: смотри параграф 1.4;
7.2 - ta < -10°C: обратитесь в наш технико-коммерческий отдел.

8)Момент проскальзывания стяжной муфты (Исполнение выходного вала FU).

Необходимо соблюдение следующей формулы:

$$T_{FU} > T_{2max}$$

T_{2max} - Coppia Uscita Sovraccarico Applicazione

T_{FU} - Coppia di slittamento calettatore

T_{2max} - *Application overloaded output torque*

T_{FU} - *Shrink disc slipping torque.*

T_{2max} - Максимальный момент перегрузок

T_{FU} - Момент проскальзывания стяжной муфты.

1.9 Verifiche — 1.9 Verification — 1.9 Проверка

O		63	71	80	90	100	112	125
Coppia serraggio /Tightening torque /Момент затяжки **Ms** [Nm]	DIN 931 **10.9**	12	12	12	12	12	12	12
	DIN 931 **12.9**	-	-		-		-	
Viti di serraggio *Retaining screws* Крепежные болты	N° x M	5 x M6	7 x M6	7 x M6	8 x M6	8 x M6	10xM6	10xM6
Slipping torque Момент проскальзывания T_{FU} [Nm]		570	780	780	1160	1520	2200	2500

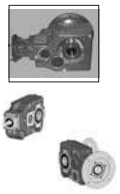

O		132		140	150		170	190
Coppia serraggio /Tightening torque /Момент затяжки **Ms** [Nm]	DIN 931 **10.9**	-	-	-	-	-	-	-
	DIN 931 **12.9**	35	35	35	35	35	71	71
Viti di serraggio *Retaining screws* Крепежные болты	N° x M	7x M8	10x M8	10x M8	10x M8	12x M8	12x M10	12x M10
Slipping torque Момент проскальзывания T_{FU} [Nm]		**ø 60** 4600	**ø 70** 8300	8300	**ø 70** 8300	**ø 80** 12000	20200	23000

S		25	35	45
Coppia serraggio /Tightening torque /Момент затяжки **Ms** [Nm]	DIN 931 **10.9**	4	4	12
	DIN 931 **12.9**	-	-	-
Viti di serraggio *Retaining screws* Крепежные болты	N° x M	6 x M5	7 x M5	7 x M6
Slipping torque Момент проскальзывания T_{FU} [Nm]		170	340	780

P		63	71	90	112
Coppia serraggio /Tightening torque /Момент затяжки **Ms** [Nm]	DIN 931 **10.9**	12	12	12	12
	DIN 931 **12.9**	-	-	-	-
Viti di serraggio *Retaining screws* Крепежные болты	N° x M	5 x M6	7 x M6	8 x M6	10xM6
Slipping torque Момент проскальзывания T_{FU} [Nm]		570	780	1160	2200

PL		25	45	65	85	95
Coppia serraggio /Tightening torque /Момент затяжки **Ms** [Nm]	DIN 931 **10.9**	4	12	12	12	12
	DIN 931 **12.9**	-	-	-	-	-
Viti di serraggio *Retaining screws* Крепежные болты	N° x M	6 x M5	5 x M6	7 x M6	8 x M6	10 x M6
Slipping torque Момент проскальзывания T_{FU} [Nm]		210	570	780	1520	2500

PL		105		115		125	135
Coppia serraggio /Tightening torque /Момент затяжки **Ms** [Nm]	DIN 931 **10.9**	-	-	-	-	-	-
	DIN 931 **12.9**	35	35	35	35	71	71
Viti di serraggio *Retaining screws* Крепежные болты	N° x M	7 x M8	10 x M8	10 x M8	12 x M8	12 x M10	12 x M10
Slipping torque Момент проскальзывания T_{FU} [Nm]		**ø 60** 4600	**ø 70** 8300	**ø 70** 8300	**ø 80** 12000	20200	23000

PT		80	100	125
Coppia serraggio /Tightening torque /Момент затяжки **Ms** [Nm]	DIN 931 **10.9**	12	12	12
	DIN 931 **12.9**			
Viti di serraggio *Retaining screws* Крепежные болты	N° x M	7 x M6	8 x M6	10xM6
Slipping torque Момент проскальзывания T_{FU} [Nm]		780	1520	2500

PT		132		140	150		170	190
Coppia serraggio /Tightening torque /Момент затяжки **Ms** [Nm]	DIN 931 **10.9**	-	-	-	-	-	-	-
	DIN 931 **12.9**	35	35	35	35	35	71	71
Viti di serraggio *Retaining screws* Крепежные болты	N° x M	7 x M8	10 x M8	10x M8	10 x M8	12 x M8	12 x M10	12 x M10
Slipping torque Момент проскальзывания T_{FU} [Nm]		**ø 60** 4600	**ø 70** 8300	8300	**ø 70** 8300	**ø 80** 12000	20200	23000

1.9 Verifiche
9) Coppie antiretro

1.9 Verification
9) Back-stop device torque

1.9 Проверка
9) Момент ограничителя обратного хода

O- P
PT - 132-150-170-190

O-P	T_{1a} [Nm]
63 - 71	10
90	33
112	80
132	*
150	*
170	*
190	*

PT/2	T_{1a} [Nm]
132	*
150	*
170	*
190	*

* Richiedere ad Ufficio Tecnico/ *Request to our Technical Dept.* / Проконсультируйтесь с нашим техническим отделом

T_{1a} = Coppia limite in ingresso del dispositivo antiretro riferita ad una durata di 10^7 numero interventi;

Qualora il numero di interventi sia diverso, la coppia limite deve essere corretta utilizzando la formula dove il fattore K si ricava dal grafico.
T_c = Coppia limite corretta.;
K= Fattore di carico
n= Numero interventi

T_{1a} = income limit torque for back-stop device referring to a duration of 10^7 intervention number;

If intervention number is different, Limit torque must be corrected Using the formula where K factor is taken from the graph
Tc = Correct limit torque;
K= Load factor
n= Intervention number

T_{1a} = Предельный момент ограничителя обратного хода гарантирующий до 10^7 срабатываний.

Если требуемое число срабатываний отличается, то необходимо скорректировать момент используя приведенную ниже формулу, где коэф.*K* выбирается из графика.
Tc = Скорректированный момент ограничителя;
n = Число срабатываний

$$T_C = K \times T_{1a}$$

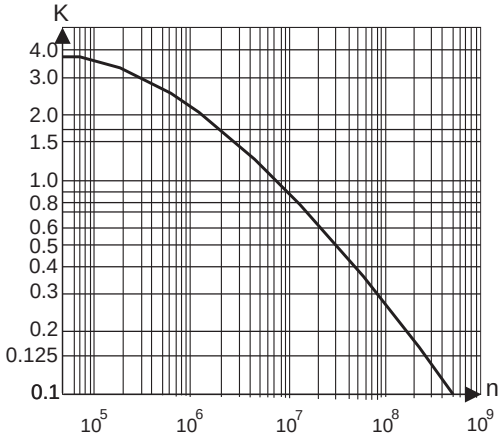

Infine è necessario che sia soddisfatta la seguente relazione:

The following ratio must be met:

Следующее отношение должно быть удовлетворено:

$$Tc > \frac{T2r * 100}{RD * ir}$$

T_{2r} = Coppia uscita moto retrogado;
RD= Rendimento dinamico riduttore;
ir=rapporto riduzione

T_{2r} = output torque retrogade motion;
RD= gearbox dinamic performance;
ir= reduction ratio

T_{2r} = Обратнонаправленный крутящий момент
RD = Динамический КПД редуктора
ir = Передаточное число

1.9 Verifiche

9) Coppie antiretro

1.9 Verification

9) Back-stop device torque

1.9 Проверка

9) Момент ограничителя обратного хода

O- P
PT - 80-100-125-140

PT/1	T_{1a} [Nm]
80	75
100	201
125	378
140	550

PT/2	T_{1a} [Nm]
80	48
100	75
125	201
140	378

E' necessario che sia soddisfatta la seguente relazione:

The following ratio must be met:

Следующее условие должно быть также удовлетворено:

$$T_{1a} > \left(\frac{T2r * 100}{RD * ir} \right) \times S_A \times 1{,}1$$

$\mathbf{T}_{1a}$ = Coppia limite in ingresso del dispositivo antiretro.
T_{2r} = Coppia uscita moto retrogado;
RD= Rendimento dinamico riduttore;
ir=rapporto riduzione

T_{1a} = income limit torque for back-stop device
T_{2r} = output torque retrogade motion;
RD= gearbox dinamic performance;
ir= reduction ratio

T_{1a} = Предельный момент ограничителя.
T_{2r} = Обратнонаправленный крутящий момент
RD= Динамический КПД редуктора

ir = Передаточное число

S_A	Macchina utilizzatrice */Driven Machine /*Применение		
	U		**S**
	1.0	1.2	1.8

U = macchina a carico uniforme
M = macchina con urti moderati
S = macchina con urti severi

U *= Uniform load*
M *= Moderate shock load*
S *= Heavy shock load*

U = Равномерная нагрузка
M = Умеренные удары
S = Сильные удары

1.9 Verifiche

10) Verifica peso motore elettrico:

Qualora la grandezza del motore elettrico installato sia maggiore della IEC 180 (peso 165 Kg) e qualora la posizione di montaggio del riduttore sia tale da porre il motore nelle posizioni 1-2-3 è necessario contattare il nostro servizio tecnico per verificare se l'installazione è idonea, considerando il peso del motore installato e il fattore di servizio dell'applicazione.

P_{KG} - peso motore elettrico

1.9 Verification

10) Verify of the electric motor weight:

If the input electric motor is bigger than IEC 180 (weight 165 Kg) and the mounting position is 1-2-3, it will be necessary to contact our technical sales department to check the electric motor weight and the service factor of the installation.

P_{KG} - *Electric motor weight*

1.9 Проверка

10)Проверка веса электродвигателя

При использовании электродвигателя больше IEC180 габарита (165 кг) в монтажных положениях 1-2-3 необходимо проконсультироваться с нашим технико-коммерческих отделом для проверки массы электродвигателя и запаса прочности соединения.

P_{KG} - Вес электродвигателя

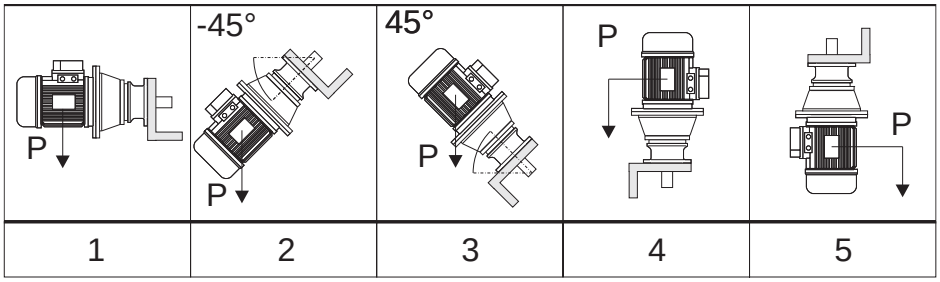

11) Coppia frenatura-Motore Autofrenante
Prima della messa in servizio del riduttore è necessario verificare che la coppia di frenatura del motore autofrenante sia tale da verificare la seguente relazione:

11) Braking torque - Brake motor

Before using the gearbox, it's necessary to verify that the motor braking torque is suitable to the following formula:

11) Момент торможения тормоза двигателя

Перед использованием редуктора необходимо проверить соблюдение следующей формулы:

$$T_{br} * ir * RD / 100 < T_{2M}$$

T_{Tbr} = Coppia frenatura motore Autofrenante.

T_{2M} = Momento torcente nominale riduttore

Qualora la condizione non sia rispettatta è necessario provvedere alla regolazione della coppia di frenatura.

T_{br} = *Motor braking torque.*

T_{2M} = *Output nominal torque*

If the condition is not respected, it will be necessary to adjust the braking torque.

T_{br} = Момент торможения

T_{2M} = Номинальный крутящий момент

При невыполнении данного условия необходимо увеличить момент тормоза.

1.10 Stato di fornitura

1.10.1 Verniciatura e protezione

I riduttori sono verniciati esternamente con fondo epossidico e smalto sintetico blu RAL 5010, salvo disposizioni contrattuali diverse

La protezione è idonea a resistere a normali ambienti industriali anche esterni, e a consentire finiture ulteriori con vernici sintetiche.

Per maggiori informazioni relative allo stato di fornitura vedere la tabella seguente

Caratteristiche della Vernice

Le caratteristiche della vernice utilizzata sono le seguenti: polvere termoindurente a base di resine poliesteri, modificate con resine epossiidiche.
A richiesta è possibile fornire:
1-Ciclo di verniciatura;
2-Le caratteristiche di spessore, durezza, resistenza alla corrosione;
3-Scheda tecnica della Polvere utilizzata.

Nel caso si prevedano condizioni ambientali particolarmente aggressive occorre adottare verniciature speciali.

ATTENZIONE
In caso di verniciatura dei prodotti, si devono preservare da tale trattamento i piani lavorati e le tenute, al fine di evitare che la vernice ne alteri le caratteristiche chimico-fisiche e pregiudichi l'efficienza dei paraolio. Occorre analogamente preservare la targa di identificazione, e proteggere contro l'occlusione il tappo di livello dell'olio e il foro del tappo di sfiato (ove esistenti).

1.10 Scope of the supply

1.10.1 Painting and protection

The gear units are externally painted with an epoxy primer and RAL 5010 blue epoxy enamel, unless different contractual instructions are given.

The protection is suitable to stand normal industrial environments, also outdoors, and allows additional synthetic paint finishes.

For further details about the supply conditions, please refer to the following table

Paint features

The features of the paint used are the following: thermosetting powder-coating based on polyesther resins, modified with epoxy resins.
On request , we can supply:
1-Painting cycle specs;
2-Specifications for thickness, hardness, resistance to corrosion;
3-Technical data sheet of the Powder coating used.

In case particularly aggressive environment conditions are expected, special paints will be needed.

ATTENTION
If the product must be painted, protect the machined surfaces and oil seals/gaskets in order to prevent any damage.
It is also necessary to protect the identification plate, the oil level plug (if fitted) and the hole in the breather plug (if fitted) against obstruction.

1.10 Условия поставки

1.10.1 Защитное покрытие

Если иное не оговорено контрактом редуктор поставляется покрытым эпоксидным грунтом и голубой RAL5010 синтетической эмалью.

Данное покрытие предназначено для промышленного использования в нормальных условиях и на открытом воздухе, а также позволяет наносить дополнительные покрытия, синтетические лаки, краски.
Дополнительную информацию об условиях поставки можно найти в следующей таблице.

Характеристики краски

Используемые покрытия состоят из: термореактивных порошковых покрытий на основе полиэфирных смол, модифицированных эпоксидных смол.
По запросу доступно:
1 - Покраска в другой цветовой спектр;
2 - Прочность, твердость, устойчивость к коррозии;
3 Техническое описание используемых порошковых покрытий

Для эксплуатации в особых агрессивных средах необходимо применять специальные покрытия

ВНИМАНИЕ

В случае самостоятельного нанесения дополнительных покрытий защитите от попадания краски обработанные поверхности и уплотнения во избежание изменения их физико-химических свойств.
Также необходимо защитить шильдик изделия и пробку уровня масла и пробку воздушного клапана.

Serie *Series* Серия	Grandezza *Size* Габарит	Verniciatura Interna *Inner painting* Внутреннее покрытие	Verniciatura Esterna *Outer painting* Наружнее покрытие		Piani lavorati *Machined surfaces* Обработанные поверхности	Alberi *Shafts* Валы
			Tipo e Caratteristiche vernice *Paint type and features* Тип краски и свойства	Verniciabile *Can be painted* Возможность покраски		
A /1	32-40-50-60-80-100	Uguale a verniciatura esterna *Same as outer painting* Совпадает с наружним покрытием	Verniciatura a Polvere RAL 5010 *Powder coating RAL 5010* Порошковая эмаль RAL 5010	Sì Dopo Grassatura e Carteggiatura e/o applicazione di un PRIMER *Yes* *After Degreasing and sanding and/or application of a PRIMER* Да После обезжиривания и шлифовки и/или при заказе только грунтованной поверхности	Quando il materiale è la ghisa sono protetti con olio antiruggine. *When material is cast iron, they are protected with rustproof oil.* Поверхности из чугуна покрыты консервационным материалом	Protetti con olio antiruggene. *Protected with rustproof oil.* Покрыты консервационным материалом
A	50-60-80-100-120					
O	63-71-80-90-100-112-125-132-140-150 -170-190					
S	35-45					
P	63-71-90-112					
PL	85-95-105-115-125-135					
PT	80-100-125-132-140-150-170-190					
A	25-35-41-45	Nessuna *None* Нет	Nessuna *None* Нет	Sì Prodotti monocomponente e bicomponente *Yes* *Monocomponent and bicomponent products* Да одно и двух компонентные покрытия	Nessuna / *None* / Keine A 35,41,45 sono NON LAVORATI. *A 35,41,45 are NOT MACHINED.* A 35,41,45 ist NICHT BEARBEITET.	
S	25				Nessuna / *None* Нет	
PL	25-45-65					

1.10 Stato di fornitura

1.10.2 Lubrificazione

Per i dati relativi allo stato di fornitura dei riduttori per quanto riguarda la lubrificazione si rimanda al paragrafo relativo alla lubrificazione.
ATTENZIONE:
Lo stato di fornitura è messo in evidenza con una targhetta adesiva posta sul riduttore.
Verificare la corrispondenza tra stato di fornitura e targhetta adesiva.

1.10 Scope of the supply

1.10.2 Lubrication

Please refer to the paragraph about lubrication for further details on state of supply of gearboxes as far as lubrication is concerned.
CAUTION:
Gearbox state of supply is indicated on a nameplate applied on gearbox.
Ensure that nameplate data and state of supply correspond.

1.10 Условия поставки

1.10.2 Смазка

За информацией, относящиейся к поставке смазочных материалов редуктора, обратитесь к разделу Смазка.

ВНИМАНИЕ!
Редуктор на корпусе имеет наклейку, отражающую состояние поставки смазки. Убедитесь, что наименование масла совпадает требуемым типом.

Riduttore Privo di Lubrificante *Gearbox with no lubricant* Редуктор поставляется без масла	Riduttore Completo di Lubrificante Standard STM *Gearbox with lubricant STM standard* Редуктор заправлен стандартным маслом	Riduttore Completo di Lubrificante "ALIMENTARE" *Gearbox with lubricant "FOOD-TYPE"* Редуктор заправлен маслом пищевого типа	Riduttore della serie S *S-series gearbox* Редуктор серии S
RIDUTTORE PRIVO DI OLIO *GEARBOX WITHOUT LUBRICANT*	LUBRIFICATO A VITA CON OLIO SINTETICO *PACKED FOR LIFE WITH SINTETIC OIL*	LUBRIFICATO A VITA CON OLIO ALIMENTARE PACKED FOR LIFE WITH ALIMENARY OIL SHELL CASSIDA GL iso 150 iso 220 iso320	ATTENZIONE WARNING ATTENZIONE! Prima della messa in funzione del riduttore è indispensabile montare il tappo di sfiato allegato ATTENTION! Before to start working is necessary to assemble the breather plug ВНИМАНИЕ! Перед началом эксплуатации установите воздушный клапан

1.10.3 Antiretro

Qualora sia presente un dispositivo antiretro una freccia ne evidenzia il senso di rotazione consentito.

1.10.3 Back-stop device

In the event a back-stop device is provided, an arrow indicates its permitted direction of rotation.

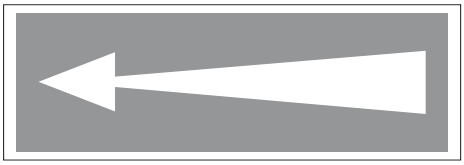

1.10.3 Стопор обратного хода

Разрешенное направление врашения вала редуктора, оснащенного ограничителем обратного хода указано стрелкой.

1.10 Stato di fornitura

1.10.4 Connessione motore/riduttore con giunto STM/ROTEX

Qualora la connessione tra riduttore e macchina motrice sia effettuata con un giunto è necessario verificare se è necessario montare un linguetta di dimensioni a disegno STM.
La linguetta e la targhetta nella quale sono riportate le istruzioni di montaggio sono allegate ad ogni fornitura.
Qualora non fornite segnalare il problema al Nostro Ufficio Commerciale ed attenersi alla presenti istruzioni per l'installazione del motore sul riduttore.
Di seguito sono allegate targhette con le relative istruzioni di montaggio.

1.10 Scope of the supply

1.10.4 Connecting the motor and gearbox with STM/ROTEX joint

If gearbox and driving machine are connected by means of a joint, check whether it is necessary to install a key sized as specified on STM drawing.
Key and nameplate indicating assembly instructions come with any supply.
Should they be missing, report this problem to our Sales Dept. and follow these instructions for installing the motor to gearbox.

Follow are showed some of the nameplates bearing the installation instructions

1.10 Условие поставки

1.10.4 Соединение мотора с редуктором с помощью муфты типа STM/ROTEX

При соединении вала редуктора и вала двигателя через муфту необходимо проверить необходимость использования шпонки вала по чертежу STM. Шпонка и инструкция по установке включены в комплект поставки. В случае утери или возникновении проблем с монтажом обратитесь в наш отдел продаж.

Ниже приведена инструкция по установке электродвигателя.

Giunto a disegno "STM"
Joint to "STM" drawing
Соединение муфтой по чертежу "STM"

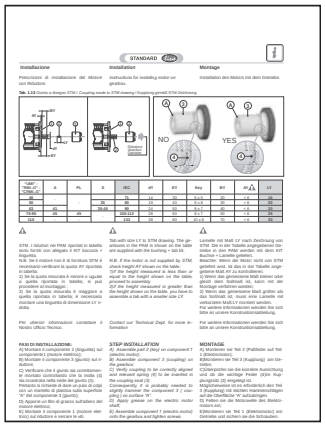

Giunto tipo "ROTEX"
"ROTEX" type of joint
Муфта "ROTEX"

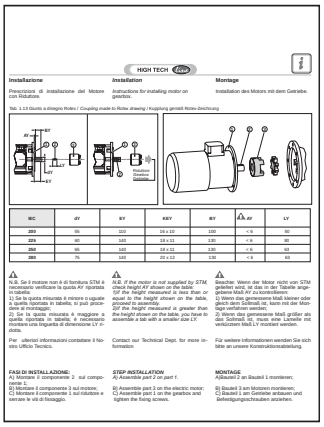

Connessione motore/riduttore
Connecting the motor/gearbox
Соединение мотора с редуктором

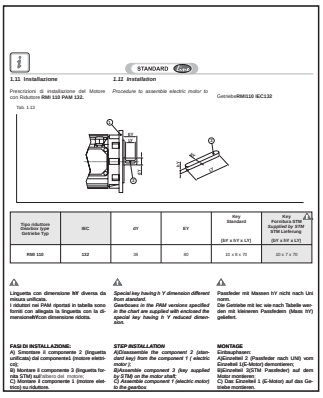

Per quanto non quì specificato, fare riferimento al manuale d'uso e manutenzione reperibile sul ns. sito Web: www.stmspa.com

For additional information please refer to STM maintenance booklet available on our internet site: www.stmspa.com

За дополнительной информацией обращайтесь к инструкции по эксплуатации, скачать которую можно с интернет-сайта: www.stmspa.com

1.11 Normative applicate

1.11.1 Specifiche prodotti non “ATEX”

I riduttori della STM SpA sono organi meccanici destinati all’uso industriale e all’incorporazione in apparecchiature meccaniche più complesse. Dunque non vanno considerati macchine indipendente per una predeterminata applicazione ai sensi 2006/42/CE, né tantomeno dispositivi di sicurezza.

1.11.2 Specifiche prodotti “ATEX”

Campo applicabilità
La direttiva ATEX (94/9/CE) si applica a prodotti elettrici e non elettrici destinati a essere introdotti e svolgere la loro funzione in atmosfera potenzialmente esplosiva. Le atmosfere potenzialmente esplosive vengono suddivise in gruppi e zone a seconda della probabilità di formazione. I prodotti STM sono Conformi alla seguente classificazione:

1- Gruppo: **II**
2- Categoria: **Gas 2G** polveri **2D**
3- Zona: Gas **1** – Polveri **21**

I prodotti STM sono marcati classe di temperatura **T4** per IIG (atmosfera gassosa) e **135° C** per IID (atmosfera polverosa).

Nel caso di classe di temperatura T5 occorre verificare la potenza limite termico declassata (rif. normativa interna NORM_0198, visionabile sul sito web: *www.stmspa.com*).

I prodotti del gruppo IID (atmosfera polverosa) vengono definiti dalla massima temperatura di superficie effettiva.

La massima temperatura di superficie è determinata in normali condizioni di installazione e ambientali (–20°C e +40°C) e senza depositi di polvere sugli apparecchi. Qualunque scostamento da queste condizioni di riferimento può influenzare notevolmente lo smaltimento del calore e quindi la temperatura.

1.11 Standards applied

1.11.1 Specifications of non - "ATEX" products

STM SpA gearboxes are mechanical devices for industrial use and incorporation in more complex machines. Consequently, they should not be considered neither self-standing machines for a pre-determined application according to 2006/42/EEC *nor safety devices.*

1.11.2 Specifications of "ATEX" products

Application field
ATEX set of provisions (94/9/CE) is referred to electric and non-electric products which are used and run in a potentially explosive environment. The potentially explosive environments are divided into different groups and zones according to the probability of their formation. STM products are in conformity with following classification:

1- Group : ***II***
2- Type : ***Gas 2G*** *dust* ***2D***
3-Zone : Gas ***1*** *– Dust* ***21***

STM products are branded temperature class ***T4*** *for IIG (gas environment) and* ***135°C*** *for IID (dust environment).*

In case of T5 temperature class it will be necessary to verify the declassed thermal limit power (refer to internal standard NORM_0198, available on the web site: www.stmspa.com).

The products of the family IID (dust environment) are defined by the max effective surface temperature.

Max surface temperature is determined in standard installation and environmental conditions (-20°C and +40°C) and in absence of dust on product surface.
Any other condition will modify the heat dissipation and consequently the temperature.

1.11 Использованные стандарты

1.11.1 Требования к продукции без применения норм ATEX

Редукторы STM являются механическим устройствами, предназначенные для промышленного использования. Не должны рассматриваться как самостоятельное оборудование для применения в соответствии с 2006/42/EC или в качестве защитных/предохранительных устройств.

1.11.2 Спецификация продукции по нормам "ATEX"

Сфера применения
Нормы ATEX (94/9/EC) применяются к электрическому и неэлектрическому оборудованию, которое предназначено для эксплуатации в потенциально взрывоопасной среде. Потенциально взрывоопасные среды делятся на различные группы и зоны, в зависимости от вероятности их образования. Продукция STM соответствует следующей классификации:
1 - Группа: **II**
2 - Тип: **Газ 2G** Пыль **2D**
3 - Зона: Газ **1** - Пыль **21**

Продукция STM поставляется с температурным классм **T4** для IIG (газообразная среда) и 135°C для IID (пылеобразная среда).

При выборе температурного класса T5 необходимо проверить предельную термическую мощность (согласно внутренним стандартам NORM_0198, которые доступны на сайте: www.stmspa.com).

Продукция придназначенная для эсплуатации в группе IID (пылеобразная среда) выбирается в соответствии с ее максимальной температурой поверхности. Представленные значения максимальной температуры поверхности определены для ее стандартного исполнения и температурой окружающей среды (от -20° С до +40°С), без учета возможного отложения пыли. Любые отклонения от этих значений могут значительно повлиять на рассеивание тепла и рабочей температуры.

Massime temperature di superficiali / *Max surface temperature allowed* / Максимальная допустимая температура поверхности					
Classe di temperatura / Temperature class / Температурный класс	**T1**	**T2**	**T3**	**T4**	**T5[(1)]**
Massima temp.di superficie / *Max surface temperature* / Макс. температура поверхности (°C)	450	300	200	135	100[(1)]
Classi di temperatura ATEX dei prodotti STM / *ATEX temperature class of STM products* / ATEX температурный класс продукции STM					
[(1)] Classe di temperatura ATEX ottenibile a richiesta / *ATEX temperature class on request* / ATEX температурный класс, доступен по запросу					

1.11 Normative applicate

1.11.3 Prodotti disponibili

I prodotti disponibili in esecuzione “ATEX” sono:

- AR, AM /1/2/3;
- OR, OM;
- PR,PM;
- SM.

N.B
Sono escluse dalla cerificazione tutte le versioni con limitatore di coppia e con motore compatto.

1.11.4 Direttive CE- marcatura CE- ISO9001

Direttiva Bassa Tensione 2006/95/CE
I motoriduttori, motorinvii angolari, motovariatori e i motori elettrici STM sono conformi alle prescrizioni della direttiva Bassa Tensione .

2004/108/CE Compatibilità elettromagnetica
I motoriduttori, motoriviiangolari, motovariatori e i motori elettrici STM sono conformi alle specifiche della direttiva di Compatibilità Elettromagnetica.

Direttiva Macchine 2006/42/CE
I motoriduttori, motoriviiangolari, motovariatori e i motori elettrici STM non sono macchine ma organi da installare o assemblare nelle macchine.

Marchio CE, dichiarazione del fabbricante e dichiarazione di conformità.

I motoriduttori, motovariatori e i motori elet- trici hanno il marchio CE.
Questo marchio indica la loro conformità alla direttiva Bassa Tensione e alla direttiva Compatibilità Elettromagnetica.
Su richiesta, STM può fornire la dichiarazione di conformità dei prodotti e la dichiarazione del fabbricante secondo la direttiva macchine.

ISO 9001
I prodotti STM sono realizzati all’interno di un sistema di qualità conforme allo standard ISO 9001. A tal fine su richiesta è possibile rilasciare copia del certificato.

1.11 Standards applied

1.11.3 Products available

Products available in ‘’ ATEX ‘’ execution:

- AR, AM /1/2/3;
- OR, OM;
- PR,PM;
- SM.

N.B.
All versions with torque limiter and compact motor are excluded from certification.

1.11.4 EC Directives-CE mark-ISO 9001

Directive 2006/95 EEC Low VoltageSTM
geared motors, right angle drives with motor, motovariators and electric motors meet the specification of the low voltage directive.

2004/108/EEC Electromagnetic Compatibility
STM geared motors, right angle drives with motor, motovariators and electric motors correspond to the specifications of the EMC directive.

Machinery Directive 2006/42/EC
STM geared motors, right angle drives with motor, motovariators and electric motors are not standalone machines, they are exclusively for installation into a machine or for assembly on a machine.

CE Mark, Conformity Declarations and Manufacturer’s Declaration.
STM geared motors, right angle drives with motor, motovariators and electric motors carry the CE Mark.
It indicates conformity to the low voltage directive and to electromagnetic compatibility directive.
On request STM supplies both the conformity declarations and the manufacturer’s declaration according to the machine directive.

ISO 9001
STM products have been designed and manufactured according to ISO 9001 quality system standard.
On request a copy of the certification can be issued.

1.11 Использованные стандарты

1.11.3 Доступная продукция

В исполнении по нормам "ATEX" доступна следующая продукция:

- AR, AM /1/2/3;
- OR, OM;
- PR,PM;
- SM.

ВНИМАНИЕ
Оборудование со встроенным ограничителем крутящего момента и уменьшенным электродвигателем на подлежит сертификации.

1.11.4 Европейские нормы CE-ISO9001

Нормы 2006/95/EEC по низкому напряжению
мотор-редукторы, мотор-вариаторы и электродвигателеи отвечают требованиям директивы по низкому напряжению.

2004/108/EG Электромагнитная совместимость
Мотор-редукторы, мотор-вариаторы и электродвигатели соответствуют требованиям стандарта по электромагнитной совместимости.

Директива 2006/42/EG
Мотор-редукторы, мотор-вараторы и электродвигатели не являются самостоятельным оборудованием и предназначены для использования в составе оборудования.

Маркировка CE, декларация соответствия

Мотор-редукторы STM, мотор-вариаторы и электродвигатели имеют клеймо CE. Оно отражает соответствие директиве по низкому напряжению и электромагнитной совместимости.

По запросу STM представляет копии декларации соответствия и декларации изготовителя в соответствии с директивой машиностроения.

ISO 9001
Продукция STM разработана и изготовлена в соответствии с ISO 9001 системы качества.

По запросу может быть представлена копия данного сертификата

1.11 Normative applicate

1.11.5 Normative riferimento Progettazione e Fabbricazione

Tutti i prodotti della STM sono progettati nel rispetto delle seguenti normative:

Calcolo degli ingranaggi e cuscinetti

ISO 6336
Calcolo della capacità di carico degli ingranaggi cilindrici.

BS 721
Calcolo della capacità di carico delle viti e delle corone elicoidali.

ISO 281
Calcolo della durata a fatica dei cuscinetti volventi.

Materiali

EN 10084
Acciaio da cementazione per ingranaggi e viti senza fine.

EN 10083
Acciaio da bonifica per alberi.

UNI EN 1982
Bronzo per corone elicoidali.

UNI EN 1706
Alluminio e leghe di Alluminio

UNI EN 1561
Fusioni in ghisa grigia.

UNI EN 1563 2004
Getti di ghisa a grafite sferoidale

UNI 3097
Acciaio per cuscinetti per piste rotolamento.

1.11 Standards applied

1.11.5 Standards applied

All STM products are designed following these standards:

Calculation of gearboxes and bearings

ISO 6336:
Calculation of load capacity of spur and helical gears

BS 721:
Calculation of load capacity for worm gearing.

ISO 281:
Rolling bearings — Dynamic load ratings and rating life

Materials

EN 10084
Case hardening steels for gears and worms

EN 10083
Quenched and Tempered Steels for shafts

UNI EN 1982
Copper for helical worm-gears

UNI EN 1706
Aluminium alloy

UNI EN 1561
Grey iron casting

UNI EN 1563 2004
Spheroidal cast iron

UNI 3097
Ball and roller bearing steel

1.11 Использованные стандарты

1.11.5 Использованные стандарты

Вся продукция STM спроектирована согласно следующим стандартам:

Расчет редукторов и подшипников

ISO 6336
Расчет допустимых нагрузок прямозубых и косозубых колес

BS 721
Расчет допустимых нагрузок червячной передачи.

ISO 281
Роликовые подшипники - Динамическая грузоподъемность и расчетный ресурс

Материалы

EN 10084
Цементированная с последующей закалкой сталь для зубчатых колес и червячных валов

EN 10083
Закаленные и отпущенные стали для валов

UNI EN 1982
Бронза для червячных колес

UNI EN 1706
Алюминиевый сплав

UNI EN 1561
Серый чугун для корпусов

UNI EN 1563 2004
Чугун со сфероидальным графитом

UNI 3097
Сталь шариков и роликов подшипников

Serie *Series* Тип	Materiale costruttivi - Casse - Flange - Coperchi Material - Housings - Flanges - Covers Материал - Корпуса - Фланцы – Крышки			
	Casse/-Housings/Корпус		Flange - Coperchi/Flanges - Covers/Фланцы – Крышки	
	Alluminio/*Aluminium*/Алюминий	Ghisa/*Grey*/Чугун	Alluminio/*Aluminium*/Алюминий	Ghisa/*Grey*/Чугун
A / 1	32 - 40 - 50	6 0- 8 0- 1 0 0	3 2- 4 0- 5 0	60 - 80 - 100
A	25 - 35 - 41 - 45	50 - 60 - 80 - 100 - 120	25 - 35 - 41 - 45	50 - 60 - 80 - 100 - 120
O	63 - 71	80 - 90 - 100 - 112 - 125 - 132 - - 140 - 150 - 170 - 190	63 - 71	80 - 90 - 100 - 112 - 125 - 132 - - 140 - 150 - 170 - 190
S	25 - 35 - 45	—	25 - 35 - 45	—
P	63 - 71	90 - 112	63 - 71	90 - 112
PL	25 - 45 - 65	85-95-105-115-125-135	25 - 45 - 65	85-95-105-115-125-135
PT	—	80-100-125-132-140 150-170-190	—	80-100-125-132-140 150-170-190

1.0 RIDUTTORI COASSIALI
IN-LINE GEARBOXES
ЦИЛИНДРИЧЕСКИЕ СООСНЫЕ РЕДУКТОРЫ

AR
AM, AC

				Pag. Page Стр.
1.1	Caratteristiche tecniche	*Technical characteristics*	Технические характеристики	**B2**
1.2	Designazione	*Designation*	Маркировка	**B2**
1.3	Versioni	*Versions*	Исполнения	**B3**
1.4	Lubrificazione	*Lubrication*	Смазк	**B4**
1.5	Carichi radiali e assiali	*Axial and overhung loads*	Радиальная и осевая нагрузки	**B6**
1.6	Prestazioni riduttori	*Gearboxes performances*	Характеристки редукторов	**B8**
1.7	Prestazioni motoriduttori	*Gearmotors performances*	Характеристки мотор-редукторов	**B17**
1.8	Dimensioni	*Dimensions*	Размеры	**B30**
1.9	Linguette	*Keys*	Шпонки	**B42**

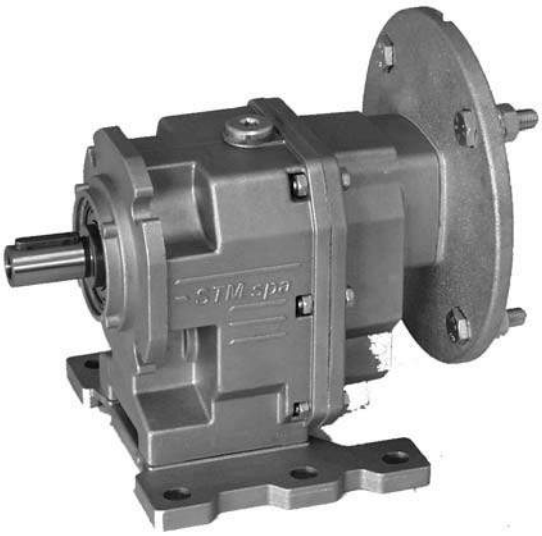

1.1 Caratteristiche tecniche

La progettazione di questi riduttori è stata impostata su una struttura monolitica particolarmente rigida che permette l'applicazione di elevati carichi.

1.1 Technical characteristics

The design of this series of gearboxes has been based on a particularly rigid monolithic structure enabling the application of heavy loads.

1.1 Технические характеристики

Редукторы и мотор-редукторы данного типа сконструированы в цельном неразъемном корпусе, способном воспринимать повышенные нагрузки.

1.2 Designazione

1.2 Designation

1.2 Маркировка

Versione *Version* Исполнение	Grandezza *Size* Габарит		ir	IEC	Tipo *Type* Тип	Grandezza *Size* Габарит	Lunghezza *Lenght* Типоразмер
AM — **P** **P1** **P2** **F1** **F2** **F3** **P/F** **P/F1** **P/F2** **P/F3**	**25** **32** **35** **41** **45** **50** **60** **80** **100** **120**	**/1** **/2** **/3**	vedi tabelle prestazioni / *See performance tables* / Смотри таблицу характеристик	80 (B5) 80 (B14)	T TA .... H	56 315	A .... ML
****AR**							
***AC** B3					T TA .... H	56 315	A .... ML

Designazione Motori / *Designation Motors* / Маркировка моторов **CT18IGBD1**

Esempio / *Example* / Пример

AMP 50/2 1:20 80B5

AMP 50/2 1:20 T 56 A 4 B5

ARP 50/2 1:20

ACP 50/2 1:20 T 56 A 4

Altre specifiche:

Posizione della morsettiera del motore se diversa da quella standard (1).
Lubrificante (non per i tipi già lubrificati a vita).
Posizione di montaggio con indicazione tappi di livello e carico; se non specificato si considera standard la posizione M1.

N.B.
* Non sono previste le versioni AC 35, 41, 45, 100, 120
** Non è prevista la versione AR 25, 35, 41,45.

Further specifications:

Terminal board box position if different from standard (1).
With lubricant (except for size lubricated for life).
Mounting position. Indications must be given regarding level and breather plugs. If not specified positions, M1 is considered standard.

NOTE.
** We don't supply the following type: AC 35, 41, 45, 100, 120*
*** We don't supply the type AR 25, 35, 41, 45.*

Другие спецификации:

Положение клеммной коробки двигателя, если отличается от стандартного (1).
Тип смазки (за исключением габарито поставлямых со смазкой на весь срок эксплуатации).
Монтажная позиция с указанием пробок для заправки, слива и контроля уровня масла; если иное не указано, предполагается стандартная позиция М1.

ПРИМЕЧАНИЕ.
* Не изготавливаются следующие типы AC 35, 41, 45, 100, 120
** Не изготавливаются AR 25, 35, 41, 45.

1.3 Versioni **1.3 Versions** **1.3 Исполнения**

Versioni riduttori
Gearboxes versions
Исполнения редукторов

AM/1 - AR/1 - AC/1

32 - 40 - 50 - 60 - 80 -100

	AM... (IEC)	AM...	AR...	AC...
P	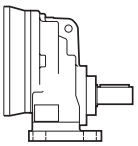	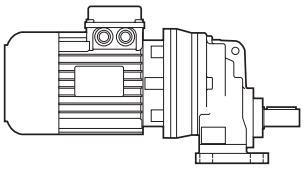	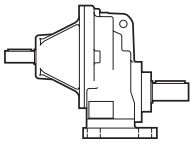	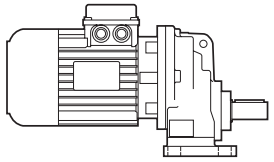
F1 **F2** **F3**	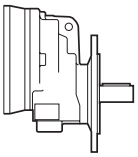	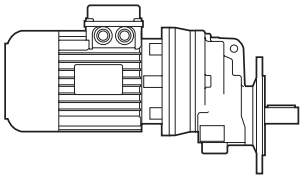	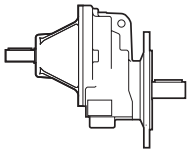	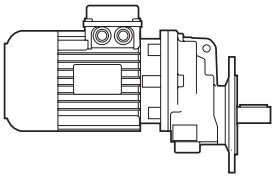

Versioni riduttori
Gearboxes versions
Исполнения редукторов

AM/2-3 - AC/2-3

25 - 35 - 41 - 45

	AM... (IEC)	AM...	** AR...	* AC...
—	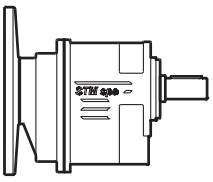	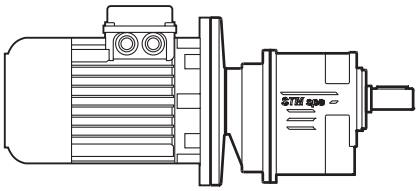		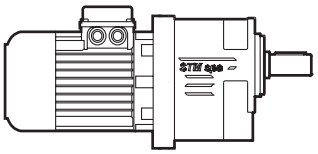
P (25-35-45) **P1** (41) **P2** (41)	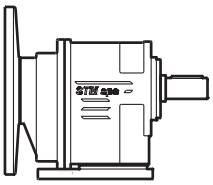	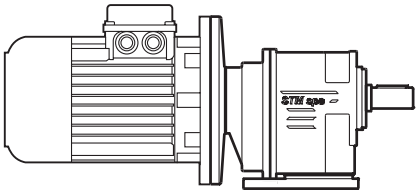		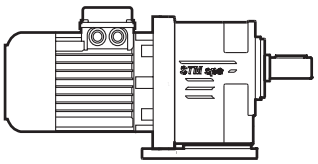
F...	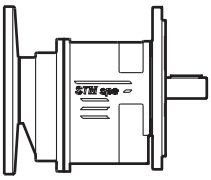	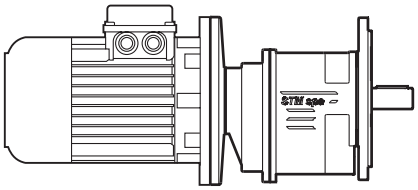		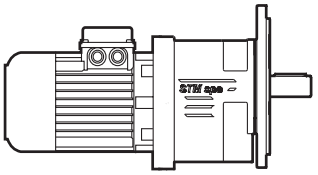
P/F. (25-35-45) **P1/F.** (41) **P2/F.** (41)	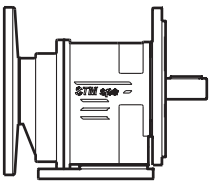	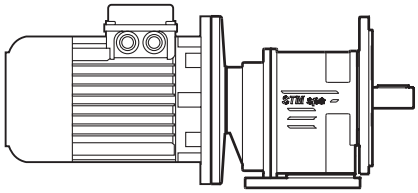		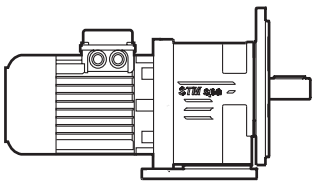

Versioni riduttori
Gearboxes versions
Исполнения редукторов

AM/2-3 - AR/2-3 - AC/2-3

50 - 60 - 80 - 100 - 120

	AM... (IEC)	AM...	AR...	* AC...
P 50 - 120	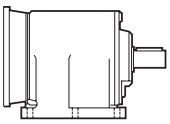	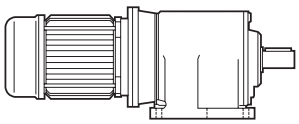	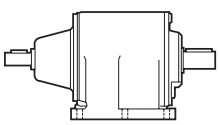	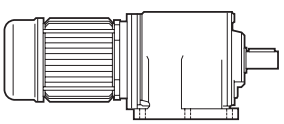
F1 F2 F3 50 - 120	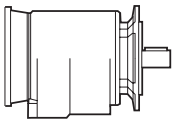	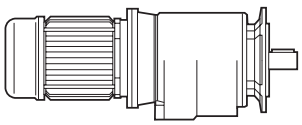	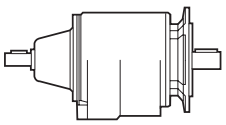	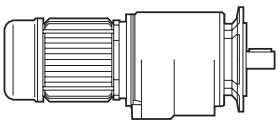
P/F 50 - 60 - 80 - 120	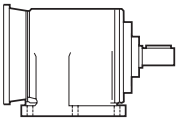	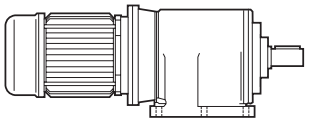	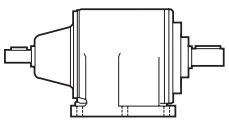	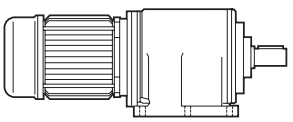
P/F1 P/F2 P/F3 50 - 120	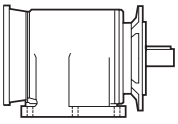	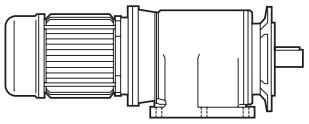	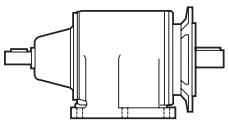	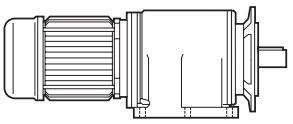

Posizione morsettiera
Terminal board position
Положение клеммной коробки

1− STANDARD

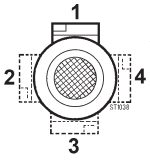

Senso di rotazione / *Direction of rotation* / Направление вращения

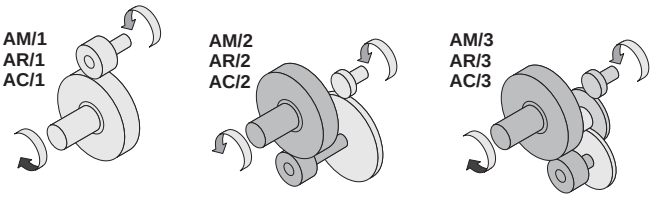

1.4 Lubrificazione

1.4 Lubrication

1.4 Смазка

Lubrificazione riduttori
Gearboxes lubrication
Смазка редуктора

AM/1 - AR/1 - AC/1

Generalità
Si consiglia l'uso di oli a base sintetica. (Vedere a tale proposito le indicazioni riportate nel capitolo A, paragrafo 1.4)
Nella tabella Tab. 2.1 sono riportati i quantitativi di olio necessari per il corretto funzionamento dei riduttori.

General information
The use of synthetic oil is recommended (see details in Chapter A, paragraph 1.4).
Tab. 2.1 shows the quantities of oil required for correct in-line gearbox performance.

Общая информация
Рекомендуется использовать синтетические масла (см. Главу А, параграф 1.4.) Таблица 2.1 отображает необходимое количество масла в зависимости от монтажного положения

Prescrizioni in fase d'ordine e stato di fornitura
I riduttori delle grandezze 32,40,50,60 sono forniti completi di olio sintetico di viscosità ISO 320. Per questi riduttori **è necessario** specificare la posizione di montaggio.
I riduttori nelle grandezze 80,100 sono forniti predisposti per lubrificazione ad olio ma privi di lubrificante il quale potrà essere fornito a richiesta.
Per questi riduttori **è necessario** specificare la posizione di montaggio.

Ordering phase requirements and state of supply
In-line gearbox sizes 32,40,50,60 are supplied with ISO 320 viscosity synthetic oil. It ***is necessary*** *to specify mounting position with these in-line gearboxes.*

Size 80,100 in-line gearboxes require oil lubrication but are supplied without lubricant that can be requested separately.
It ***is necessary*** *to specify the mounting position with these gearboxes.*

Условия к заказу изделия
Соосные редукторы габаритов 32, 40, 50, 60 поставляются заправленными синтетическим маслом вызкостью ISO 320 сСт.
Необходимо указать требуемое монтажное положение для данных редукторов.

Редукторы 80 и 100 типоразмеров поставляются без смазки, которая должна быть заказана отдельно.
Необходимо указать требуемое монтажное положение для данных редукторов.

Posizioni di montaggio

Mounting positions

Монтажное положение

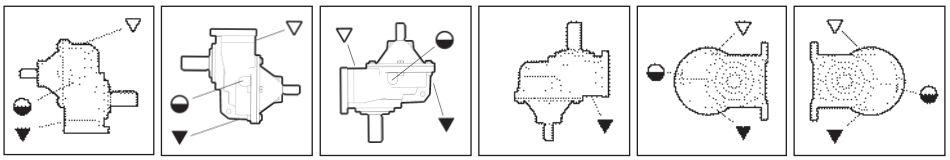

M1 **M2** **M3** **M4** **M5** **M6**

▽ Carico / *Breather plug* / Воздушный клапан
◒ Livello / *Level plug* / Уровневая пробка
▼ Scarico / *Drain plug* / Сливная пробка

Tab. 2.1

Quantità di lubrificante / *Lubricant Quantity* / Количество смазки (кг)									
AR AM - AC	Posizioni di montaggio / *Mounting Positions* / Монтажные положения						Stato di fornitura *State of supply* Состояние поставки	* n°. tappi olio * *No.of plugs* Anzahl Кол-во пробок	Pos. montaggio *Mounting position* Указание монтажного положения
	M1	**M2**	**M3**	**M4**	**M5**	**M6**			
32	0.100						Riduttori forniti completi di olio sintetico *Gearboxes suplied with synthetic oil* Редукторы поставляются заправленными синтетическим маслом	1	**Non Necessaria *Not Necessary* Не требуется**
40	0.160	0.270	0.180	0.270	0.160	0.160		1	**Necessaria *Necessary* Обязательно**
50	0.300	0.300	0.200	0.300	0.200	0.200		1	
60	0.470	0.640	0.570	0.750	0.570	0.570		1	
80	1.05	1.05	1.35	1.65	1.4	1.4	Riduttori predisposti per lubrificazione ad olio *Gearboxes suplied ready for oil lubrication* Редукторы подготовленные к смазке	4	**Necessaria *Necessary* Обязательно**
100	2.50	3.00	3.00	3.30	3.00	3.00			
Le quantità di olio sono approssimative; per una corretta lubrificazione occorre fare riferimento al livello segnato sul riduttore.							Oil quantities listed in the table are approximate; to ensure correct lubrication, please refer to the level mark on the gear unit.	Приведенные значения необходимого количества масла приблизительны. При заправке редуктора маслом ориентируйтесь по пробке уровня масла.	

ATTENZIONE

A) Se in fase d'ordine la posizione di montaggio è omessa, il riduttore verrà fornito con i tappi predisposti per la posizione M1.
B) Il tappo di sfiato è allegato solo nei riduttori che hanno più di un tappo olio.
D) Eventuali forniture con predisposizioni tappi diverse da quella indicata in tabella, dovranno essere concordate.
E) Nei riduttori dove è necessario specificare la posizione di montaggio, la posizione richiesta è indicata nella targhetta del riduttore.

WARNING

A) It is necessary to specify the mounting position when ordering. If the mounting position is not specified in the ordering phase, the gearbox supplied will have plugs pre-arranged for position M1.
B) A breather plug is supplied only with gearboxes that have more than one oil plug.
C) The supply of gearboxes with different plug pre-arrangements has to be agreed with the manufacturer.
D) *The gearboxes that need a specific assembling position have the indication of it on the label of the gearbox.*

ACHTUNG

A) Если при заказе монтажное положение не было указано, редуктор будет укомплектован пробками для монтажной позиции М1.

B) Воздушными клапанами комплектуются только редукторы, имеющие более, чем одну пробку.

C) Иные варианты установки пробок должны быть согласованы с производителем

D) Для редукторов, в маркировке которых необходимо указывать монтажное положение, оно указывается на заводской табличке.

Lubrificazione riduttori
Gearboxes lubrication
Смазка редукторов

AM/2-3 - AR/2-3 - AC/2-3

Generalità
Si consiglia l'uso di oli a base sintetica. (Vedere a tale proposito le indicazioni riportate nel capitolo A, paragrafo 1.4.). Nella tabella 2.2 sono riportati i quantitativi di olio necessari per il corretto funzionamento dei riduttori.

Prescrizioni in fase d'ordine e stato di fornitura
i riduttori delle grandezze 25,35,40,50 sono forniti completi di olio sintetico di viscosità ISO 320. Per questi riduttori **è necessario** specificare la posizione di montaggio.

I riduttori nelle grandezze 60,80,100,120 sono forniti predisposti per lubrificazione ad olio ma privi di lubrificante il quale potrà essere fornito a richiesta.
Per questi riduttori **è necessario** specificare la posizione di montaggio.

General information
The use of synthetic oil is recommended (see details in Chapter A, paragraph 1.4).
Table 2.2 shows the quantities of oil required for correct in-line gearbox performance.

Ordering phase requirements and state of supply
Gearbox sizes 25,35,40,50 are supplied with ISO 320 viscosity synthetic oil.
*It **is necessary** to specify the mounting position with these gearboxes*

Size 60,80,100,120 gearboxes require oil lubrication but are supplied without lubricant that can be requested separately.
*It **is necessary** to specify the mounting position with these gearboxes.*

Общая информация
Рекомендуется использовать синтетические масла (см. Главу А, параграф 1.4.) Таблица 2.1 отображает необходимое количество масла в зависимости от монтажного положения

Условия к заказу изделия
Редукторы габаритов 25,35, 40, 50, 60 поставляются заправленными синтетическим маслом вязкостью ISO 320 сСт.
Необходимо указать требуемое монтажное положение для данных редукторов.

Редукторы 60, 80, 100, 120 типоразмеров поставляются без смазки, которая должна быть заказана отдельно.
Необходимо указать требуемое монтажное положение для данных редукторов.

Posizioni di montaggio — *Mounting positions* — Монтажные положения

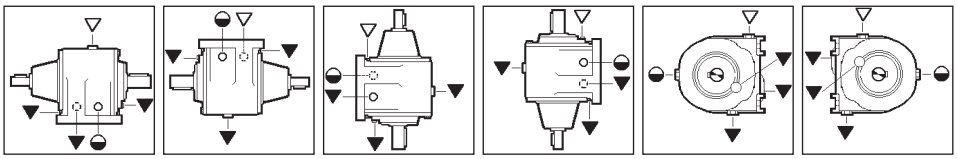

▽ Carico / *Breather plug* / Воздушный клапан
◒ Livello / *Level plug* / Уровневая
▼ пробкаScarico / *Drain plug* / Сливная пробка

Tab. 2.2

Quantità di lubrificante / *Lubricant Quantity* / Количество смазки (кг)									
AR AM - AC	Posizioni di montaggio /*Mounting Positions* / Монтажные положения						Stato di fornitura *State of supply* Состояние поставки	* n°. tappi olio * *No.of plugs* Кол-во пробок	Posizione di montaggio *Mounting position* Указание монтажного положения
	M1	**M2**	**M3**	**M4**	**M5**	**M6**			
25	0.120						Riduttori forniti completi di olio sintetico *Gearboxes suplied with synthetic oil* Редукторы поставляются заправленными синтетическим маслом	1	**Non Necessaria *Not Necessary* Не требуется**
35/2	0.150	0.200			0.150			1	**Necessaria *Necessary* Обязательно**
35/3	0.250		0.325	0.250	0.200			1	
41/2	0.290		0.240	0.300	0.200			1	
41/3	0.300		0.350		0.260			1	
45/2	0.350		0.400		0.350			1	
45/3	0.400		0.630	0.600	0.400			1	
50	0.950		1.35	1.35	0.950			1	
60	1.550		2.61	2.15	1.55		Riduttori predisposti per lubrificazione ad olio *Gearboxes suplied ready for oil lubrication* Редукторы подготовленные к смазке	4 (AMF, ACF, ARF) 5 (AMP,ACP, ARP)	**Necessaria *Necessary* Обязательно**
80	2.600		4.85	4.44	2.60			4 (AMF, ACF, ARF) 5 (AMP,ACP, ARP)	
100	5.550		9.60	9.60	5.55			4 (AMF, ACF, ARF) 5 (AMP,ACP, ARP)	
120	10.0		16.5	16.5	10.0			4 (AMF, ACF, ARF) 5 (AMP,ACP, ARP)	
Le quantità di olio sono approssimative; per una corretta lubrificazione occorre fare riferimento al livello segnato sul riduttore.				Oil quantities listed in the table are approximate; to ensure correct lubrication, please refer to the level mark on the gear unit.				Приведенные значения необходимого количества масла приблизительны. При заправке редуктора маслом ориентируйтесь по пробке уровня масла.	

ATTENZIONE

A) Se in fase d'ordine la posizione di montaggio è omessa, il riduttore verrà fornito con i tappi predisposti per la posizione M1.
B) Il tappo di sfiato è allegato solo nei riduttori che hanno più di un tappo olio.
C) Eventuali forniture con predisposizioni tappi diverse da quella indicata in tabella, dovranno essere concordate.
D) Nei riduttori dove è necessario specificare la posizione di montaggio, la posizione richiesta è indicata nella targhetta del riduttore.

WARNING

A) It is necessary to specify the mounting position when ordering. If the mounting position is not specified in the ordering phase, the gearbox supplied will have plugs pre-arranged for position M1.
B) A breather plug is supplied only with gearboxes that have more than one oil plug.
C) The supply of gearboxes with different plug pre-arrangements has to be agreed with the manufacturer.
E) *The gearboxes that need a specific assembling position have the indication of it on the label of the gearbox.*

ВНИМАНИЕ

A) Если при заказе монтажное положение не было указано, редуктор будет укомплектован пробками для монтажной позиции М1.

C) Воздушными клапанами комплектуются только редукторы, имеющие более, чем одну пробку.

D) Иные варианты установки пробок должны быть согласованы с производителем

E) Для редукторов, в маркировке которых необходимо указывать монтажное положение, оно указывается на заводской табличке.

1.5 Carichi radiali e assiali

Quando la trasmissione del moto avviene tramite meccanismi che generano carichi radiali sull'estremità dell'albero,è necessario verificare che i valori risultanti non eccedono quelli indicati nelle tabelle.

Nella Tab. 2.3 sono riportati i valori dei carichi radiali ammissibili per l'albero veloce (Fr_1). Come carico assiale ammissibile contemporaneo si ha:

$$Fa_1 = 0.2 \times Fr_1$$

1.5 Axial and overhung loads

Should transmission movement determine radial loads on the angular shaft end, it is necessary to make sure that resulting values do not exceed the ones indicated in the tables.

In Table 2.3 permissible radial load for input shaft are listed (Fr_1). Contemporary permissible axial load is given by the following formula:

$$Fa_1 = 0.2 \times Fr_1$$

1.5 Радиальная и осевая нагрузки

При передаче вращения через механизмы, создающие радиальную нагрузку на вал (шкивы, муфты, звездочки), необходимо проверить, чтобы значения этих нагрузок не превышали указанные в таблице.

В таблице 2.3 приведены допустимые радиальной нагрузки (Fr_1) для входного вала. Для определения допустимой аксиальной нагрузки используйте формулу:

$$Fa_1 = 0.2 \times Fr_1$$

B

AR/1

Tab. 2.3

n_1 min^{-1}	Fr_1 (N)					
	AR../1					
	32	40	50	60	80	100
2800	170	320	430	520	600	1000
1400	220	400	550	700	800	1200
900	250	450	600	800	920	1300
500	300	500	850	1100	1300	1500

AR/2 AR/3

n_1 min^{-1}	Fr_1 (N)									
	AR									
	25	35	41	45	40	50	60	80	100	120
2800	—-	—-	—-	—-	320	430	520	600	1000	1250
1400	—-	—-	—-	—-	400	550	700	800	1200	1500
900	—-	—-	—-	—-	450	600	800	920	1300	1600
500	—-	—-	—-	—-	500	850	1100	1300	1500	1800

In Tab. 2.4 sono riportati i valori dei carichi radiali ammissibili per l'albero lento (Fr_2) . Come carico assiale ammissibile contemporaneo si ha:

$$Fa_2 = 0.2 \times F_{r2}$$

In Table 2.4 permissible radial loads for output shaft are listed (Fr_2). Permissible axial load is given by the following formula:

$$Fa_2 = 0.2 \times Fr_2$$

В таблице 2.4 приведены допустимые радиальной нагрузки (Fr_2) для выходного вала. Для определения допустимой аксиальной нагрузки используйте формулу:

$$Fa_2 = 0.2 \times Fr_2$$

AR/1

Tab. 2.4

n_2 min^{-1}	Fr_2 (N)					
	AR - AM - AC					
	32	40	50	60	80	100
2400	-	600	1250	1350	1900	2500
1850	-	650	1250	1450	2100	2800
1250	530	700	1500	1650	2450	3000
1100	570	720	1500	2000	2450	3500
830	630	750	1500	2300	2600	3600
630	700	850	1800	2400	2900	3700
500	700	950	2000	2600	3400	3800
400	740	1000	2200	2900	3800	3900
300	880	1150	2300	3000	4200	4200
250	970	1250	2500	3400	4500	4500
200	1020	1370	2500	3800	5000	5500
160	1070	1500	2500	3800	5500	6500
130	1200	1500	2500	3800	6000	7500
100	1260	1500	2500	3800	6000	8500
80	1320	1500	2500	3800	6000	8500
> 70	1420	1500	2500	3800	6000	8500

AR/2 AR/3 AM/2 AM/3 AC/2 AC/3

Tab. 2.5

n_2 min^{-1}	Fr_2 (N)								
	AR - AM - AC								
	25	**35**	**41**	**45**	**50**	**60**	**80**	**100**	**120**
1000	420	450	580	665	750	1100	2000	3800	4500
700	540	580	750	875	1000	1500	2500	5000	5800
500	650	700	900	1050	1200	1800	3000	6000	7000
350	650	740	1100	1250	1400	2300	3700	7000	8200
250	650	800	1300	1550	1800	2600	4500	8200	9500
200	650	850	1500	1850	2200	3300	6000	9000	10000
150	650	930	1600	2300	3000	4000	7500	10000	11500
100	650	1000	1700	2550	3400	4500	8300	11500	12500
80	650	1050	1850	2775	3700	5000	9000	12000	13500
60	650	1100	1900	2900	3900	5400	9600	13000	15000
30	650	1400	2300	3200	4100	6000	10000	14000	21000
> 15	650	1800	2700	3500	4300	6500	11000	15000	25000

I carichi radiali indicati nelle tabelle si intendono applicati a metà della sporgenza dell'albero standard e sono riferiti ai riduttori operanti con fattore di servizio 1. Per le sporgenze fornite in alternativa, fare riferimento alla sporgenza standard.
Valori intermedi relativi a velocità non riportate possono essere ottenuti per interpolazione considerando però che Fr_1 a 500 min^{-1} e Fr_2 a 15 min^{-1} rappresentano i carichi massimi consentiti.
Per i carichi non agenti sulla mezzeria dell'albero lento o veloce si ha:

a 0.3 della sporgenza:
$Fr_x = 1.25 \times F_{r1-2}$
a 0.8 dalla sporgenza:
$Fr_x = 0.8 \times F_{r1-2}$

The radial loads shown in the tables are applied on the centre line of the standard shaft extension and are related to gearboxes working with service factor 1. With reference to alternative values of shaft extension, refer to standard shaft extension.
Intermediate values of speeds that are not listed can be obtained through interpolation but it must be considered that Fr_1 at 500 min^{-1} and Fr_2 at 15 min^{-1} represent the maximum allowable loads.
For loads which are not applied on the centre line of the output or input shaft, following values will be obtained:

at 0.3 from extension:
$Fr_x = 1.25 \times F_{r1-2}$
at 0.8 from extension:
$Fr_x = 0.8 \times F_{r1-2}$

Радиальные нагрузки указанные в таблицах соответствуют точке приложения усилия к центру вала и применимы к редукторам с сервис-факторам 1. Не указанные промежуточные значения скоростей, могут быть получены путем интерполяции, но необходимо учитывать, что F_{r1} при 500 min^{-1} и F_{r2} при 15 min^{-1} представляют собой максимально допустимые нагрузки. Значения нагрузок, которые приложены не по осевой линии выходного вала могут быть будут получены расчетом:

при 0.3L:
$Fr_x = 1.25 \times Fr_{1-2}$
при 0.8L:
$Fr_x = 0.8 \times Fr_{1-2}$

Tab. 2.6

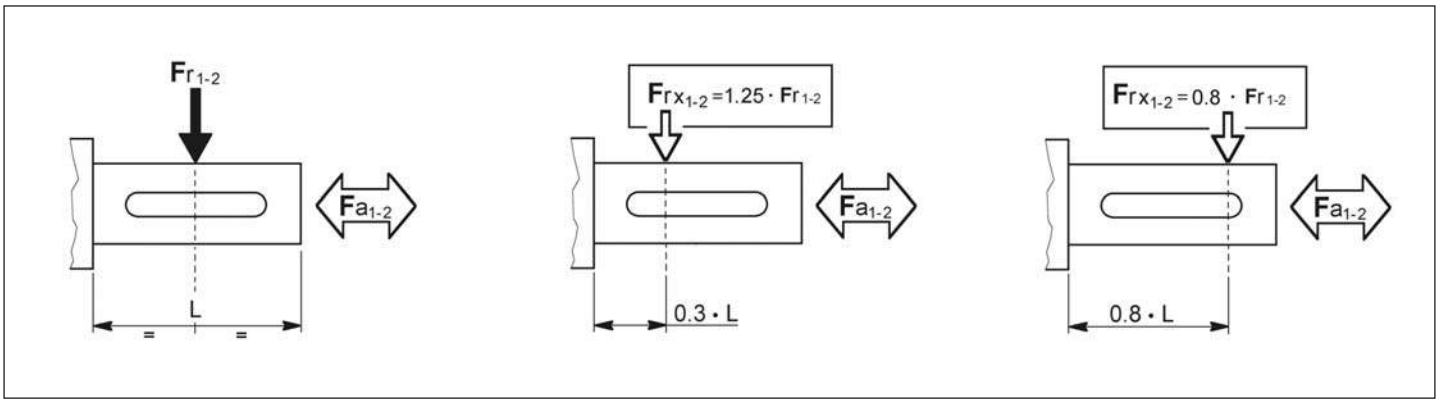

AR 25/2

1.8 kg

ir	n_1 = 2800 min^{-1}				n_1 = 1400 min^{-1}				n_1 = 900 min^{-1}				n_1 = 500 min^{-1}				IEC
	n_2	T_{2M}	P	RD	n_2	T_{2M}	P	RD	n_2	T_{2M}	P	RD	n_2	T_{2M}	P	RD	
	min^{-1}	Nm	kW	%	min^{-1}	Nm	kW	%	min^{-1}	Nm	kW	%	min^{-1}	Nm	kW	%	
3.4	819	12	1.1	95	409	12	0.55	95	263	13	0.38	95	146	16	0.26	95	
3.9	716	12	0.96	95	358	12	0.48	95	230	13	0.33	95	128	16	0.23	95	
4.8	579	12	0.78	95	289	12	0.39	95	186	13	0.27	95	103	16	0.18	95	
5.6	498	12	0.67	95	249	12	0.33	95	160	13	0.23	95	89	16	0.16	95	56 (B5 - B14)
7.2	389	12	0.52	95	194	12	0.26	95	125	13	0.18	95	69	16	0.12	95	
8.7	324	12	0.44	95	162	12	0.22	95	104	13	0.15	95	58	16	0.10	95	63 (B5 - B14)
9.0	310	12	0.42	95	155	14	0.24	95	100	14	0.15	95	55	14	0.09	95	
10.5	267	13	0.38	95	133	14	0.21	95	86	14	0.13	95	48	14	0.07	95	
13.4	208	13	0.30	95	104	15	0.17	95	67	15	0.11	95	37	15	0.06	95	
16.2	173	13	0.25	95	87	15	0.14	95	56	15	0.09	95	31	15	0.05	95	
17.9	157	14	0.24	95	78	15	0.13	95	50	15	0.08	95	28	15	0.05	95	

AR 25/3

1.8 kg

ir	n_1 = 2800 min^{-1}				n_1 = 1400 min^{-1}				n_1 = 900 min^{-1}				n_1 = 500 min^{-1}				IEC
	n_2	T_{2M}	P	RD	n_2	T_{2M}	P	RD	n_2	T_{2M}	P	RD	n_2	T_{2M}	P	RD	
	min^{-1}	Nm	kW	%	min^{-1}	Nm	kW	%	min^{-1}	Nm	kW	%	min^{-1}	Nm	kW	%	
18.9	148	15	0.25	93	74	19	0.16	93	48	22	0.12	93	26	22	0.07	93	
23.4	120	15	0.20	93	60	19	0.13	93	38	22	0.10	93	21	22	0.05	93	
27.2	103	15	0.17	93	51	20	0.12	93	33	22	0.08	93	18	22	0.05	93	
31.9	88	18	0.18	93	44	17	0.08	93	28	17	0.05	93	16	17	0.03	93	56 (B5 - B14)
35.3	79	15	0.13	93	40	17	0.08	93	25	17	0.05	93	14	17	0.03	93	
41.8	67	18	0.14	93	33	22	0.08	93	22	22	0.05	93	12	22	0.03	93	63 (B5 - B14)
50.7	55	16	0.10	93	28	18	0.06	93	18	18	0.04	93	10	18	0.02	93	
59.6	47	17	0.09	93	23	19	0.05	93	15	19	0.03	93	8	19	0.02	93	
64.9	43	17	0.08	93	22	19	0.05	93	14	19	0.03	93	8	19	0.02	93	
78.0	36	17	0.07	93	18	20	0.04	93	12	20	0.03	93	6	20	0.01	93	
86.2	32	18	0.07	93	16	20	0.04	93	10	20	0.02	93	6	20	0.01	93	

N.B. Il riduttore grandezza 25 viene fornito esclusivamente nella configurazione motoriduttore o riduttore predisposto IEC.

NOTE. The gearbox size 25 is supplied only in the configuration gearmotor or gearbox arranged for the IEC motor connection.

ПРИМЕЧАНИЕ. Редуктор 25 габарита изготавливается только с фланцем IEC для монтажа электродвигателя.

AR 32/1

2.1

ir	n_1 = 2800 min^{-1}				n_1 = 1400 min^{-1}				n_1 = 900 min^{-1}				n_1 = 500 min^{-1}				IEC
	n_2	T_{2M}	P	RD	n_2	T_{2M}	P	RD	n_2	T_{2M}	P	RD	n_2	T_{2M}	P	RD	
	min^{-1}	Nm	kW	%	min^{-1}	Nm	kW	%	min^{-1}	Nm	kW	%	min^{-1}	Nm	kW	%	
1.8	1585	14.5	2.5	97	792	21.7	1.9	97	509	21.8	1.2	97	283	21.8	0.7	97	80 * (B5 - B14)
2.1	1350	14.9	2.2	97	675	22.6	1.7	97	434	22.7	1.1	97	241	22.8	0.6	97	
2.5	1139	16.1	2.0	97	569	23.7	1.5	97	366	23.8	0.9	97	203	23.8	0.5	97	
3.0	948	17.4	1.8	97	474	25.0	1.3	97	305	25.1	0.8	97	169	25.1	0.5	97	71 (B5 - B14)
3.4	831	17.6	1.6	97	416	25.9	1.2	97	267	25.9	0.7	97	148	25.9	0.4	97	
3.9	721	17.8	1.4	97	361	25.8	1.0	97	232	26.0	0.7	97	129	26.0	0.4	97	63 (B5 - B14)
4.5	618	17.8	1.2	97	309	26.5	0.9	97	199	26.5	0.6	97	110	26.5	0.3	97	
5.3	528	19.1	1.1	97	264	26.8	0.8	97	170	26.8	0.5	97	94	26.9	0.3	97	56 (B5)
6.5	434	16.9	0.8	97	217	20.9	0.5	97	139	22.3	0.3	97	77	24.3	0.2	97	

AR 35/2

2.6

ir	n_1 = 2800 min^{-1}				n_1 = 1400 min^{-1}				n_1 = 900 min^{-1}				n_1 = 500 min^{-1}				IEC
	n_2	T_{2M}	P	RD	n_2	T_{2M}	P	RD	n_2	T_{2M}	P	RD	n_2	T_{2M}	P	RD	
	min^{-1}	Nm	kW	%	min^{-1}	Nm	kW	%	min^{-1}	Nm	kW	%	min^{-1}	Nm	kW	%	
3.4	822	32	2.85	95	411	35	1.58	95	264	39	1.12	95	147	42	0.68	95	
4.0	696	34	2.62	95	348	38	1.45	95	224	42	1.03	95	124	46	0.63	95	
4.7	596	36	2.36	95	298	40	1.31	95	192	44	0.93	95	106	48	0.57	95	
5.4	517	36	2.05	95	259	40	1.14	95	166	44	0.80	95	92	48	0.49	95	
6.3	443	36	1.75	95	221	40	0.97	95	142	44	0.69	95	79	48	0.42	95	
7.3	381	41	1.70	95	191	45	0.94	95	123	50	0.67	95	68	54	0.41	95	
8.7	323	45	1.60	95	162	50	0.89	95	104	52	0.59	95	58	60	0.38	95	80 (B5 - B14)
10.1	277	45	1.37	95	138	50	0.76	95	89	53	0.52	95	49	60	0.33	95	
11.7	240	45	1.19	95	120	50	0.66	95	77	54	0.46	95	43	60	0.28	95	
13.6	205	45	1.02	95	103	50	0.56	95	66	55	0.40	95	37	60	0.24	95	71 (B5 - B14)
15.7	178	50	0.97	95	89	55	0.54	95	57	55	0.35	95	32	60	0.21	95	
18.1	154	50	0.84	95	77	55	0.47	95	50	55	0.30	95	28	60	0.18	95	63 (B5 - B14)
21.3	131	50	0.71	95	66	55	0.40	95	42	60	0.28	95	23	60	0.15	95	
25.2	111	51	0.63	95	56	57	0.35	95	36	60	0.24	95	20	60	0.13	95	
28.7	98	54	0.58	95	49	60	0.32	95	31	60	0.21	95	17	60	0.11	95	
33.4	84	45	0.42	95	42	50	0.23	95	27	50	0.15	95	15	50	0.08	95	
38.0	74	45	0.36	95	37	50	0.20	95	24	50	0.13	95	13	50	0.07	95	
45.1	62	45	0.31	95	31	50	0.17	95	20	50	0.11	95	11	50	0.06	95	

AR 35/3

3.3

ir	n_1 = 2800 min^{-1}				n_1 = 1400 min^{-1}				n_1 = 900 min^{-1}				n_1 = 500 min^{-1}				IEC
	n_2	T_{2M}	P	RD	n_2	T_{2M}	P	RD	n_2	T_{2M}	P	RD	n_2	T_{2M}	P	RD	
	min^{-1}	Nm	kW	%	min^{-1}	Nm	kW	%	min^{-1}	Nm	kW	%	min^{-1}	Nm	kW	%	
43.9	64	54	0.39	93	31.9	60	0.22	93	20.5	60	0.14	93	11.4	60	0.08	93	
50.6	55	54	0.34	93	27.7	60	0.19	93	17.8	60	0.12	93	9.9	60	0.07	93	
59.1	47	54	0.29	93	23.7	60	0.16	93	15.2	60	0.10	93	8.5	60	0.06	93	
68.1	41	54	0.25	93	20.5	60	0.14	93	13.2	60	0.09	93	7.3	60	0.05	93	
78.6	36	60	0.24	93	17.8	60	0.12	93	11.4	60	0.08	93	6.4	60	0.04	93	63 (B5 - B14)
92.4	30	60	0.20	93	15.1	60	0.10	93	9.7	60	0.07	93	5.4	60	0.04	93	
109.1	26	60	0.17	93	12.8	60	0.09	93	8.2	60	0.06	93	4.6	60	0.03	93	56 (B5 - B14)
124.3	23	60	0.15	93	11.3	60	0.08	93	7.2	60	0.05	93	4.0	60	0.03	93	
147.7	19	60	0.13	93	9.5	60	0.06	93	6.1	60	0.04	93	3.4	60	0.02	93	
164.7	17	50	0.10	93	8.5	50	0.05	93	5.5	50	0.03	93	3.0	50	0.02	93	
195.6	14	50	0.08	93	7.2	50	0.04	93	4.6	50	0.03	93	2.6	50	0.01	93	

* Il PAM 80 B5 è disponibile solo con corpo flangiato

*The PAM 80 B5 is only available on housings with output flanges

*PAM80B5 доступен только на исполнениях с выходным крепежным фланцем.

1.6 Prestazioni riduttori AR — *1.6 AR gearboxes performances* — 1.6 Характеристики редукторов AR

AR 40/1

3.1

ir	n_1 = 2800 min^{-1}				n_1 = 1400 min^{-1}				n_1 = 900 min^{-1}				n_1 = 500 min^{-1}				IEC
	n_2	T_{2M}	P	RD	n_2	T_{2M}	P	RD	n_2	T_{2M}	P	RD	n_2	T_{2M}	P	RD	
	min^{-1}	Nm	kW	%	min^{-1}	Nm	kW	%	min^{-1}	Nm	kW	%	min^{-1}	Nm	kW	%	
1.2	2400	30	7.8	97	1200	30	3.9	97	771	30	2.5	97	429	30	1.4	97	100-112 (B5 - B14)
1.5	1847	35	7.0	97	923	35	3.5	97	594	35	2.2	97	330	35	1.2	97	
1.7	1655	40	7.1	97	827	40	3.6	97	532	40	2.3	97	295	40	1.3	97	
2.0	1430	45	6.9	97	715	45	3.5	97	460	45	2.2	97	255	45	1.2	97	90 (B5 - B14)
2.2	1257	50	6.8	97	629	50	3.4	97	404	50	2.2	97	224	50	1.2	97	
2.6	1098	50	5.9	97	549	50	3.0	97	353	50	1.9	97	196	50	1.1	97	
3.2	881	50	4.8	97	441	50	2.4	97	283	50	1.5	97	157	50	0.8	97	80 (B5 - B14)
3.7	750	50	4.0	97	375	50	2.0	97	241	50	1.3	97	134	50	0.7	97	
4.9	569	45	2.8	97	285	45	1.4	97	183	45	0.9	97	102	50	0.5	97	71 (B5)
5.7	494	40	2.1	97	247	40	1.1	97	159	42	0.7	97	88	45	0.4	97	
7.0	400	38	1.6	97	200	38	0.8	97	129	39	0.5	97	71	43	0.3	97	63 (B5)

AR 41/2

3.1

7.5	372	72	3.0	95	186	80	.,6	95	120	87	1.1	95	66	87	0.64	95	
8.5	328	77	2.8	95	164	85	1.5	95	105	93	1.1	95	59	93	0.60	95	90 (B5 - B14
10.5	268	81	2.4	95	134	90	1.3	95	86	98	0.93	95	48	98	0.52	95	
12.1	232	86	2.2	95	116	95	1.2	95	74	103	0.85	95	41	103	0.47	95	80 (B5 - B14)
13.0	215	92	2.2	95	107	102	1.2	95	69	111	0.85	95	38	111	0.47	95	
15.3	183	95	1.9	95	91	105	1.1	95	59	114	0.74	95	33	114	0.41	95	
18.3	153	95	1.6	95	76	105	0.88	95	49	114	0.62	95	27	114	0.34	95	71 (B5-B14)
20.2	139	95	1.4	95	69	105	0.80	95	45	114	0.56	95	25	114	0.31	95	
23.9	117	95	1.2	95	59	105	0.68	95	38	114	0.47	95	21	114	0.26	95	
28.6	98	95	1.0	95	49	105	0.57	95	31	114	0.40	95	17	114	0.22	95	63 (B5-B14)
37.2	75	95	0.78	95	38	105	0.44	95	24	114	0.30	95	13	114	0.17	95	
49.6	56	95	0.59	95	28	105	0.33	95	18	114	0.23	95	10	114	0.13	95	

AR 41/3

3.5

54.4	52	99	0.57	93	26	110	0.32	93	17	120	0.22	93	9,2	120	0.12	93	
61.3	46	99	0.51	93	23	110	0.28	93	15	120	0.20	93	8,2	120	0.11	93	
70.8	40	99	0.44	93	20	110	0.24	93	13	120	0.17	93	7,1	120	0.10	93	
82.5	34	99	0.38	93	17	110	0.21	93	11	120	0.15	93	6,1	120	0.08	93	
91.0	31	99	0.34	93	15	110	0.19	93	10	120	0.13	93	5,5	120	0.07	93	71 (B5-B14)
107.4	26	99	0.29	93	13	110	0.16	93	8.4	120	0.11	93	4,7	120	0.06	93	
118.4	24	99	0.26	93	12	110	0.15	93	7.6	120	0.10	93	4,2	120	0.06	93	63 (B5-B14)
128.6	22	99	0.24	93	11	110	0.13	93	7.0	120	0.09	93	3,9	120	0.05	93	
140.0	20	99	0.22	93	10	110	0.12	93	6.4	120	0.09	93	3,6	120	0.05	93	
167.4	17	99	0.19	93	8.4	110	0.10	93	5.4	120	0.07	93	3,0	120	0.04	93	
223.2	13	99	0.14	93	6.3	110	0.08	93	4.0	120	0.05	93	2,2	120	0.03	93	

N.B. Per i riduttori evidenziati dal doppio bordo nella colonna delle potenze è necessario verificare lo scambio termico del riduttore (A-1.5). Per maggiori informazioni contattare il nostro uff. tecnico.

NOTE. Pay attention please to the frame around the input power value: for this gearboxes it's important to check the thermal capacity (A-1.5). For details please contact our technical office.

ПРИМЕЧАНИЕ. Обратите внимание на характеристики редукторов обведенных рамкой. Для этих редукторов необходимо провести проверку термической мощности (A-1.5). Для получения информации обращайтесь в наш технический отдел.

AR 45/2

4.1

ir	n_1 = 2800 min^{-1}				n_1 = 1400 min^{-1}				n_1 = 900 min^{-1}				n_1 = 500 min^{-1}				IEC
	n2	T2M	P	RD	n2	T2M	P	RD	n2	T2M	P	RD	n2	T2M	P	RD	
	min-1	Nm	kW	%	min-1	Nm	kW	%	min-1	Nm	kW	%	min-1	Nm	kW	%	
5.8	486	104	5.5	95	243	115	3.1	95	156	125	2.2	95	87	125	1.2	95	
6.4	435	108	5.2	95	218	120	2.9	95	140	131	2.0	95	78	131	1.1	95	
7.4	376	117	4.9	95	188	130	2.7	95	121	142	1.9	95	67	142	1.0	95	
8.5	331	126	4.6	95	165	140	2.6	95	106	152	1.8	95	59	152	0.99	95	100 (B5 - B14)
9.7	289	135	4.3	95	144	150	2.4	95	93	163	1.7	95	52	163	0.93	95	
12.1	232	144	3.7	95	116	160	2.0	95	75	174	1.4	95	41	174	0.80	95	90 (B5 - B14)
14.2	197	153	3.3	95	99	170	1.8	95	63	185	1.3	95	35	185	0.72	95	
16.9	165	144	2.6	95	83	160	1.5	95	53	174	1.0	95	30	174	0.57	95	80 (B5 - B14)
18.7	150	158	2.6	95	75	175	1.4	95	48	191	1.0	95	27	191	0.56	95	
21.5	130	162	2.3	95	65	180	1.3	95	42	196	0.90	95	23	196	0.50	95	
26.6	105	144	1.7	95	53	160	0.90	95	34	174	0.65	95	19	174	0.36	95	71 (B5-B14)
30.2	93	144	1.5	95	46	160	0.82	95	30	174	0.57	95	17	174	0.32	95	
37.3	75	153	1.3	95	38	170	0.70	95	24	185	0.49	95	13	185	0.27	95	
45.9	61	153	1.0	95	31	170	0.57	95	20	185	0.40	95	11	185	0.22	95	

AR 45/3

4.6

41.4	68	180	1.4	93	34	200	0.76	93	22	218	0.53	93	12	218	0.30	93	
44.6	63	162	1.1	93	31	180	0.64	93	20	196	0.45	93	11	196	0.25	93	
51.6	54	180	1.1	93	27	200	0.61	93	17	218	0.43	93	10	218	0.24	93	
60.6	46	180	0.9	93	23	200	0.52	93	15	218	0.36	93	8.2	218	0.20	93	
72.4	39	162	0.71	93	19	180	0.39	93	12	196	0.27	93	6.9	196	0.15	93	80 (B5-B14)
79.8	35	180	0.71	93	18	200	0.39	93	11	218	0.28	93	6.3	218	0.15	93	
92.0	30	180	0.62	93	15	200	0.34	93	10	218	0.24	93	5.4	218	0.13	93	71 (B5-B14)
113.7	25	162	0.45	93	12	180	0.25	93	7.9	196	0.17	93	4.4	196	0.10	93	
129.1	22	162	0.40	93	11	180	0.22	93	7.0	196	0.15	93	3.9	196	0.09	93	
159.5	18	162	0.32	93	8.8	180	0.18	93	5.6	196	0.12	93	3.1	196	0.07	93	
196.0	14	162	0.26	93	7.1	180	0.14	93	4.6	196	0.10	93	2.6	196	0.06	93	

N.B. Per i riduttori evidenziati dal doppio bordo nella colonna delle potenze è necessario verificare lo scambio termico del riduttore (A-1.5). Per maggiori informazioni contattare il nostro uff. tecnico.

NOTE. Pay attention please to the frame around the input power value: for this gearboxes it's important to check the thermal capacity (A-1.5). For details please contact our technical office.

ПРИМЕЧАНИЕ. Обратите внимание на характеристики редукторов обведенных рамкой. Для этих редукторов необходимо провести проверку термической мощности (А-1.5). Для получения информации обращайтесь в наш технический отдел.

1.6 Prestazioni riduttori AR — *1.6 AR gearboxes performances* — 1.6 Характеристики редукторов AR

AR 50/1

5.2

ir	n_1 = 2800 min^{-1}				n_1 = 1400 min^{-1}				n_1 = 900 min^{-1}				n_1 = 500 min^{-1}				IEC
	n_2	T_{2M}	P	RD	n_2	T_{2M}	P	RD	n_2	T_{2M}	P	RD	n_2	T_{2M}	P	RD	
	min^{-1}	Nm	kW	%	min^{-1}	Nm	kW	%	min^{-1}	Nm	kW	%	min^{-1}	Nm	kW	%	
1.3	2240	55	13.3	97	1120	55	6.6	97	720	55	4.3	97	400	55	2.4	97	112 (B5 - B14)
1.5	1830	63	12.4	97	915	63	6.2	97	588	63	4.0	97	327	63	2.2	97	
1.8	1547	80	13.4	97	773	80	6.7	97	497	80	4.3	97	276	80	2.4	97	
2.0	1373	80	11.8	97	686	80	5.9	97	441	80	3.8	97	245	80	2.1	97	100 (B5 - B14)
2.5	1129	80	9.8	97	565	80	4.9	97	363	80	3.1	97	202	80	1.7	97	
2.8	986	85	9.0	97	493	85	4.5	97	317	85	2.9	97	176	85	1.6	97	
3.1	915	90	8.9	97	458	90	4.5	97	294	90	2.9	97	163	90	1.6	97	90 (B5 - B14)
3.3	851	90	8.3	97	426	90	4.1	97	274	90	2.7	97	152	90	1.5	97	
3.6	787	90	7.6	97	393	90	3.8	97	253	90	2.5	97	140	90	1.4	97	
3.9	724	90	7.0	97	362	90	3.5	97	233	90	2.3	97	129	90	1.3	97	80 (B5 - B14)
5.1	551	72	4.3	97	276	75	2.2	97	177	75	1.4	97	98	80	0.8	97	
5.8	480	63	3.3	97	240	65	1.7	97	154	65	1.1	97	86	73	0.7	97	71 (B5)
6.6	426	60	2.8	97	213	60	1.4	97	137	60	0.9	97	76	70	0.6	97	63 (B5)

AR 50/2

13

6.3	448	124	6.1	95	224	147	3.6	95	144	164	2.6	95	80	200	1.8	95	112 (B5 - B14)
7.4	379	128	5.4	95	190	153	3.2	95	122	171	2.3	95	68	200	1.5	95	
8.3	336	133	4.9	95	168	158	2.9	95	108	176	2.1	95	60	20	1.3	95	
9.2	304	137	4.6	95	152	163	2.7	95	98	182	2.0	95	54	200	1.2	95	100 (B5 - B14)
10.4	269	144	4.3	95	134	171	2.5	95	86	191	1.8	95	48	200	1.1	95	
12.5	224	147	3.6	95	112	175	2.2	95	72	195	1.6	95	40	210	0.93	95	
14.6	192	153	3.2	95	96	182	1.9	95	62	203	1.4	95	34	210	0.80	95	90 (B5 - B14)
16.8	167	158	2.9	95	83	188	1.7	95	54	210	1.2	95	30	210	0.69	95	
18.2	154	156	2.6	95	77	184	1.6	95	50	200	1.1	95	28	200	0.61	95	
20.8	135	159	2.4	95	67	189	1.4	95	43	200	0.96	95	24	200	0.63	95	80 (B5 - B14)
23.8	118	171	2.2	95	59	203	1.3	95	38	210	0.87	95	21	210	0.49	95	
25.9	108	168	2.0	95	54	200	1.2	95	35	200	0.77	95	19	200	0.43	95	71 (B5)
29.8	94	168	1.7	95	47	200	1.0	95	30	200	0.67	95	17	200	0.37	95	63 (B5)

AR 50/3

13

28.5	98	182	2.0	93	49	216	1.2	93	32	216	0.77	93	18	216	0.43	93	
32.4	86	188	1.8	93	43	216	1.1	93	28	216	0.68	93	15	216	0.38	93	
35.6	79	186	1.6	93	39	208	0.92	93	25	208	0.59	93	14	208	0.33	93	
40.5	69	191	1.5	93	35	208	0.81	93	22	208	0.52	93	12	208	0.29	93	
46.2	61	205	1.4	93	30	216	0.74	93	19	216	0.47	93	11	216	0.26	93	90 (B5 - B14)
50.8	55	210	1.3	93	28	216	0.67	93	18	216	0.43	93	9.8	216	0.24	93	
54.3	52	216	1.3	93	26	216	0.63	93	17	216	0.40	93	9.2	216	0.22	93	
65.9	42	208	1.0	93	21	208	0.50	93	14	208	0.32	93	7.6	208	0.18	93	80 (B5 - B14)
71.5	39	216	0.95	93	20	216	0.48	93	13	216	0.31	93	7.0	216	0.17	93	
77.5	36	216	0.88	93	18	216	0.44	93	12	216	0.28	93	6.5	216	0.16	93	71 (B5)
89.3	31	216	0.76	93	16	216	0.38	93	10	216	0.25	93	5.6	216	0.14	93	
102.1	27	208	0.64	93	14	208	0.32	93	8.8	208	0.21	93	4.9	208	0.11	93	63 (B5)
117.6	24	216	0.58	93	12	216	0.29	93	7.7	216	0.19	93	4.3	216	0.10	93	
127.5	22	216	0.53	93	11	216	0.27	93	7.1	216	0.17	93	3.9	216	0.10	93	
146.9	19	208	0.45	93	9.5	208	0.22	93	6.1	208	0.14	93	3.4	208	0.08	93	
181.5	15	205	0.35	93	7.7	205	0.18	93	4.9	205	0.11	93	2.7	205	0.06	93	

N.B. Per i riduttori evidenziati dal doppio bordo nella colonna delle potenze è necessario verificare lo scambio termico del riduttore (A-1.5). Per maggiori informazioni contattare il nostro uff. tecnico.

NOTE. Pay attention please to the frame around the input power value: for this gearboxes it's important to check the thermal capacity (A-1.5). For details please contact our technical office.

ПРИМЕЧАНИЕ. Обратите внимание на характеристики редукторов обведенных рамкой. Для этих редукторов необходимо провести проверку термической мощности (A-1.5). Для получения информации обращайтесь в наш технический отдел.

AR 60/1

16

ir	n_1 = 2800 min^{-1}				n_1 = 1400 min^{-1}				n_1 = 900 min^{-1}				n_1 = 500 min^{-1}				IEC
	n_2	T_{2M}	P	RD	n_2	T_{2M}	P	RD	n_2	T_{2M}	P	RD	n_2	T_{2M}	P	RD	
	min^{-1}	Nm	kW	%	min^{-1}	Nm	kW	%	min^{-1}	Nm	kW	%	min^{-1}	Nm	kW	%	
1.3	2133	130	29.9	97	1067	130	15.0	97	686	130	9.6	97	381	130	5.3	97	132 (B5 - B14)
1.6	1704	140	25.8	97	852	140	12.9	97	548	140	8.3	97	304	140	4.6	97	
1.8	1517	145	23.7	97	758	145	11.9	97	488	145	7.6	97	271	145	4.2	97	112 (B5 - B14)
2.1	1344	160	23.2	97	672	160	11.6	97	432	160	7.5	97	240	160	4.1	97	
2.4	1185	170	21.7	97	592	170	10.9	97	381	170	7.0	97	212	170	3.9	97	
2.7	1037	170	19.0	97	519	170	9.5	97	333	170	6.1	97	185	170	3.4	97	100 (B5 - B14)
2.9	967	170	17.8	97	484	170	8.9	97	311	170	5.7	97	173	170	3.2	97	
3.4	835	170	15.3	97	418	170	7.7	97	268	170	4.9	97	149	170	2.7	97	
3.6	772	170	14.2	97	386	170	7.1	97	248	170	4.6	97	138	170	2.5	97	90(B5 - B14)
4.7	597	170	11.0	97	298	170	5.5	97	192	170	3.5	97	107	170	2.0	97	
5.2	542	158	9.2	97	271	164	4.8	97	174	164	3.1	97	97	164	1.7	97	80 (B5 - B14)
5.9	473	142	7.2	97	236	146	3.7	97	152	155	2.5	97	84	160	1.5	97	
6.8	410	125	5.5	97	205	125	2.8	97	132	132	1.9	97	73	142	1.1	97	71 (B5)

AR 60/2

20

7.9	355	285	11.1	95	177	338	6.6	95	114	378	4.8	95	63	410	2.9	95	132 (B5 - B14)
8.9	315	293	10.2	95	157	349	6.1	95	101	389	4.3	95	56	410	2.5	95	
10.1	279	301	9.2	95	139	359	5.5	95	90	400	3.9	95	50	410	2.2	95	112 (B5 - B14)
11.3	247	308	8.4	95	123	367	5.0	95	79	409	3.6	95	44	410	2.0	95	
12.4	226	315	7.9	95	113	375	4.7	95	73	418	3.4	95	40	450	2.0	95	
14.3	195	327	7.0	95	98	389	4.2	95	63	435	3.0	95	35	450	1.7	95	100 (B5 - B14)
15.5	181	338	6.7	95	90	402	4.0	95	58	449	2.9	95	32	450	1.6	95	
18.3	153	318	5.4	95	77	378	3.2	95	49	410	2.2	95	27	410	1.2	95	
19.7	142	326	5.1	95	71	388	3.0	95	46	410	2.1	95	25	410	1.1	95	90 (B5 - B14)
22.1	127	367	5.1	95	63	436	3.0	95	41	450	2.0	95	23	450	1.1	95	
25.3	111	378	4.6	95	55	450	2.7	95	36	450	1.8	95	20	450	0.98	95	80 (B5 - B14)
28.1	100	345	3.8	95	50	410	2.2	95	32	410	1.4	95	18	410	0.80	95	
32.3	87	345	3.3	95	43	410	2.0	95	28	410	1.3	95	16	410	0.70	95	71 (B5)

AR 60/3

20

28.0	100	387	4.4	93	50	460	2.6	93	32	460	1.7	93	18	460	0.92	93	
31.6	89	400	4.0	93	44	460	2.3	93	28	460	1.5	93	16	460	0.82	93	
35.7	78	376	3.3	93	39	420	1.9	93	25	420	1.2	93	14	420	0.66	93	
40.3	69	386	3.0	93	35	420	1.6	93	22	420	1.1	93	12	420	0.59	93	
45.1	62	436	3.0	93	31	460	1.6	93	20	460	1.0	93	11	460	0.57	93	100 (B5 - B14)
51.0	55	447	2.8	93	27	460	1.4	93	18	460	0.91	93	9.8	460	0.51	93	
55.2	51	460	2.6	93	25	460	1.3	93	16	460	0.84	93	9.1	460	0.47	93	90 (B5 - B14)
60.3	46	420	2.2	93	23	420	1.1	93	15	420	0.71	93	8.3	420	0.39	93	
72.7	39	460	2.0	93	19	460	1.0	93	12	460	0.64	93	6.9	460	0.36	93	
78.6	36	460	1.8	93	18	460	0.92	93	11	460	0.59	93	6.4	460	0.33	93	80 (B5 - B14)
90.4	31	460	1.6	93	15	460	0.80	93	10	460	0.52	93	5.5	460	0.29	93	
100.2	28	420	1.3	93	14	420	0.66	93	9.0	420	0.42	93	5.0	420	0.24	93	
112.2	25	460	1.3	93	12	460	0.65	93	8.0	460	0.42	93	4.5	460	0.23	93	71 (B5)
128.8	22	460	1.1	93	11	460	0.56	93	7.0	460	0.36	93	3.9	460	0.20	93	
143.0	20	420	0.93	93	9.8	420	0.46	93	6.3	420	0.30	93	3.5	420	0.17	93	
164.1	17	420	0.81	93	8.5	420	0.40	93	5.5	420	0.26	93	3.0	420	0.14	93	
185.2	15	420	0.71	93	7.5	420	0.36	93	4.8	420	0.23	93	2.7	420	0.13	93	

N.B. Per i riduttori evidenziati dal doppio bordo nella colonna delle potenze è necessario verificare lo scambio termico del riduttore (A-1.5). Per maggiori informazioni contattare il nostro uff. tecnico.

NOTE. Pay attention please to the frame around the input power value: for this gearboxes it's important to check the thermal capacity (A-1.5). For details please contact our technical office.

ПРИМЕЧАНИЕ. Обратите внимание на характеристики редукторов обведенных рамкой. Для этих редукторов необходимо провести проверку термической мощности (A-1.5). Для получения информации обращайтесь в наш технический отдел.

1.6 Prestazioni riduttori AR — *1.6 AR gearboxes performances* — 1.6 Характеристики редукторов AR

AR 80/1

21

ir	n_1 = 2800 min^{-1}				n_1 = 1400 min^{-1}				n_1 = 900 min^{-1}				n_1 = 500 min^{-1}				IEC
	n_2	T_{2M}	P	RD	n_2	T_{2M}	P	RD	n_2	T_{2M}	P	RD	n_2	T_{2M}	P	RD	
	min^{-1}	Nm	kW	%	min^{-1}	Nm	kW	%	min^{-1}	Nm	kW	%	min^{-1}	Nm	kW	%	
1.2	2355	260	66.1	97	1177	260	33.0	97	757	260	21.2	97	420	260	11.8	97	
1.4	2026	270	59.0	97	1013	270	29.5	97	651	270	19.0	97	362	270	10.5	97	160 (B5)
1.8	1532	280	46.3	97	766	280	23.2	97	492	280	14.9	97	274	280	8.3	97	
2.0	1375	305	45.3	97	687	305	22.6	97	442	305	14.5	97	245	305	8.1	97	132 (B5)
2.4	1179	330	42.0	97	589	330	21.0	97	379	330	13.5	97	211	330	7.5	97	
2.7	1044	330	37.2	97	522	330	18.6	97	336	330	12.0	97	186	330	6.6	97	112 (B5)
2.9	964	330	34.3	97	482	330	17.2	97	310	330	11.0	97	172	330	6.1	97	
3.3	844	330	30.1	97	422	330	15.0	97	271	330	9.7	97	151	330	5.4	97	100 (B5)
3.6	788	330	28.1	97	394	330	14.0	97	253	330	9.0	97	141	330	5.0	97	
4.8	585	330	20.8	97	293	330	10.4	97	188	330	6.7	97	104	330	3.7	97	90 (B5)
5.3	528	330	18.8	97	264	330	9.4	97	170	330	6.0	97	94	330	3.4	97	
5.8	480	330	17.1	97	240	330	8.5	97	154	330	5.5	97	86	330	3.1	97	80 (B5)
6.4	439	330	15.6	97	219	330	7.8	97	141	330	5.0	97	78	330	2.8	97	

AR 80/2

42

7.8	359	595	24	95	179	707	14.0	95	115	790	10.0	95	64	940	6.6	95	
8.7	322	612	22	95	161	728	12.9	95	103	813	9.3	95	57	940	6.0	95	160 (B5)
10.0	281	629	19.5	95	141	748	11.6	95	90	835	8.3	95	50	940	5.2	95	
11.1	252	644	17.9	95	126	766	10.7	95	81	855	7.6	95	45	940	4.7	95	132 (B5)
12.4	226	658	16.4	95	113	782	9.7	95	73	874	7.0	95	40	940	4.2	95	
14.2	198	684	14.9	95	99	813	8.9	95	64	908	6.4	95	35	940	3.7	95	112 (B5)
15.2	184	707	14.4	95	92	841	8.5	95	59	939	6.1	95	33	940	3.4	95	
18.1	155	728	12.4	95	78	866	7.4	95	50	940	5.2	95	28	940	2.9	95	100 (B5)
19.4	145	748	11.9	95	72	889	7.1	95	46	940	4.8	95	26	940	2.7	95	
22.7	123	766	10.4	95	62	910	6.2	95	40	940	4.1	95	22	940	2.3	95	90 (B5)
24.9	112	790	9.8	95	56	940	5.8	95	36	940	3.7	95	20	940	2.1	95	
28.9	97	790	8.4	95	48	940	5.0	95	31	940	3.2	95	17	940	1.8	95	80 (B5)
31.8	88	790	7.7	95	44	940	4.6	95	28	940	2.9	95	16	940	1.6	95	

AR 80/3

42

28.1	100	813	9.1	93	50	967	5.4	93	32	967	3.5	93	18	967	1.9	93	
31.7	88	841	8.4	93	44	967	4.8	93	28	967	3.1	93	16	967	1.7	93	
35.7	78	866	7.6	93	39	967	4.3	93	25	967	2.7	93	14	967	1.5	93	
40.3	69	889	6.9	93	35	967	3.8	93	22	967	2.4	93	12	967	1.3	93	
44.0	64	916	6.6	93	32	967	3.5	93	20	967	2.2	93	11	V	1.2	93	
50.9	55	940	5.8	93	27	967	3.0	93	18	967	1.9	93	9.8	967	1.1	93	112 (B5)
55.1	51	967	5.5	93	25	967	2.8	93	16	967	1.8	93	9.1	967	0.99	93	
65.7	43	967	4.6	93	21	967	2.3	93	14	967	1.5	93	7.6	967	0.83	93	100 (B5)
76.0	37	967	4.0	93	18	967	2.0	93	12	967	1.3	93	6.6	967	0.72	93	
82.2	34	967	3.7	93	17	967	1.9	93	11	967	1.2	93	6.1	967	0.66	93	90 (B5)
90.0	31	967	3.4	93	16	967	1.7	93	10	967	1.1	93	5.6	967	0.61	93	
104.8	27	967	2.9	93	13	967	1.6	93	8.6	967	0.94	93	4.8	967	0.52	93	80 (B5)
117.2	24	967	2.6	93	12	967	1.3	93	7.7	967	0.84	93	4.3	967	0.46	93	
134.3	21	967	2.3	93	10	967	1.1	93	6.7	967	0.73	93	3.7	967	0.41	93	
149.3	19	967	2.0	93	9.4	967	1.0	93	6.0	967	0.66	93	3.3	967	0.36	93	
171.2	16	967	1.8	93	8.2	967	0.89	93	5.3	967	0.57	93	2.9	967	0.32	93	
197.5	14	967	1.5	93	7.1	967	0.77	93	4.5	967	0.50	93	2.5	967	0.27	93	

N.B. Per i riduttori evidenziati dal doppio bordo nella colonna delle potenze è necessario verificare lo scambio termico del riduttore (A-1.5). Per maggiori informazioni contattare il nostro uff. tecnico.

NOTE Pay attention please to the frame around the input power value: for this gearboxes it's important to check the thermal capacity (A-1.5). For details please contact our technical office.

ПРИМЕЧАНИЕ. Обратите внимание на характеристики редукторов обведенных рамкой. Для этих редукторов необходимо провести проверку термической мощности (A-1.5). Для получения информации обращайтесь в наш технический отдел.

1.6 Prestazioni riduttori AR — *1.6 AR gearboxes performances* — 1.6 Характеристики редукторов AR

AR 100/1

Kg 55

ir	n_1 = 2800 min^{-1}				n_1 = 1400 min^{-1}				n_1 = 900 min^{-1}				n_1 = 500 min^{-1}				IEC
	n_2	T_{2M}	P	RD	n_2	T_{2M}	P	RD	n_2	T_{2M}	P	RD	n_2	T_{2M}	P	RD	
	min^{-1}	Nm	kW	%	min^{-1}	Nm	kW	%	min^{-1}	Nm	kW	%	min^{-1}	Nm	kW	%	
1.3	2178	480	112.8	97	1089	480	56.4	97	700	480	36.3	97	389	480	20.2	97	200 (B5)
1.9	1447	490	76.5	97	723	490	38.3	97	465	490	24.6	97	258	490	13.7	97	
2.2	1289	600	83.5	97	644	600	41.7	97	414	600	26.8	97	230	600	14.9	97	180 (B5)
3.0	947	600	61.3	97	474	600	30.7	97	304	600	19.7	97	169	600	11.0	97	
3.5	812	600	52.6	97	406	600	26.3	97	261	600	16.9	97	145	600	9.4	97	160 (B5)
3.9	717	600	46.4	97	359	600	23.2	97	230	600	14.9	97	128	600	8.3	97	
5.4	515	530	29.5	97	257	530	14.7	97	166	550	9.8	97	92	550	5.5	97	132 (B5-B14)
5.9	472	530	27.0	97	236	530	13.5	97	152	550	9.0	97	84	550	5.0	97	112 (B5)
6.9	404	460	20.1	97	202	480	10.5	97	130	500	7.0	97	72	550	4.3	97	
7.5	373	450	18.1	97	187	470	9.5	97	120	500	6.5	97	67	500	3.6	97	100 (B5)

AR 100/2

Kg 60

2.4	1148	913	115	95	574	1085	69	95	369	1212	49	95	205	1670	38	95	
2.7	1026	956	108	95	513	1136	64	95	330	1269	46	95	183	1747	35	95	
3.7	753	1026	85	95	376	1221	51	95	242	1363	36	95	134	1878	28	95	
4.9	569	1085	68	95	285	1291	40	95	183	1441	29	95	102	1930	22	95	
6.9	409	1136	51	95	204	1351	30	95	131	1509	22	95	73	1930	15.5	95	
7.5	375	1181	49	95	187	1404	29	95	120	1568	21	95	67	1930	14.2	95	
7.9	354	1221	48	95	177	1452	28	95	114	1621	20	95	63	1930	13.5	95	200 (B5)
8.9	316	1257	44	95	158	1495	26	95	101	1670	18.7	95	56	1930	12.0	95	
9.9	284	1291	40	95	142	1535	24	95	91	1714	17.2	95	51	1930	10.8	95	180 (B5)
11.1	253	1322	37	95	126	1572	22	95	81	1755	15.7	95	45	1930	9.6	95	
12.1	232	1351	35	95	116	1606	21	95	75	1794	14.7	95	41	1930	8.8	95	160 (B5)
14.1	199	1404	31	95	99	1670	18.3	95	64	1865	13.1	95	35	1930	7.5	95	
15.9	176	1352	28	95	88	1726	16.7	95	56	1928	12.0	95	31	1930	6.7	95	132 (B5-B14)
17.6	159	1395	26	95	80	1778	15.6	95	51	1930	10.9	95	28	1930	6.0	95	
19.9	141	1535	24	95	70	1825	14.1	95	45	1930	9.6	95	25	1930	5.3	95	112 (B5)
22.2	126	1572	22	95	63	1869	13.0	95	41	1930	8.6	95	23	1930	4.8	95	
24.2	116	1623	21	95	58	1930	12.3	95	37	1930	7.9	95	21	1930	4.4	95	100 (B5)
28.3	99	1623	17.7	95	50	1930	10.5	95	32	1930	6.8	95	18	1930	3.8	95	
30.3	93	1623	16.6	95	46	1930	9.8	95	30	1930	6.3	95	17	1930	3.5	95	
35.3	79	1623	14.2	95	40	1930	8.4	95	25	1930	5.4	95	14	1930	3.0	95	
38.3	73	1623	13.1	95	37	1930	7.8	95	24	1930	5.0	95	13	1930	2.8	95	

AR 100/3

Kg 60

29.1	96	1669	18.1	93	48	1985	10.7	93	31	1985	6.9	93	17	1985	3.8	93	
32.5	86	1726	16.8	93	43	1985	9.6	93	28	1985	6.2	93	15	1985	3.4	93	
36.4	77	1777	15.4	93	38	1985	8.6	93	25	1985	5.5	93	14	1985	3.1	93	
40.6	69	1825	14.2	93	35	1985	7.7	93	22	1985	5.0	93	12	1985	2.8	93	
45.2	62	1879	13.1	93	31	1985	6.9	93	20	1985	4.4	93	11	1985	2.5	93	
52.8	53	1930	11.5	93	26	1985	5.9	93	17	1985	3.8	93	9.5	1985	2.1	93	132 (B5)
56.7	49	1985	11.0	93	25	1985	5.5	93	16	1985	3.5	93	8.8	1985	2.0	93	
64.5	43	1985	9.7	93	22	1985	4.9	93	14	1985	3.1	93	7.8	1985	1.7	93	112 (B5)
73.6	38	1985	8.5	93	19	1985	4.3	93	12	1985	2.7	93	6.8	1985	1.5	93	
78.9	35	1985	7.9	93	18	1985	4.0	93	11	1985	2.5	93	6.3	1985	1.4	93	100 (B5)
91.9	30	1985	6.7	93	15	1985	3.4	93	9.7	1985	2.2	93	5.4	1985	1.2	93	
98.6	28	1985	6.3	93	14	1985	3.2	93	9.1	1985	2.0	93	5.1	1985	1.1	93	90 (B5)
117.8	24	1985	5.3	93	12	1985	2.7	93	7.6	1985	1.7	93	4.2	1985	0.95	93	
129.5	22	1985	4.8	93	11	1985	2.4	93	7.0	1985	1.6	93	3.9	1985	0.86	93	
147.2	19	1985	4.3	93	9.5	1985	2.1	93	6.1	1985	1.4	93	3.4	1985	0.76	93	
161.8	17	1985	3.9	93	8.7	1985	1.9	93	5.6	1985	1.2	93	3.1	1985	0.69	93	
177.1	16	1985	3.5	93	7.9	1985	1.8	93	5.1	1985	1.1	93	2.8	1985	0.63	93	

N.B. Per i riduttori evidenziati dal doppio bordo nella colonna delle potenze è necessario verificare lo scambio termico del riduttore (A-1.5). Per maggiori informazioni contattare il nostro uff. tecnico.

NOTE. Pay attention please to the frame around the input power value: for this gearboxes it's important to check the thermal capacity (A-1.5). For details please contact our technical office.

ПРИМЕЧАНИЕ. Обратите внимание на характеристики редукторов обведенных рамкой. Для этих редукторов необходимо провести проверку термической мощности (А-1.5). Для получения информации обращайтесь в наш технический отдел.

1.6 Prestazioni riduttori AR — *1.6 AR gearboxes performances* — 1.6 Характеристики редукторов AR

AR 120/2

155

ir	n_1 = 2800 min^{-1}				n_1 = 1400 min^{-1}				n_1 = 900 min^{-1}				n_1 = 500 min^{-1}				IEC
	n_2	T_{2M}	P	RD	n_2	T_{2M}	P	RD	n_2	T_{2M}	P	RD	n_2	T_{2M}	P	RD	
	min^{-1}	Nm	kW	%	min^{-1}	Nm	kW	%	min^{-1}	Nm	kW	%	min^{-1}	Nm	kW	%	
2.8	1005	1380	152	95	503	1700	94	95	323	1700	60	95	179	1700	34	95	
3.9	726	1380	110	95	363	1700	68	95	233	1700	44	95	130	1700	24	95	
5.2	537	1460	86	95	268	1800	53	95	172	1800	34	95	96	1800	19	95	
6.1	457	1620	81	95	229	2000	50	95	147	2280	37	95	82	2720	24	95	
7.7	366	1780	72	95	183	2200	44	95	118	2500	32	95	65	3000	22	95	
8.5	330	2030	74	95	165	2500	45	95	106	2850	33	95	59	3000	21	95	
10.6	264	2270	66	95	132	2280	41	95	85	3000	29	95	47	3000	17	95	225 (B5)
11.5	244	2430	65	95	122	3000	40	95	78	3000	28	95	44	3000	16	95	
14.1	199	2430	53	95	100	3000	33	95	64	3000	23	95	36	3000	13	95	200 (B5)
17.7	158	2430	42	95	79	3000	26	95	51	3000	18	95	28	3000	10	95	180 (B5)
19.3	145	2430	39	95	73	3000	24	95	47	3000	17	95	26	3000	9.4	95	
21.0	133	2430	36	95	67	3000	22	95	43	3000	16	95	24	3000	8.6	95	160 (B5)
22.1	127	2430	34	95	63	3000	21	95	41	3000	15	95	23	3000	8.2	95	132 (B5)
23.1	121	2430	32	95	61	3000	20	95	39	3000	14	95	22	3000	7.8	95	
24.0	116	2430	31	95	58	3000	19	95	37	3000	14	95	21	3000	7.5	95	
27.0	104	2430	28	95	52	3000	17	95	33	3000	12	95	19	3000	6.7	95	
28.9	97	2430	26	95	48	3000	16	95	31	3000	11	95	17	3000	6.3	95	
29.6	95	2430	25	95	47	3000	16	95	30	3000	11	95	17	3000	6.1	95	
33.7	83	2430	22	95	41	3000	14	95	27	3000	10	95	15	3000	5.4	95	
37.0	76	2430	20	95	38	3000	12	95	24	3000	8.8	95	14	3000	4.9	95	

AR 120/3

155

40.7	69	2550	20	93	34	3300	13	93	22	3300	8.2	93	12	3300	4.6	93	
45.7	61	2640	18	93	31	3300	11	93	20	3300	7.3	93	11	3300	4.1	93	
50.9	55	2700	17	93	28	3300	10	93	18	3300	6.6	93	10	3300	3.7	93	
57.1	49	2760	15	93	25	3300	9.1	93	16	3300	5.9	93	8.8	3300	3.3	93	
62.2	45	2840	14	93	23	3300	8.4	93	14	3300	5.4	93	8.0	3300	3.0	93	
72.6	39	2900	13	93	19	3300	7.2	93	12	3300	4.6	93	6.9	3300	2.6	93	
77.7	36	2960	12	93	18	3300	6.7	93	12	3300	4.3	93	6.4	3300	2.4	93	
82.2	34	3040	12	93	17	3300	6.3	93	11	3300	4.1	93	6.1	3300	2.3	93	
90.7	31	3100	11	93	15	3300	5.7	93	10	3300	3.7	93	5.5	3300	2.0	93	132 (B5)
102.6	27	3180	10	93	14	3300	5.1	93	8.8	3300	3.3	93	4.9	3300	1.8	93	112 (B5)
114.4	24	3250	9.0	93	12	3300	4.5	93	7.9	3300	2.9	93	4.4	3300	1.6	93	
124.9	22	3300	8.3	93	11	3300	4.2	93	7.2	3300	2.7	93	4.0	3300	1.5	93	100 (B5)
142.9	20	3300	7.3	93	10	3300	3.6	93	6.3	3300	2.3	93	3.5	3300	1.3	93	90 (B5)
156.0	18	3300	6.7	93	9.0	3300	3.3	93	5.8	3300	2.1	93	3.2	3300	1.2	93	
175.7	16	3300	5.9	93	8.0	3300	3.0	93	5.1	3300	1.9	93	2.8	3300	1.1	93	
182.0	15	3300	5.7	93	7.7	3300	2.9	93	4.9	3300	1.8	93	2.7	3300	1.0	93	
197.1	14	3300	5.3	93	7.1	3300	2.6	93	4.6	3300	1.7	93	2.5	3300	0.9	93	
205.0	14	3300	5.1	93	6.8	3300	2.5	93	4.4	3300	1.6	93	2.4	3300	0.9	93	
222.0	13	3300	4.7	93	6.3	3300	2.3	93	4.1	3300	1.5	93	2.3	3300	0.8	93	
256.0	11	3300	4.1	93	5.5	3300	2.0	93	3.5	3300	1.3	93	2.0	3300	0.7	93	
277.3	10	3300	3.8	93	5.0	3300	1.9	93	3.2	3300	1.2	93	1.8	3300	0.7	93	

N.B.
I pesi riportati sono indicativi e possono variare in funzione della versione del riduttore.

NOTE
Listed weights are for reference only and can vary according to the gearbox version.

ПРИМЕЧАНИЕ
Указанный вес соответствует только исполнению с цилиндрических входным валом

N.B. Per i riduttori evidenziati dal doppio bordo nella colonna delle potenze è necessario verificare lo scambio termico del riduttore (A-1.5). Per maggiori informazioni contattare il nostro uff. tecnico.

NOTE. Pay attention please to the frame around the input power value: for this gearboxes it's important to check the thermal capacity (A-1.5). For details please contact our technical office.

ПРИМЕЧАНИЕ. Обратите внимание на характеристики редукторов обведенных рамкой. Для этих редукторов необходимо провести проверку термической мощности (A-1.5). Для получения информации обращайтесь в наш технический отдел.

Nella tab. 2.7 sono riportate le grandezze motore accoppiabili (IEC) unitamente alle dimensioni albero/flangia motore standard.

In table 2.7 the possible shaft/flange dimensions IEC standard are listed.

В таблице 2.7 приведены все возможные комбинации вал/фланец по IEC стандарту

Tab. 2.7 Possibili accoppiamenti con motori IEC - *Possible couplings with IEC motors* - Возможные соединения с IEC мотором

	IEC	**ir** (Tutti / *All* / Все)
AM 25/2	56	**9/120** (B5) - **9/80** • (B14) 9/140 - 9/90
AM 25/3	63	**11/140** (B5) - **11/90** (B14) 11/120 - 11/80 •
AM 32/1	80[1]	**19/200** (B5) - **19/120** (B14) 19/160 - 19/140 - 19/105 •
	71	**14/160** (B5) - **14/105** (B14) 14/140 - 14/120 - 14/90 •
	63	**11/140** (B5) - **11/90** • (B14) 11/160 - 11/120 - 11/105
	56	**9/120** (B5) 9/160 - 9/140 - 9/90 •
AM 35/2	80	**19/200** (B5) - **19/120** (B14) 19/160 -19/140 - 19/105 • - 19/90 •
	71	**14/160** (B5) - **14/105** (B14) 14/140 - 14/120 - 14/90•
	63	**11/140** (B5) - **11/90•** (B14) 11/160 - 11/120 - 11/105
AM 35/3	63	**11/140** (B5) - **11/90** (B14) 11/120 - 11/80•
	56	**9/120** (B5) - **9/80•** (B14) 9/140 - 9/90
AM 40/1	100	**28/250** (B5) - **28/160** (B14)
	90	**24/200** (B5) - **24/140** (B14) 24/160 - 24/120
	80	**19/200** (B5) - **19/120** (B14) 19/160 - 19/140
	71	**14/160** (B5)
	63	**11/140** (B5)
AM 41/2	**90** (1)	**24/200** (B5) - **24/140** (B14) - 24/160 - 24/120 - 24/105•
	80	**19/200** (B5) - **19/120** (B14)- 19/160 - 19/140 - 19/105•
	71	**14/160** (B5) - **14/105•** (B14) - 14/200 - 14/140 - 14/120 - 14/90•
	63	**11/140** (B5) - **11/90•** (B14) - 11/200 - 11/160 - 11/120 - 11/105•
AM 41/3	71	**14/160** (B5) - **14/105** (B14) - 14/140 - 14/120 -14/90•
	63	**11/140** (B5) - **11/90•** (B14) - 11/160 - 11/120 -11/105
AM 45/2	**100** (1)	**28/250** (B5) - **28/160** (B14) 28/140
	90	**24/200** (B5) - **24/140** (B14) - 24/250 - 24/160 - 24/120
	80	**19/200** (B5) - **19/120** (B14)- 19/160 - 19/140 - 19/105•
	71	**14/160** (B5) - **14/105•** (B14)- 14/200 - 14/140 - 14/120
AM 45/3	80	**19/200** (B5) - **19/120** (B14) - 19/160 - 19/140 - 19/105• - 19/90•
	71	**14/160** (B5) - **14/105•** (B14) - 14/200 - 14/140 - 14/120 - 14/90•
AM 50/1 AM 50/2	112	**28/250** (B5) - **28/160** (B14)
	100	**28/250** (B5) - **28/160** (B14)
	90	**24/200** (B5) - **24/140** (B14) 24/160 - 24/120
	80	**19/200** (B5) - **19/120** (B14) 19/160 - 19/140
	71	**14/160** (B5) 14/200 - 14/140 - 14/120
	63	**11/140** (B5)
AM 50/3	90	**24/200** (B5) - **24/140** (B14) 24/160 - 24/120
	80	**19/200** (B5) - **19/120** (B14) 19/160 - 19/140
	71	**14/160** (B5)
	63	**11/140** (B5)

	IEC	**ir** (Tutti / *All* / Все)
AM 60/1 AM 60/2	132	**38/300** (B5) - **38/200** (B14) -38/250
	112	**28/250** (B5) - **28/160** (B14) -28/200 - 28/300
	100	**28/250** (B5) - **28/160** (B14) -28/200 - 28/300
	90	**24/200** (B5) - **24/140** (B14) -24/300 - 24/250 - 24/160 24/120
	80	**19/200** (B5) - **19/120** (B14) -19/160 - 19/140
	71	**14/160** (B5)
AM 60/3	100	**28/250** (B5) - **28/160** (B14)
	90	**24/200** (B5) - **24/140** (B14) -24/160 - 24/120
	80	**19/200** (B5) - **19/120** (B14) -19/160 - 19/140
	71	**14/160** (B5) -14/200 - 14/140 - 14/120
AM 80/1 AM 80/2	160	**42/350** (B5) - 42/300 - 42/250
	132	**38/300** (B5) - 38/350 - 38/250
	112	**28/250** (B5) - 28/350 - 28/300
	100	**28/250** (B5) - 28/350 - 28/300
	90	**24/200** (B5)
	80	**19/200** (B5)
AM 80/3	112	**28/250** (B5)
	100	**28/250** (B5)
	90	**24/200** (B5)
	80	**19/200** (B5)
AM 100/1 AM 100/2	200[2]	**55/400** (B5)
	180[2]	**48/350** (B5)
	160[2]	**42/350** (B5)
	132	**38/300** (B5) - **38/200** (B14) - 38/250
	112	**28/250** (B5) - 28/200 - 28/300
	100	**28/250** (B5) - 28/200 - 28/300
AM 100/3	132	**38/300** (B5) - 28/300
	112	**28/250** (B5) - 38/250
	100	**28/250** (B5) - 38/250
	90	**24/200** (B5)
AM 120/2	225[3]	**60/450** (B5)
	200[3]	**55/400** (B5) - 55/450
	180[3]	**48/350** (B5) - 48/450 - 48/400
	160[3]	**42/350** (B5) - 42/450 - 42/400
	132[3]	**38/300** (B5) - 38/450 - 38/400 - 38/350 - 38-250
AM 120/3	132	**38/300** (B5)
	112	**28/250** (B5)
	100	**28/250** (B5)
	90	**24/200** (B5)

(1) ATTENZIONE! / *WARNING!* / ВНИМАНИЕ!
(Vedere paragrafo 1.11-A) / (Look at chapter 1.11-A) / (Смотри параграф 1.1-A).

[1] Il PAM 80 B5 nel AM 32/1 è disponibile solo con corpo flangiato
[2] Da PAM 160 a PAM 200 forniti con giunto tipo Rotex (per prescrizione di montaggio vedere sezione A paragrafo "installazione")
[3] Da PAM 132 a PAM 225 forniti con giunto tipo Rotex (per prescrizione di montaggio vedere sezione A paragrafo "installazione").

Legenda:
11/140 (B5) 11/120
11/140 : combinazioni albero/flangia standard
(B5) : forma costruttiva motore IEC
11/120 : combinazioni albero/flangia a richiesta
N.B.
La configurazione standard della flangia attacco motore prevede 4 fori a 45° (esempio x: vedi par 2.3).
Per le flange contrassegnate con il simbolo (•) i fori per il fissaggio al motore sono disposti in croce (esempio +). Pertanto è opportuno valutare l'ingombro della morsettiera del motore che verrà installato in quanto essa verrà a trovarsi orientata a 45° rispetto agli assi. Per la scelta della posizione della morsettiera rispetto agli assi fare riferimento allo schema seguente (in cui la posizione 5 è quella standard):

[1] PAM 80 B5 on AM 32/1 only available in flanged configuration
[2] PAM 160 through PAM 200 come with Rotex coupling (for mounting directions, see section A, paragraph "Installation")
[3] PAM 132 through PAM 225 come with Rotex coupling (for mounting directions, see section A, paragraph "Installation")

Key:
***11/140** (B5) 11/120*
***11/140** : standard shaft/flange combination*
(B5) : IEC motor constructive shape
11/120 : shaft/flange combinations upon request
Note.
The standard configuration for the 4 holes is 45° to the axles (like an x: see par 2.3).

For the B14 flanges marked with (•) the holes to fit the motor are on the axles (like a +). Therefore we suggest to check the dimensions of the terminal board of the motor as it will be at 45° to the axles. Please choose the terminal board position refering to the following sketch (in which n° 5 is the standard position):

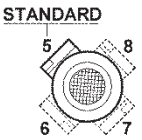

[1] PAM80B5 на редукторе AM 32/1 доступен только на фланцевом исполнении
[2] PAM160 до PAM200 соединение производится через муфту ROTEX (для монтажа обратитесь к параграфу A, раздел "Установка"
[3] PAM132 до PAM225 соединение производится через муфту ROTEX (для монтажа обратитесь к параграфу A, раздел "Установка"

Обозначения:
11/140 (B5) 11/120
11/140 : Стандартная комбинация вал/фланец
(B5) : Конструктивное исполнение IEC мотора
11/120 : Доступная комбинация вал/фланец
ПРИМЕЧАНИЕ.
Стандартное расположение - 4 отверстия, расположенных под углом 45°(см.пример в разделе 2.3).
Для фланцев B14, отмеченных (•) посадочные отверстия двигателя находятся под углом 45°. Поэтому необходимо проверить расположение клемной коробки (в этом случае 5 - стандартное положение):

1.7 Prestazioni motoriduttori

1.7 Gearmotors performances

1.7 Характеристики мотор-редуктора

0.09 kW

n_1= 2740 min^{-1} — 56A 2
n_1= 1360 min^{-1} — 56B 4
n_1= 860 min^{-1} — 63B 6

n_2 min^{-1}	ir	T2 Nm	FS'	AM AC	
806	3.4	1.0	11.8	**25/2**	56A 2
703	3.9	1.2	10.5	**25/2**	56A 2
571	4.8	1.4	8.5	**25/2**	56A 2
453	3.0	1.8	13.6	**32/1**	56B 4
400	3.4	2.0	5.9	**25/2**	56B 4
349	3.9	2.3	5.2	**25/2**	56B 4
302	4.5	2.8	9.6	**32/1**	56B 4
283	4.8	2.9	4.2	**25/2**	56B 4
257	5.3	3.2	8.2	**32/1**	56B 4
243	5.6	3.4	3.6	**25/2**	56B 4
209	6.5	4.0	5.2	**32/1**	56B 4
189	7.2	4.3	2.8	**25/2**	56B 4
156	8.7	5.2	2.3	**25/2**	56B 4
151	9.0	5.4	2.6	**25/2**	56B 4
130	10.5	6.3	2.2	**25/2**	56B 4
101	13.4	8.0	1.9	**25/2**	56B 4
84	16.2	10	1.5	**25/2**	56B 4
76	17.9	11	1.4	**25/2**	56B 4
72	18.9	11	1.7	**25/3**	56B 4
58	23.4	14	1.4	**25/3**	56B 4
50	27.2	16	1.3	**25/3**	56B 4
47	18.1	17.2	3.2	**35/2**	63B 6
46	59.1	17.6	3.1	**35/3**	56A 2
43	31.9	19	0.9	**25/3**	56B 4
40	21.3	20.3	3.0	**35/2**	63B 6
40	68.1	20.3	2.7	**35/3**	56A 2
39	35.3	21	0.8	**25/3**	56B 4
33	41.8	25	0.9	**25/3**	56B 4
31	43.9	25.8	2.3	**35/3**	56B 4
27	50.6	29.7	2.0	**35/3**	56B 4
23	37.2	35.3	3.2	**41/2**	63B 6
23	59.1	34.7	1.7	**35/3**	56B 4
20	68.1	40.1	1.5	**35/3**	56B 4
17.3	49.6	47.1	2.4	**41/2**	63B 6
17.3	78.6	46.2	1.3	**35/3**	56B 4
15.8	54.4	50.6	2.4	**41/3**	63B 6
14.7	92.4	54.3	1.1	**35/3**	56B 4
14.0	61.3	57.0	2.1	**41/3**	63B 6
12.5	109.1	64.1	0.9	**35/3**	56B 4
12.1	70.8	65.8	1.8	**41/3**	63B 6
10.9	124.3	73.1	0.8	**35/3**	56B 4
10.4	82.5	76.7	1.6	**41/3**	63B 6
9.6	89.3	83	2.6	**50/3**	63B 6
9.5	91.0	84.6	1.4	**41/3**	63B 6
8.0	107.4	99.8	1.2	**41/3**	63B 6
7.3	117.6	109	2.0	**50/3**	63B 6
7.3	118.4	110.0	1.1	**41/3**	63B 6
6.7	127.5	119	1.8	**50/3**	63B 6
6.7	128.6	119.5	1.0	**41/3**	63B 6
6.1	140.0	130.1	0.9	**41/3**	63B 6
5.9	146.9	137	1.5	**50/3**	63B 6

0.11 kW

n_1= 1360 min^{-1} — 56C 4

n_2 min^{-1}	ir	T2 Nm	FS'	AM AC	
756	1.8	1.3	16.1	**32/1**	56C 4
648	2.1	1.6	14.4	**32/1**	56C 4
544	2.5	1.9	12.7	**32/1**	56C 4
400	3.4	2.5	4.8	**25/2**	56C 4
349	3.9	2.9	4.3	**25/2**	56C 4
283	4.8	3.5	3.5	**25/2**	56C 4
243	5.6	4.1	3.0	**25/2**	56C 4
189	7.2	5.3	2.3	**25/2**	56C 4
156	8.7	6.4	1.9	**25/2**	56C 4
151	9.0	6.6	2.1	**25/2**	56C 4
130	10.5	7.7	1.8	**25/2**	56C 4
101	13.4	10	1.5	**25/2**	56C 4
84	16.2	12	1.3	**25/2**	56C 4
76	17.9	13	1.1	**25/2**	56C 4
72	18.9	14	1.4	**25/3**	56C 4
58	23.4	17	1.1	**25/3**	56C 4
50	27.2	20	1.0	**25/3**	56C 4
31.0	43.9	32	1,9	**35/3**	56C 4
26.9	50.6	36	1.7	**35/3**	56C 4
23.0	59.1	42	1.4	**35/3**	56C 4
20.0	68.1	49	1.2	**35/3**	56C 4
17.3	78.6	56	1.1	**35/3**	56C 4
14.7	92.4	66	0.9	**35/3**	56C 4
12.5	109.1	78	0.8	**35/3**	56C 4
10.9	124.3	89	0.7	**35/3**	56C 4

0.13 kW

n_1= 2750 min^{-1} — 56B 2
n_1= 1360 min^{-1} — 63A 4
n_1= 860 min^{-1} — 63C 6

n_2 min^{-1}	ir	T2 Nm	FS'	AM AC	
1100	2.5	1.1	14.7	**32/1**	56B 2
917	3.0	1.3	13.2	**32/1**	56B 2
809	3.4	1.5	11.8	**32/1**	56B 2
809	3.4	1.5	8.2	**25/2**	56B 2
756	1.8	1.6	13.6	**32/1**	63A 4
705	3.9	1.7	7.3	**25/2**	56B 2
648	2.1	1.9	12.2	**32/1**	63A 4
573	4.8	2.1	5.9	**25/2**	56B 2
544	2.5	2.2	10.7	**32/1**	63A 4
491	5.6	2.4	5.1	**25/2**	56B 2
453	3.0	2.7	9.4	**32/1**	63A 4
425	3.2	2.8	17.6	**40/1**	63A 4
400	3.4	2.9	4.1	**25/2**	63A 4
349	3.9	3.5	7.5	**32/1**	63A 4
349	3.9	3.4	3.6	**25/2**	63A 4
338	4.0	3.5	10.9	**35/2**	63A 4
316	8.7	3.7	3.3	**25/2**	56B 2
302	4.5	4.0	6.7	**32/1**	63A 4
283	4.8	4.2	2.9	**25/2**	63A 4
262	10.5	4.5	2.9	**25/2**	56B 2

0.13 kW

n_1= 2750 min^{-1} — 56B 2
n_1= 1360 min^{-1} — 63A 4
n_1= 860 min^{-1} — 63C 6

n_2 min^{-1}	ir	T2 Nm	FS'	AM AC	
257	5.3	4.7	5.7	**32/1**	63A 4
243	5.6	4.9	2.5	**25/2**	63A 4
221	3.9	5.3	2.4	**25/2**	63C 6
205	13.4	5.7	2.3	**25/2**	56B 2
189	7.2	6.2	2.0	**25/2**	63A 4
170	16.2	6.9	1.9	**25/2**	56B 2
156	8.7	7.5	1.6	**25/2**	63A 4
151	9.0	7.8	1.8	**25/2**	63A 4
132	6.5	9.1	2.5	**32/1**	63C 6
130	10.5	9.1	1.5	**25/2**	63A 4
119	7.2	9.9	1.3	**25/2**	63C 6
101	13.4	12	1.3	**25/2**	63A 4
86	15.7	14	4.0	**35/2**	63A 4
84	16.2	14	1.1	**25/2**	63A 4
76	17.9	16	1.0	**25/2**	63A 4
75	18.1	16	3.5	**35/2**	63A 4
58	23.4	20	1.0	**25/3**	63A 4
54	25.2	22	2.6	**35/2**	63A 4
50	27.2	23	0.9	**25/3**	63A 4
47	28.7	25	2.4	**35/2**	63A 4
41	33.4	29	1.7	**35/2**	63A 4
36	38.0	33	1.5	**35/2**	63A 4
30	45.1	39	1.3	**35/2**	63A 4
27	49.6	43.0	2.4	**41/2**	63A 4
27	50.6	44	1.4	**35/3**	63A 4
25	54.4	46.2	2.4	**41/3**	63A 4
23	59.1	51	1.2	**35/3**	63A 4
22	61.3	52.0	2.1	**41/3**	63A 4
20	68.1	59	1.0	**35/3**	63A 4
19.2	70.8	60.1	1.8	**41/3**	63A 4
17.5	77.5	66	3.3	**50/3**	63A 4
17.3	78.6	68	0.9	**35/3**	63A 4
15.2	89.3	76	2.8	**50/3**	63A 4
14.9	91.0	77.3	1.4	**41/3**	63A 4
14.7	92.4	80	0.7	**35/3**	63A 4
14.0	61.3	82.3	1.5	**41/3**	63C 6
13.3	102.1	87	2.4	**50/3**	63A 4
12.7	107.4	91.2	1.2	**41/3**	63A 4
11.6	117.6	100	2.2	**50/3**	63A 4
11.5	118.4	100.5	1.1	**41/3**	63A 4
10.7	127.5	108	2.0	**50/3**	63A 4
10.6	128.6	109.2	1.0	**41/3**	63A 4
9.7	140.0	118.9	0.9	**41/3**	63A 4
9.3	146.9	125	1.7	**50/3**	63A 4
8.4	102.1	137	1.5	**50/3**	63C 6
8.0	107.4	144.2	0.8	**41/3**	63C 6
7.3	117.6	158	1.4	**50/3**	63C 6
6.7	127.5	171	1.3	**50/3**	63C 6
5.9	146.9	197	1.1	**50/3**	63C 6

1.7 Prestazioni motoriduttori

1.7 Gearmotors performances

1.7 Характеристики мотор-редуктора

0.18 kW

n_1= 2760 min^{-1} — 63A 2
n_1= 1370 min^{-1} — 63B 4
n_1= 870 min^{-1} — 71A 6

n_2 min^{-1}	ir	T2 Nm	FS'	AM AC	
1533	1.8	1.1	13.3	**32/1**	63A 2
1314	2.1	1.3	11.7	**32/1**	63A 2
1104	2.5	1.5	10.7	**32/1**	63A 2
920	3.0	1.8	9.6	**32/1**	63A 2
913	1.5	1.8	19.2	**40/1**	63B 4
812	3.4	2.1	8.6	**32/1**	63A 2
761	1.8	2.2	9.9	**32/1**	63B 4
708	3.9	2.4	7.6	**32/1**	63A 2
708	3.9	2.3	5.3	**25/2**	63A 2
652	2.1	2.6	8.8	**32/1**	63B 4
613	4.5	2.7	6.5	**32/1**	63A 2
575	4.8	2.8	4.3	**25/2**	63A 2
548	2.5	3.0	7.8	**32/1**	63B 4
493	5.6	3.3	3.7	**25/2**	63A 2
483	1.8	3.4	6.3	**32/1**	71A 6
457	3.0	3.7	6.8	**32/1**	63B 4
425	6.5	3.9	4.3	**32/1**	63A 2
403	3.4	4.1	3.0	**25/2**	63B 4
383	7.2	4.3	2.9	**25/2**	63A 2
351	3.9	4.7	5.4	**32/1**	63B 4
351	3.9	4.6	2.6	**25/2**	63B 4
317	8.7	5.1	2.4	**25/2**	63A 2
307	9.0	5.3	2.3	**25/2**	63A 2
285	4.8	5.7	2.1	**25/2**	63B 4
263	10.5	6.2	2.1	**25/2**	63A 2
245	5.6	6.7	1.8	**25/2**	63B 4
211	6.5	7.9	2.6	**32/1**	63B 4
190	7.2	8.6	1.4	**25/2**	63B 4
187	7.3	8.8	5.1	**25/2**	63B 4
170	16.2	10	1.4	**25/2**	63A 2
164	5.3	10	2.6	**32/1**	71A 6
157	8.7	10	1.2	**25/2**	63B 4
153	5.7	11	3.8	**40/1**	71A 6
152	9.0	11	1.3	**25/2**	63B 4
146	18.9	11	1.4	**25/3**	63A 2
135	10.1	12	4.1	**25/2**	63B 4
134	6.5	12	1.8	**32/1**	71A 6
130	10.5	13	1.1	**25/2**	63B 4
124	7.0	13	2.9	**40/1**	71A 6
118	23.4	14	1.1	**25/3**	63A 2
117	11.7	14	3.6	**35/2**	63B 4
102	13.4	16	0.9	**25/2**	63B 4
101	13.6	16	3.1	**35/2**	63B 4
87	15.7	19	2.9	**35/2**	63B 4
75	18.1	22	2.5	**35/2**	63B 4
64	21.3	25	2.2	**35/2**	63B 4
54	25.2	30	1.9	**35/2**	63B 4
48	28.7	34	1.8	**35/2**	63B 4
48	28.6	34.1	3.1	**41/2**	63B 4
43	20.2	37.9	3.0	**41/2**	71A 6
41	33.4	40	1.3	**35/2**	63B 4
37	37.2	44.3	2.4	**41/2**	63B 4
36	38.0	45	1.1	**35/2**	63B 4
31	43.9	52	1.1	**35/3**	63B 4

0.18 kW

n_1= 2760 min^{-1} — 63A 2
n_1= 1370 min^{-1} — 63B 4
n_1= 870 min^{-1} — 71A 6

n_2 min^{-1}	ir	T2 Nm	FS'	AM AC	
30	28.6	53.7	2.1	**41/2**	71A 6
30	45.1	54	0.9	**35/2**	63B 4
29	30.2	56.7	3.1	**45/2**	71A 6
28	49.6	59.1	1.8	**41/2**	63B 4
27	50.6	60	1.0	**35/3**	63B 4
25	54.4	63.5	1.7	**41/3**	63B 4
25	54.3	63	3.4	**50/3**	63B 4
23	59.1	70	0.9	**35/3**	63B 4
22	61.3	71.5	1.5	**41/3**	63B 4
21	65.9	77	2.7	**50/3**	63B 4
19.5	44.6	82.0	2.4	**45/3**	71A 6
19.4	70.8	82.6	1.3	**41/3**	63B 4
19.2	71.5	83	2.6	**50/3**	63B 4
19.0	45.9	86.2	2.1	**45/2**	71A 6
17.7	77.5	90	2.4	**50/3**	63B 4
17.5	49.6	93.1	1.2	**41/2**	71A 6
16.9	51.6	94.8	2.3	**45/3**	71A 6
16.6	82.5	96.3	1.1	**41/3**	63B 4
15.3	89.3	104	2.1	**50/3**	63B 4
15.1	91.0	106.2	1.0	**41/3**	63B 4
14.4	60.6	111.4	2.0	**45/3**	71A 6
13.4	102.1	119	1.7	**50/3**	63B 4
12.8	107.4	125.3	0.9	**41/3**	63B 4
12.0	72.4	133.0	1.5	**45/3**	71A 6
12.0	72.7	134	3.4	**60/3**	71A 6
11.6	117.6	137	1.6	**50/3**	63B 4
11.6	118.4	138.2	0.8	**41/3**	63B 4
11.1	78.6	144	3.2	**60/3**	71A 6
10.9	79.8	146.6	1.5	**45/3**	71A 6
10.7	127.5	149	1.5	**50/3**	63B 4
9.6	90.4	166	2.8	**60/3**	71A 6
9.5	92.0	169.1	1.3	**45/3**	71A 6
9.3	146.9	171	1.2	**50/3**	63B 4
8.7	100.2	184	2.3	**60/3**	71A 6
8.5	102.1	188	1.1	**50/3**	71A 6
7.7	113.7	208.9	0.9	**45/3**	71A 6
7.4	117.6	216	1.0	**50/3**	71A 6
6.8	128.8	237	1.9	**60/3**	71A 6
6.8	127.5	234	0.9	**50/3**	71A 6
6.7	129.1	237.2	0.8	**45/3**	71A 6
6.1	143.0	263	1.6	**60/3**	71A 6
5.3	164.1	302	1.4	**60/3**	71A 6

0.22 kW

n_1= 1400 min^{-1} — 63C 4

n_2 min^{-1}	ir	T2 Nm	FS'	AM AC	
1167	1.2	1.7	17.2	**40/1**	63C 4
933	1.5	2.2	16.0	**40/1**	63C 4
824	1.7	2.5	16.2	**40/1**	63C 4
778	1.8	2.6	8.3	**32/1**	63C 4
667	2.1	3.1	7.4	**32/1**	63C 4
560	2.5	3.6	6.5	**32/1**	63C 4

0.22 kW

n_1= 1400 min^{-1} — 63C 4

n_2 min^{-1}	ir	T2 Nm	FS'	AM AC	
467	3.0	4.4	5.7	**32/1**	63C 4
412	3.4	4.9	5.2	**32/1**	63C 4
412	3.4	4.8	2.5	**25/2**	63C 4
359	3.9	5.7	4.5	**32/1**	63C 4
359	3.9	5.6	2.2	**25/2**	63C 4
311	4.5	6.6	4.0	**32/1**	63C 4
292	4.8	6.8	1.8	**25/2**	63C 4
264	5.3	7.7	3.5	**32/1**	63C 4
250	5.6	8.0	1.5	**25/2**	63C 4
215	6.5	9.5	2.2	**32/1**	63C 4
194	7.2	10	1.2	**25/2**	63C 4
161	8.7	12	1.0	**25/2**	63C 4
156	9.0	13	1.1	**25/2**	63C 4
138	10.1	14.4	3.5	**25/2**	63C 4
133	10.5	15	0.9	**25/2**	63C 4
120	11.7	16.6	3.0	**35/2**	63C 4
103	13.6	19.4	2.6	**35/2**	63C 4
89	15.7	22.4	2.5	**35/2**	63C 4
77	18.1	25.9	2.1	**35/2**	63C 4
69	20.2	28.8	3.6	**41/2**	63C 4
66	21.3	30.4	1.8	**35/2**	63C 4
59	23.9	34.1	3.1	**41/2**	63C 4
56	25.2	35.9	1.6	**35/2**	63C 4
49	28.7	40.9	1.5	**35/2**	63C 4
49	28.6	40.8	2.6	**41/2**	63C 4
42	33.4	47.6	1.1	**35/2**	63C 4
38	37.2	53.0	2.0	**41/2**	63C 4
37	38.0	54.2	0.9	**35/2**	63C 4
31	45.1	64.4	0.8	**35/2**	63C 4
30	46.2	64	3.3	**50/3**	63C 4
29	48.9	68	0.9	**35/3**	63C 4
28	49.6	70.7	1.5	**41/2**	63C 4
28	50.8	71	3.0	**50/3**	63C 4
26	54.3	76	2.9	**50/3**	63C 4
26	54.4	75.9	1.4	**41/3**	63C 4
23	61.3	85.6	1.3	**41/3**	63C 4
21	65.9	92	2.3	**50/3**	63C 4
19.8	70.8	98.8	1.1	**41/3**	63C 4
19.6	71.5	100	2.2	**50/3**	63C 4
18.1	77.5	108	2.0	**50/3**	63C 4
17.0	82.5	115.1	1.0	**41/3**	63C 4
15.7	89.3	125	1.7	**50/3**	63C 4
15.4	91.0	127.0	0.9	**41/3**	63C 4
13.7	102.1	142	1.5	**50/3**	63C 4
11.9	117.6	164	1.3	**50/3**	63C 4
11.0	127.5	178	1.2	**50/3**	63C 4
9.5	146.9	205	1.0	**50/3**	63C 4

1.7 Prestazioni motoriduttori

1.7 Gearmotors performances

1.7 Характеристики мотор-редуктора

0.25 kW

n_1= 2790 min^{-1} — 63B 2
n_1= 1370 min^{-1} — 71A 4
n_1= 870 min^{-1} — 71B 6

n_2 min^{-1}	ir	T2 Nm	FS'	AM AC	
1550	1.8	1.5	9.7	**32/1**	63B 2
1329	2.1	1.7	8.5	**32/1**	63B 2
1116	2.5	2.1	7.8	**32/1**	63B 2
930	3.0	2.5	7.0	**32/1**	63B 2
821	3.4	2.8	6.2	**32/1**	63B 2
821	3.4	2.8	4.3	**25/2**	63B 2
761	1.8	3.0	7.1	**32/1**	71A 4
715	3.9	3.2	3.8	**25/2**	63B 2
652	2.1	3.5	6.4	**32/1**	71A 4
620	4.5	3.7	4.8	**32/1**	63B 2
581	4.8	3.9	3.1	**25/2**	63B 2
548	2.5	4.2	5.6	**32/1**	71A 4
457	3.0	5.1	4.9	**32/1**	71A 4
429	6.5	5.4	3.1	**32/1**	63B 2
388	7.2	5.9	2.1	**25/2**	63B 2
351	3.9	6.6	3.9	**32/1**	71A 4
348	2.5	6.7	3.6	**32/1**	71B 6
304	4.5	7.6	3.5	**32/1**	71A 4
266	10.5	8.5	1.5	**25/2**	63B 2
258	5.3	9.0	3.0	**32/1**	71A 4
211	6.5	11	1.9	**32/1**	71A 4
196	7.0	12	3.2	**40/1**	71A 4
187	7.3	12	3.7	**35/2**	71A 4
172	16.2	13	1.0	**25/2**	63B 2
158	8.7	14	3.5	**35/2**	71A 4
156	17.9	15	1.0	**25/2**	63B 2
148	18.9	15	1.0	**25/3**	63B 2
135	10.1	17	3.0	**35/2**	71A 4
117	11.7	19	2.6	**35/2**	71A 4
101	13.6	23	2.2	**35/2**	71A 4
87	15.7	26	2.1	**35/2**	71A 4
75	18.1	30	1.8	**35/2**	71A 4
75	18.3	30.3	3.5	**41/2**	71A 4
68	20.2	33.4	3.1	**41/2**	71A 4
64	21.3	35	1.6	**35/2**	71A 4
57	23.9	39.6	2.7	**41/2**	71A 4
54	25.2	42	1.4	**35/2**	71A 4
52	26.6	44.0	3.6	**45/2**	71A 4
51	27.0	44	1.4	**35/3**	71A 4
48	28.7	47	1.3	**35/2**	71A 4
48	28.6	47.3	2.2	**41/2**	71A 4
45	30.2	50.0	3.2	**45/2**	71A 4
41	33.4	55	0.9	**35/2**	71A 4
40	21.5	56.1	3.5	**45/2**	71B 6
37	37.2	61.6	1.7	**41/2**	71A 4
37	37.3	61.8	2.8	**45/2**	71A 4
36	38.0	63	0.8	**35/2**	71A 4
34	40.5	66	3.2	**50/3**	71A 4
33	41.4	67.1	3.0	**45/3**	71A 4
31	44.6	72.3	2.5	**45/3**	71A 4
30	46.2	75	2.9	**50/3**	71A 4
30	45.9	76.0	2.2	**45/2**	71A 4
28	49.6	82.1	1.3	**41/2**	71A 4
27	50.8	82	2.6	**50/3**	71A 4

0.25 kW

n_1= 2790 min^{-1} — 63B 2
n_1= 1370 min^{-1} — 71A 4
n_1= 870 min^{-1} — 71B 6

n_2 min^{-1}	ir	T2 Nm	FS'	AM AC	
27	51.6	83.6	2.4	**45/3**	71A 4
25	54.4	88.2	1.2	**41/3**	71A 4
25	54.3	88	2.5	**50/3**	71A 4
23	60.6	98.2	2.0	**45/3**	71A 4
22	61.3	99.3	1.1	**41/3**	71A 4
21	41.4	105.7	2.1	**45/3**	71B 6
21	65.9	107	1.9	**50/3**	71A 4
19.4	70.8	114.7	1.0	**41/3**	71A 4
19.2	71.5	116	1.9	**50/3**	71A 4
18.9	72.4	117.3	1.5	**45/3**	71A 4
17.7	77.5	126	1.7	**50/3**	71A 4
17.2	79.8	129.3	1.5	**45/3**	71A 4
16.6	82.5	133.7	0.8	**41/3**	71A 4
15.3	89.3	145	1.5	**50/3**	71A 4
15.2	90.4	147	3.1	**60/3**	71A 4
14.9	92.0	149.1	1.3	**45/3**	71A 4
13.7	100.2	162	2.6	**60/3**	71A 4
13.4	102.1	165	1.3	**50/3**	71A 4
12.2	112.2	182	2.5	**60/3**	71A 4
12.0	113.7	184.3	1.0	**45/3**	71A 4
11.6	117.6	191	1.1	**50/3**	71A 4
10.7	127.5	207	1.0	**50/3**	71A 4
10.6	129.1	209.2	0.9	**45/3**	71A 4
10.6	128.8	209	2.2	**60/3**	71A 4
9.6	143.0	232	1.8	**60/3**	71A 4
9.5	92.0	234.8	0.9	45/3	71B 6
9.3	146.9	238	0.9	50/3	71A 4
8.3	164.1	266	1.6	60/3	71A 4
6.8	128.8	329	1.4	60/3	71B 6
5.3	164.1	419	1.0	60/3	71B 6

0.37 kW

n_1= 2790 min^{-1} — 63C 2
n_1= 1380 min^{-1} — 71B 4
n_1= 910 min^{-1} — 80A 6
n_1= 880 min^{-1} — 71C 6

n_2 min^{-1}	ir	T2 Nm	FS'	AM AC	
1860	1.5	1.8	19.0	**40/1**	63C 2
1641	1.7	2.1	19.2	**40/1**	63C 2
1550	1.8	2.2	6.6	**32/1**	63C 2
1329	2.1	2.6	5.8	**32/1**	63C 2
1116	2.5	3.1	5.2	**32/1**	63C 2
930	3.0	3.7	4.7	**32/1**	63C 2
821	3.4	4.2	4.2	**32/1**	63C 2
821	3.4	4.1	2.9	**25/2**	63C 2
767	1.8	4.5	4.9	**32/1**	71B 4
715	3.9	4.8	3.7	**32/1**	63C 2
715	3.9	4.7	2.6	**25/2**	63C 2
657	2.1	5.2	4.3	**32/1**	71B 4
620	4.5	5.5	3.2	**32/1**	63C 2
581	4.8	5.8	2.1	**25/2**	63C 2
552	2.5	6.2	3.8	**32/1**	71B 4
526	5.3	6.5	2.9	**32/1**	63C 2
498	5.6	6.7	1.8	**25/2**	63C 2
460	3.0	7.5	3.4	**32/1**	71B 4

0.37 kW

n_1= 2790 min^{-1} — 63C 2
n_1= 1380 min^{-1} — 71B 4
n_1= 910 min^{-1} — 80A 6
n_1= 880 min^{-1} — 71C 6

n_2 min^{-1}	ir	T2 Nm	FS'	AM AC	
419	2.1	8.2	2.8	**32/1**	71C 6
406	3.4	8.4	3.1	**32/1**	71B 4
388	7.2	8.7	1.4	**25/2**	63C 2
354	3.9	9.7	2.7	**32/1**	71B 4
343	4.0	10	3.9	**35/2**	71B 4
321	8.7	10	1.2	**25/2**	63C 2
310	9.0	11	1.1	**25/2**	63C 2
307	4.5	11	2.4	**32/1**	71B 4
294	4.7	11	3.5	**35/2**	71B 4
260	5.3	13	2.0	**32/1**	71B 4
259	3.4	13	2.0	**32/1**	71C 6
255	5.4	13	3.0	**35/2**	71B 4
242	5.7	14	2.8	**40/1**	71B 4
218	6.3	15	2.6	**35/2**	71B 4
212	6.5	16	1.3	**32/1**	71B 4
197	7.0	17	2.2	**40/1**	71B 4
188	7.3	18	2.5	**35/2**	71B 4
159	8.7	21	2.4	**35/2**	71B 4
136	10.1	25	2.0	**35/2**	71B 4
131	10.5	25.5	3.5	**41/2**	71B 4
118	11.7	28	1.8	**35/2**	71B 4
114	12.1	29.4	3.2	**41/2**	71B 4
106	13.0	31.6	3.2	**41/2**	71B 4
101	13.6	33	1.5	**35/2**	71B 4
90	15.3	37.2	2.8	**41/2**	71B 4
88	15.7	38	1.4	**35/2**	71B 4
82	16.9	41.1	3.9	**45/2**	71B 4
76	18.1	44	1.2	**35/2**	71B 4
75	18.3	44.5	2.4	**41/2**	71B 4
74	18.7	45.5	3.8	**45/2**	71B 4
68	20.2	49.1	2.1	**41/2**	71B 4
65	21.3	52	1.1	**35/2**	71B 4
64	21.5	52.3	3.4	**45/2**	71B 4
58	23.8	58	3.5	**50/2**	71B 4
58	23.9	58.1	1.8	**41/2**	71B 4
55	25.2	61	0.9	**35/2**	71B 4
53	25.9	63	3.2	**50/2**	71B 4
52	26.6	64.7	2.5	**45/2**	71B 4
48	28.6	69.6	1.5	**41/2**	71B 4
48	28.5	68	3.2	**50/3**	71B 4
48	28.7	70	0.9	**35/2**	71B 4
46	29.8	72	2.8	**50/2**	71B 4
46	30.2	73.5	2.2	**45/2**	71B 4
43	32.4	77	2.8	**50/3**	71B 4
39	35.6	85	2.5	**50/3**	71B 4
37	37.2	90.5	1.2	**41/2**	71B 4
37	37.3	90.7	1.9	**45/2**	71B 4
34	40.5	96	2.2	**50/3**	71B 4
33	41.4	98.6	2.0	**45/3**	71B 4
31	44.6	106.2	1.7	**45/3**	71B 4
30	45.9	111.7	1.5	**45/2**	71B 4
30	46.2	110	2.0	**50/3**	71B 4
28	49.6	120.7	0.9	**41/2**	71B 4
27	50.8	121	1.8	**50/3**	71B 4

1.7 Prestazioni motoriduttori

1.7 Gearmotors performances

1.7 Характеристики мотор-редуктора

0.37 kW

n_1= 2790 min^{-1} — 63C 2
n_1= 1380 min^{-1} — 71B 4
n_1= 910 min^{-1} — 80A 6
n_1= 880 min^{-1} — 71C 6

n_2 min^{-1}	ir	T2 Nm	FS'	AM AC	
27	51.6	122.9	1.6	**45/3**	71B 4
25	54.4	129.5	0.8	**41/3**	71B 4
25	55.2	131	3.5	**60/3**	71B 4
25	54.3	129	1.7	**50/3**	71B 4
23	60.3	144	2.9	**60/3**	71B 4
23	60.6	144.3	1.4	**45/3**	71B 4
21	65.9	157	1.3	**50/3**	71B 4
19.3	71.5	170	1.3	**50/3**	71B 4
19.1	72.4	172.4	1.0	**45/3**	71B 4
19.0	72.7	173	2.7	**60/3**	71B 4
17.8	77.5	185	1.2	**50/3**	71B 4
17.6	78.6	187	2.5	**60/3**	71B 4
17.3	79.8	190.0	1.1	**45/3**	71B 4
15.5	89.3	213	1.0	**50/3**	71B 4
15.3	90.4	215	2.1	**60/3**	71B 4
15.0	92.0	219.1	0.9	**45/3**	71B 4
13.8	100.2	239	1.8	**60/3**	71B 4
13.5	102.1	243	0.9	**50/3**	71B 4
12.3	112.2	267	1.7	**60/3**	71B 4
12.3	71.5	267	0.8	**50/3**	71C 6
10.7	128.8	307	1.5	**60/3**	71B 4
10.1	90.0	325	3.0	**80/3**	80A 6
9.7	143.0	341	1.2	**60/3**	71B 4
8.7	104.8	378	2.6	**80/3**	80A 6
8.4	164.1	391	1.1	**60/3**	71B 4
7.8	117.2	423	2.3	**80/3**	80A 6
7.8	112.2	419	1.1	**60/3**	71C 6
6.8	134.3	485	2.0	**80/3**	80A 6
6.8	128.8	481	1.0	**60/3**	71C 6
6.1	149.3	539	1.8	**80/3**	80A 6
5.3	171.2	618	1.6	**80/3**	80A 6

0.55 kW

n_1= 2800 min^{-1} — 71B 2
n_1= 1380 min^{-1} — 71C 4
n_1= 1390 min^{-1} — 80A 4
n_1= 910 min^{-1} — 80B 6

n_2 min^{-1}	ir	T2 Nm	FS'	AM AC	
2333	1.2	2.2	13.7	**40/1**	71B 2
1867	1.5	2.7	12.8	**40/1**	71B 2
1647	1.7	3.1	12.9	**40/1**	71B 2
1556	1.8	3.3	4.4	**32/1**	71B 2
1333	2.1	3.8	3.9	**32/1**	71B 2
1150	1.2	4.4	6.8	**40/1**	71C 4
1120	2.5	4.5	3.5	**32/1**	71B 2
933	3.0	5.5	3.2	**32/1**	71B 2
920	1.5	5.5	6.3	**40/1**	71C 4
812	1.7	6.3	6.4	**40/1**	71C 4
767	1.8	6.6	3.3	**32/1**	71C 4
718	3.9	7.1	2.5	**32/1**	71B 2
657	2.1	7.8	2.9	**32/1**	71C 4
622	4.5	8.2	2.2	**32/1**	71B 2
552	2.5	9.2	2.6	**32/1**	71C 4
528	5.3	10	2.0	**32/1**	71B 2

0.55 kW

n_1= 2800 min^{-1} — 71B 2
n_1= 1380 min^{-1} — 71C 4
n_1= 1390 min^{-1} — 80A 4
n_1= 910 min^{-1} — 80B 6

n_2 min^{-1}	ir	T2 Nm	FS'	AM AC	
460	3.0	11	2.3	**32/1**	71C 4
443	6.3	11	3.2	**35/2**	71B 2
406	3.4	13	2.1	**32/1**	71C 4
405	3.4	12	2.8	**35/2**	71C 4
354	3.9	14	1.8	**32/1**	71C 4
343	4.0	15	2.6	**35/2**	71C 4
307	4.5	17	1.6	**32/1**	71C 4
294	4.7	17	2.4	**35/2**	71C 4
282	4.9	18	2.5	**40/1**	71C 4
260	5.3	20	1.4	**32/1**	71C 4
255	5.4	20	2.0	**35/2**	71C 4
242	5.7	21	1.9	**40/1**	71C 4
238	5.8	21	3.0	**50/1**	71C 4
218	6.3	23	1.7	**35/2**	71C 4
212	6.5	24	0.9	**32/1**	71C 4
209	6.6	24	2.5	**50/1**	71C 4
197	7.0	26	1.5	**40/1**	71C 4
188	7.3	27	1.7	**35/2**	71C 4
185	7.5	26.9	3.0	**41/2**	80A 4
184	7.5	27.1	2.9	**41/2**	71C 4
164	8.5	30.5	2.8	**41/2**	80A 4
162	8.5	30.7	2.8	**41/2**	71C 4
159	8.7	31	1.6	**35/2**	71C 4
136	10.1	37	1.4	**35/2**	71C 4
131	10.5	38.0	2.4	**41/2**	71C 4
118	11.7	42	1.2	**35/2**	71C 4
114	12.1	43.8	3.7	**45/2**	71C 4
114	12.1	43.8	2.2	**41/2**	71C 4
106	13.0	47.0	2.2	**41/2**	71C 4
101	13.6	49	1.0	**35/2**	71C 4
97	14.2	51.3	3.3	**45/2**	71C 4
95	14.6	53	3.4	**50/2**	71C 4
90	15.3	55.3	1.9	**41/2**	71C 4
88	15.7	57	1.0	**35/2**	71C 4
82	16.8	61	3.1	**50/2**	71C 4
82	16.9	61.1	2.6	**45/2**	71C 4
76	18.2	66	2.8	**50/2**	71C 4
76	18.1	66	0.8	**35/2**	71C 4
75	18.3	66.2	1.6	**41/2**	71C 4
74	18.7	67.6	2.6	**45/2**	71C 4
68	20.2	73.0	1.4	**41/2**	71C 4
66	20.8	75	2.5	**50/2**	71C 4
64	21.5	77.7	2.3	**45/2**	71C 4
58	23.8	86	2.4	**50/2**	71C 4
58	23.9	86.4	1.2	**41/2**	71C 4
54	51.6	90.0	2.0	**45/3**	71B 2
53	25.9	94	2.1	**50/2**	71C 4
52	26.6	96.2	1.7	**45/2**	71C 4
48	28.6	103.4	1.0	**41/2**	71C 4
48	28.5	101	2.1	**50/3**	71C 4
46	29.8	108	1.9	**50/2**	71C 4
46	30.2	109.2	1.5	**45/2**	71C 4
43	32.3	117	3.5	**60/2**	71C 4
43	32.4	115	1.9	**50/3**	71C 4

0.55 kW

n_1= 2800 min^{-1} — 71B 2
n_1= 1380 min^{-1} — 71C 4
n_1= 1390 min^{-1} — 80A 4
n_1= 910 min^{-1} — 80B 6

n_2 min^{-1}	ir	T2 Nm	FS'	AM AC	
39	35.7	126	3.3	**60/3**	71C 4
39	35.6	126	1.7	**50/3**	71C 4
37	37.3	134.9	1.3	**45/2**	71C 4
34	40.3	143	2.9	**60/3**	71C 4
34	40.5	143	1.5	**50/3**	71C 4
33	41.4	146.5	1.4	**45/3**	71C 4
31	45.1	160	2.9	**60/3**	71C 4
31	44.6	157.9	1.1	**45/3**	71C 4
30	45.9	166.0	1.0	**45/2**	71C 4
30	46.2	164	1.3	**50/3**	71C 4
27	51.0	181	2.5	**60/3**	71C 4
27	50.8	180	1.2	**50/3**	71C 4
27	51.6	182.6	1.1	**45/3**	71C 4
25	55.2	195	2.4	**60/3**	71C 4
25	54.3	192	1.1	**50/3**	71C 4
23	60.3	213	2.0	**60/3**	71C 4
23	60.6	214.5	0.9	**45/3**	71C 4
21	65.9	233	0.9	**50/3**	71C 4
19.3	71.5	253	0.9	**50/3**	71C 4
19.0	72.7	257	1.8	**60/3**	71C 4
17.6	78.6	278	1.7	**60/3**	71C 4
16.9	82.2	289	3.3	**80/3**	80A 4
15.3	90.4	320	1.4	**60/3**	71C 4
13.8	100.2	355	1.2	**60/3**	71C 4
13.3	104.8	368	2.6	**80/3**	80A 4
12.3	112.2	397	1.2	**60/3**	71C 4
11.9	117.2	412	2.3	**80/3**	80A 4
10.7	128.8	456	1.0	**60/3**	71C 4
10.3	134.3	472	2.0	**80/3**	80A 4
9.7	143.0	506	0.8	**60/3**	71C 4
9.3	149.3	525	1.8	**80/3**	80A 4
8.1	171.2	602	1.6	**80/3**	80A 4
6.8	134.3	721	1.3	**80/3**	80B 6
5.3	171.2	919	1.1	**80/3**	80B 6

0.75 kW

n_1= 2800 min^{-1} — 71C 2
n_1= 1390 min^{-1} — 80B 4
n_1= 920 min^{-1} — 90S 6
n_1= 910 min^{-1} — 80C 6

n_2 min^{-1}	ir	T2 Nm	FS'	AM AC	
2333	1.2	3.0	10.1	**40/1**	71C 2
1867	1.5	3.7	9.4	**40/1**	71C 2
1647	1.7	4.2	9.5	**40/1**	71C 2
1556	1.8	4.5	3.2	**32/1**	71C 2
1400	2.0	5.0	9.1	**40/1**	71C 2
1333	2.1	5.2	2.9	**32/1**	71C 2
1158	1.2	6.0	5.0	**40/1**	80B 4
1120	2.5	6.2	2.6	**32/1**	71C 2
933	3.0	7.4	2.3	**32/1**	71C 2
927	1.5	7.5	4.7	**40/1**	80B 4
824	3.4	8.4	2.1	**32/1**	71C 2
772	1.8	9.0	2.4	**32/1**	80B 4
662	2.1	10	2.2	**32/1**	80B 4
556	2.5	12	1.9	**32/1**	80B 4

1.7 Prestazioni motoriduttori

1.7 Gearmotors performances

1.7 Характеристики мотор-редуктора

n_2 min^{-1}	ir	T2 Nm	FS'	AM AC	
0.75 kW		n_1= 2800 min^{-1} n_1= 1390 min^{-1} n_1= 920 min^{-1} n_1= 910 min^{-1}		71C 2 80B 4 90S 6 80C 6	
535	1.7	13	3.1	**40/1**	80C 6
463	3.0	15	1.7	**32/1**	80B 4
455	2.0	15	2.9	**40/1**	80C 6
434	3.2	16	3.1	**40/1**	80B 4
409	3.4	17	1.5	**32/1**	80B 4
408	3.4	17	2.1	**35/2**	80B 4
376	3.7	18	2.7	**40/1**	80B 4
356	3.9	19	1.3	**32/1**	80B 4
350	2.6	20	2.5	**40/1**	80C 6
346	4.0	20	1.9	**35/2**	80B 4
309	4.5	22	1.2	**32/1**	80B 4
296	4.7	23	1.7	**35/2**	80B 4
284	4.9	24	1.8	**40/1**	80B 4
273	5.1	25	2.9	**50/1**	80B 4
262	5.3	26	1.0	**32/1**	80B 4
257	5.4	27	1.5	**35/2**	80B 4
244	5.7	28	1.4	**40/1**	80B 4
240	5.8	29	2.2	**50/1**	80B 4
220	6.3	31	1.3	**35/2**	80B 4
211	6.6	33	1.8	**50/1**	80B 4
199	7.0	35	1.1	**40/1**	80B 4
189	7.3	36	1.3	**35/2**	80B 4
188	7.4	36.2	3.6	**45/2**	80B 4
185	7.5	36.7	2.2	**41/2**	80B 4
178	5.1	39	1.9	**50/1**	80C 6
164	8.5	41.6	3.4	**45/2**	80B 4
164	8.5	41.6	2.0	**41/2**	80B 4
160	8.7	42	1.2	**35/2**	80B 4
143	9.7	47.5	3.2	**45/2**	80B 4
137	10.1	50	1.0	**35/2**	80B 4
134	10.4	51	3.4	**50/2**	80B 4
132	10.5	51.4	1.8	**41/2**	80B 4
119	11.7	57	0.9	**35/2**	80B 4
115	12.1	59.2	2.7	**45/2**	80B 4
115	12.1	59.2	1.6	**41/2**	80B 4
111	12.5	61	2.9	**50/2**	80B 4
107	13.0	63.6	1.6	**41/2**	80B 4
98	14.2	69.5	2.4	**45/2**	80B 4
95	14.6	71	2.5	**50/2**	80B 4
91	15.3	74.9	1.4	**41/2**	80B 4
83	16.8	82	2.3	**50/2**	80B 4
82	16.9	82.7	1.9	**45/2**	80B 4
76	18.2	89	2.1	**50/2**	80B 4
76	18.3	89.6	1.2	**41/2**	80B 4
74	18.7	91.5	1.9	**45/2**	80B 4
69	20.2	98.9	1.1	**41/2**	80B 4
67	20.8	102	1.9	**50/2**	80B 4
65	21.5	105.2	1.7	**45/2**	80B 4
58	23.9	117.0	0.9	**41/2**	80B 4
58	23.8	117	1.7	**50/2**	80B 4
54	25.9	127	1.6	**50/2**	80B 4
52	26.6	130.2	1.2	**45/2**	80B 4
49	28.1	138	3.0	**60/2**	80B 4
49	28.5	137	1.6	**50/3**	80B 4

n_2 min^{-1}	ir	T2 Nm	FS'	AM AC	
0.75 kW		n_1= 2800 min^{-1} n_1= 1390 min^{-1} n_1= 920 min^{-1} n_1= 910 min^{-1}		71C 2 80B 4 90S 6 80C 6	
47	29.8	146	1.4	**50/2**	80B 4
46	30.2	147.8	1.1	**45/2**	80B 4
44	31.6	151	3.0	**60/3**	80B 4
43	32.3	158	2.6	**60/2**	80B 4
43	32.4	155	1.4	**50/3**	80B 4
39	35.7	171	2.5	**60/3**	80B 4
39	35.6	171	1.2	**50/3**	80B 4
37	37.3	182.6	0.9	**45/2**	80B 4
34	40.3	193	2.2	**60/3**	80B 4
34	40.5	194	1.1	**50/3**	80B 4
34	41.4	198.4	1.0	**45/3**	80B 4
31	44.6	213.7	0.8	**45/3**	80B 4
31	45.1	216	2.1	**60/3**	80B 4
30	46.2	221	1.0	**50/3**	80B 4
27	51.0	244	1.9	**60/3**	80B 4
27	50.8	243	0.9	**50/3**	80B 4
27	51.6	247.3	0.8	**45/3**	80B 4
26	54.3	260	0.8	**50/3**	80B 4
25	55.2	265	1.7	**60/3**	80B 4
23	60.3	289	1.5	**60/3**	80B 4
21	65.7	315	3.1	**80/3**	80B 4
19.1	72.7	348	1.3	**60/3**	80B 4
18.3	76.0	364	2.7	**80/3**	80B 4
17.7	78.6	377	1.2	**60/3**	80B 4
16.9	82.2	394	2.5	**80/3**	80B 4
15.4	90.0	431	2.2	**80/3**	80B 4
15.4	90.4	433	1.1	**60/3**	80B 4
13.9	100.2	480	0.9	**60/3**	80B 4
13.3	104.8	502	1.9	**80/3**	80B 4
12.4	112.2	538	0.9	**60/3**	80B 4
11.9	117.2	562	1.7	**80/3**	80B 4
10.3	134.3	644	1.5	**80/3**	80B 4
9.3	149.3	715	1.4	**80/3**	80B 4
8.1	171.2	820	1.2	**80/3**	80B 4
7.8	117.2	858	1.1	**80/3**	80C 6
6.8	134.3	983	1.0	**80/3**	80C 6
6.1	149.3	1093	0.9	**80/3**	80C 6
5.1	182.0	1318	2.5	**120/3**	90S 6
4.1	222.0	1607	2.1	**120/3**	90S 6
3.3	277.3	2008	1.6	**120/3**	90S 6

0.88 kW		n_1= 1350 min^{-1}			80C 4
1125	1.2	7.2	4.1	**40/1**	80C 4
900	1.5	9.1	3.9	**40/1**	80C 4
794	1.7	10	3.9	**40/1**	80C 4
750	1.8	11	2.0	**32/1**	80C 4
675	2.0	12	3.7	**40/1**	80C 4
643	2.1	13	1.8	**32/1**	80C 4
540	2.5	15	1.6	**32/1**	80C 4

n_2 min^{-1}	ir	T2 Nm	FS'	AM AC	
0.88 kW		n_1= 1350 min^{-1}			80C 4
519	2.6	16	3.2	**40/1**	80C 4
450	3.0	18	1.4	**32/1**	80C 4
422	3.2	19	2.6	**40/1**	80C 4
397	3.4	21	1.3	**32/1**	80C 4
396	3.4	20.2	1.7	**35/2**	80C 4
365	3.7	22	2.2	**40/1**	80C 4
346	3.9	24	1.1	**32/1**	80C 4
336	4.0	23.8	1.6	**35/2**	80C 4
300	4.5	27	1.0	**32/1**	80C 4
287	4.7	27.8	1.4	**35/2**	80C 4
276	4.9	30	1.5	**40/1**	80C 4
265	5.1	31	2.4	**50/1**	80C 4
255	5.3	32	0.8	**32/1**	80C 4
249	5.4	32	1.2	**35/2**	80C 4
237	5.7	34	1.2	**40/1**	80C 4
233	5.8	35	1.9	**50/1**	80C 4
233	5.8	34.3	3.4	**45/2**	80C 4
213	6.3	37.4	1.1	**35/2**	80C 4
211	6.4	37.8	3.2	**45/2**	80C 4
205	6.6	40	1.5	**50/1**	80C 4
199	6.8	41	3.0	**60/1**	80C 4
193	7.0	42	0.9	**40/1**	80C 4
184	7.3	43.4	1.0	**35/2**	80C 4
182	7.4	43.8	3.0	**45/2**	80C 4
180	7.5	44.4	1.8	**41/2**	80C 4
163	8.3	49	3.2	**50/2**	80C 4
159	8.5	50.3	2.8	**45/2**	80C 4
159	8.5	50.3	1.7	**41/2**	80C 4
156	8.7	51.3	1.0	**35/2**	80C 4
147	9.2	54	3.0	**50/2**	80C 4
139	9.7	57.4	2.6	**45/2**	80C 4
133	10.1	59.9	0.8	**35/2**	80C 4
130	10.4	62	2.8	**50/2**	80C 4
129	10.5	62.1	1.4	**41/2**	80C 4
112	12.1	71.6	2.2	**45/2**	80C 4
112	12.1	71.6	1.3	**41/2**	80C 4
108	12.5	74	2.4	**50/2**	80C 4
104	13.0	76.9	1.3	**41/2**	80C 4
95	14.2	84.0	2.0	**45/2**	80C 4
92	14.6	86	2.1	**50/2**	80C 4
88	15.3	90.5	1.2	**41/2**	80C 4
80	16.8	99	1.9	**50/2**	80C 4
80	16.9	99.9	1.6	**45/2**	80C 4
74	18.3	108	3.5	**60/2**	80C 4
74	18.2	108	1.7	**50/2**	80C 4
74	18.3	108.2	1.0	**41/2**	80C 4
72	18.7	110.6	1.6	**45/2**	80C 4
69	19.7	117	3.3	**60/2**	80C 4
67	20.2	119.5	0.9	**41/2**	80C 4
65	20.8	123	1.5	**50/2**	80C 4
63	21.5	127.1	1.4	**45/2**	80C 4
61	22.1	131	3.3	**60/2**	80C 4
57	23.8	141	1.4	**50/2**	80C 4
53	25.3	150	3.0	**60/2**	80C 4

1.7 Prestazioni motoriduttori

1.7 Gearmotors performances

1.7 Характеристики мотор-редуктора

0.88 kW — n_1= 1350 min^{-1} — 80C 4

n_2 min^{-1}	ir	T2 Nm	FS'	AM AC	
52	25.9	153	1.3	**50/2**	80C 4
51	26.6	157.3	1.0	**45/2**	80C 4
48	28.0	162	2.8	**60/3**	80C 4
48	28.1	166	2.5	**60/2**	80C 4
47	28.5	165	1.3	**50/3**	80C 4
45	29.8	176	1.1	**50/2**	80C 4
45	30.2	178.6	0.9	**45/2**	80C 4
43	31.6	183	2.5	**60/3**	80C 4
42	32.3	191	2.1	**60/2**	80C 4
42	32.4	188	1.2	**50/3**	80C 4
38	35.7	207	2.0	**60/3**	80C 4
38	35.6	206	1.0	**50/3**	80C 4
33	40.3	233	1.8	**60/3**	80C 4
33	40.5	234	0.9	**50/3**	80C 4
33	41.4	239.7	0.8	**45/3**	80C 4
30	45.1	261	1.8	**60/3**	80C 4
29	46.2	267	0.8	**50/3**	80C 4
27	50.9	295	3.3	**80/3**	80C 4
26	51.0	295	1.6	**60/3**	80C 4
25	55.1	319	3.0	**80/3**	80C 4
24	55.2	320	1.4	**60/3**	80C 4
22	60.3	349	1.2	**60/3**	80C 4
21	65.7	380	2.5	**80/3**	80C 4
18.6	72.7	421	1.1	**60/3**	80C 4
17.8	76.0	440	2.2	**80/3**	80C 4
17.2	78.6	455	1.0	**60/3**	80C 4
16.4	82.2	476	2.0	**80/3**	80C 4
15.0	90.0	521	1.9	**80/3**	80C 4
14.9	90.4	523	0.9	**60/3**	80C 4
12.9	104.8	607	1.6	**80/3**	80C 4
11.5	117.2	679	1.4	**80/3**	80C 4
10.1	134.3	778	1.2	**80/3**	80C 4
9.0	149.3	864	1.1	**80/3**	80C 4
7.9	171.2	991	1.0	**80/3**	80C 4

1.1 kW — n_1= 2830 min^{-1} — 80B 2; n_1= 1390 min^{-1} — 80D 4; n_1= 1400 min^{-1} — 90S 4; n_1= 920 min^{-1} — 90L 6

n_2 min^{-1}	ir	T2 Nm	FS'	AM AC	
2358	1.2	4.3	6.9	**40/1**	80B 2
1887	1.5	5.4	6.5	**40/1**	80B 2
1665	1.7	6.1	6.5	**40/1**	80B 2
1572	1.8	6.5	2.2	**32/1**	80B 2
1415	2.0	7.2	6.2	**40/1**	80B 2
1348	2.1	7.6	2.0	**32/1**	80B 2
1286	2.2	7.9	6.3	**40/1**	80B 2
1158	1.2	8.8	3.4	**40/1**	80D 4
943	3.0	11	1.6	**32/1**	80B 2
927	1.5	11	3.2	**40/1**	80D 4
818	1.7	12	3.2	**40/1**	80D 4
772	1.8	13	1.6	**32/1**	80D 4
767	1.2	13	2.3	**40/1**	90L 6
726	3.9	14	1.3	**32/1**	80B 2

1.1 kW — n_1= 2830 min^{-1} — 80B 2; n_1= 1390 min^{-1} — 80D 4; n_1= 1400 min^{-1} — 90S 4; n_1= 920 min^{-1} — 90L 6

n_2 min^{-1}	ir	T2 Nm	FS'	AM AC	
695	2.0	15	3.1	**40/1**	80D 4
662	2.1	15	1.5	**32/1**	80D 4
632	2.2	16	3.1	**40/1**	80D 4
556	2.5	18	1.3	**32/1**	80D 4
535	2.6	19	2.6	**40/1**	80D 4
463	3.0	22	1.1	**32/1**	80D 4
460	2.0	22	2.0	**40/1**	90L 6
434	3.2	23	2.1	**40/1**	80D 4
418	2.2	24	2.1	**40/1**	90L 6
409	3.4	25	1.0	**32/1**	80D 4
408	3.4	24	1.4	**35/2**	80D 4
386	3.6	26	3.4	**50/1**	80D 4
376	3.7	27	1.8	**40/1**	80D 4
356	3.9	29	3.1	**50/1**	80D 4
356	3.9	29	0.9	**32/1**	80D 4
346	4.0	29	1.3	**35/2**	80D 4
309	4.5	33	0.8	**32/1**	80D 4
296	4.7	34	1.2	**35/2**	80D 4
284	4.9	36	1.3	**40/1**	80D 4
273	5.1	37	2.0	**50/1**	80D 4
257	5.4	39	1.0	**35/2**	80D 4
244	5.7	42	1.0	**40/1**	80D 4
240	5.8	43	1.5	**50/1**	80D 4
240	5.8	41.6	2.8	**45/2**	80D 4
236	5.9	43	3.4	**60/1**	80D 4
221	6.3	45	3.2	**50/2**	80D 4
220	6.3	45	0.9	**35/2**	80D 4
217	6.4	45.9	2.6	**45/2**	80D 4
211	6.6	48	1.2	**50/1**	80D 4
189	7.3	53	0.9	**35/2**	80D 4
188	7.4	53	2.9	**50/2**	80D 4
188	7.4	53.1	2.4	**45/2**	80D 4
185	7.5	53.8	1.5	**41/2**	80D 4
167	8.3	60	2.7	**50/2**	80D 4
164	8.5	61.0	2.3	**45/2**	80D 4
164	8.5	61.0	1.4	**41/2**	80D 4
160	8.7	62	0.8	**35/2**	80D 4
151	9.2	66	2.5	**50/2**	80D 4
134	10.4	75	2.3	**50/2**	80D 4
132	10.5	75.4	1.2	**41/2**	80D 4
115	12.1	86.9	1.8	**45/2**	80D 4
115	12.1	86.9	1.1	**41/2**	80D 4
111	12.5	90	1.9	**50/2**	80D 4
107	13.0	93.3	1.1	**41/2**	80D 4
98	14.2	102.0	1.7	**45/2**	80D 4
95	14.6	105	1.7	**50/2**	80D 4
91	15.3	109.8	1.0	**41/2**	80D 4
83	16.8	121	1.6	**50/2**	80D 4
82	16.9	121.3	1.3	**45/2**	80D 4
76	18.3	131	2.9	**60/2**	80D 4
76	18.2	131	1.4	**50/2**	80D 4
76	18.3	131.4	0.8	**41/2**	80D 4
74	18.7	134.3	1.3	**45/2**	80D 4
71	19.7	141	2.7	**60/2**	80D 4

1.1 kW — n_1= 2830 min^{-1} — 80B 2; n_1= 1390 min^{-1} — 80D 4; n_1= 1400 min^{-1} — 90S 4; n_1= 920 min^{-1} — 90L 6

n_2 min^{-1}	ir	T2 Nm	FS'	AM AC	
67	20.8	149	1.3	**50/2**	80D 4
65	21.5	154.4	1.2	**45/2**	80D 4
63	22.1	159	2.7	**60/2**	80D 4
58	23.8	171	1.2	**50/2**	80D 4
55	25.3	182	2.5	**60/2**	80D 4
54	25.9	186	1.1	**50/2**	80D 4
49	28.1	202	2.0	**60/2**	80D 4
47	29.8	214	0.9	**50/2**	80D 4
43	32.3	232	1.8	**60/2**	80D 4
43	32.4	228	0.9	**50/3**	80D 4
39	35.7	251	1.7	**60/3**	80D 4
39	35.6	250	0.8	**50/3**	80D 4
39	23.8	258	0.8	**50/2**	90L 6
34	40.3	283	3.4	**80/3**	80D 4
34	40.3	283	1.5	**60/3**	80D 4
33	28.1	305	1.3	**60/2**	90L 6
32	44.0	309	3.1	**80/3**	80D 4
31	45.1	317	1.5	**60/3**	80D 4
27	50.9	358	2.7	**80/3**	80D 4
27	51.0	358	1.3	**60/3**	80D 4
25	55.1	387	2.5	**80/3**	80D 4
25	55.2	388	1.2	**60/3**	80D 4
23	60.3	424	1.0	**60/3**	80D 4
21	65.7	462	2.1	**80/3**	80D 4
19.1	72.7	511	0.9	**60/3**	80D 4
18.3	76.0	534	1.8	**80/3**	80D 4
17.7	78.6	552	0.8	**60/3**	80D 4
16.9	82.2	578	1.7	**80/3**	80D 4
15.4	90.0	633	1.5	**80/3**	80D 4
15.2	91.9	641	3.1	**100/3**	90S 4
13.3	104.8	737	1.3	**80/3**	80D 4
11.9	117.8	822	2.4	**100/3**	90S 4
11.9	117.2	824	1.2	**80/3**	80D 4
10.8	129.5	904	2.2	**100/3**	90S 4
10.3	134.3	944	1.0	**80/3**	80D 4
9.8	142.9	997	3.3	**120/3**	90S 4
9.5	147.2	1027	1.9	**100/3**	90S 4
9.4	149.3	1042	0.9	**80/3**	90S 4
9.3	149.3	1049	0.9	**80/3**	80D 4
8.7	161.8	1129	1.8	**100/3**	90S 4
8.1	171.2	1203	0.8	**80/3**	80D 4
8.0	175.7	1226	2.7	**120/3**	90S 4
7.1	197.1	1375	2.4	**120/3**	90S 4
7.1	129.5	1375	1.4	**100/3**	90L 6
6.3	222.0	1549	2.1	**120/3**	90S 4
6.3	147.2	1563	1.3	**100/3**	90L 6
5.0	277.3	1935	1.7	**120/3**	90S 4
4.1	222.0	2357	1.4	**120/3**	90L 6
3.3	277.3	2945	1.1	**120/3**	90L 6

1.7 Prestazioni motoriduttori

1.7 Gearmotors performances

1.7 Характеристики мотор-редуктора

n_2 min^{-1}	ir	T2 Nm	FS'	AM AC	
1.5 kW				n_1= 2830 min^{-1} n_1= 1400 min^{-1} n_1= 940 min^{-1} n_1= 925 min^{-1}	80C 2 90L 4 100A 6 90LB 6
2358	1.2	6.0	5.1	**40/1**	80C 2
1887	1.5	7.0	4.8	**40/1**	80C 2
1665	1.7	8.0	4.8	**40/1**	80C 2
1572	1.8	9.0	1.6	**32/1**	80C 2
1167	1.2	12	2.5	**40/1**	90L 4
1132	2.5	12	1.3	**32/1**	80C 2
943	3.0	15	1.2	**32/1**	80C 2
933	1.5	15	2.4	**40/1**	90L 4
884	3.2	16	3.2	**40/1**	80C 2
824	1.7	17	2.4	**40/1**	90L 4
783	1.2	18	1.7	**40/1**	100A 6
765	3.7	18	2.8	**40/1**	80C 2
700	2.0	20	2.3	**40/1**	90L 4
636	2.2	22	2.3	**40/1**	90L 4
578	4.9	24	1.9	**40/1**	80C 2
560	2.5	25	3.2	**50/1**	90L 4
538	2.6	26	1.9	**40/1**	90L 4
500	2.8	28	3.1	**50/1**	90L 4
452	3.1	31	2.9	**50/1**	90L 4
438	3.2	32	1.6	**40/1**	90L 4
424	3.3	33	2.7	**50/1**	90L 4
389	3.6	36	2.5	**50/1**	90L 4
378	3.7	37	1.4	**40/1**	90L 4
359	3.9	39	2.3	**50/1**	90L 4
286	4.9	49	0.9	**40/1**	90L 4
275	5.1	51	1.5	**50/1**	90L 4
269	5.2	52	3.2	**60/1**	90L 4
241	5.8	56.4	2.0	**45/2**	90L 4
241	5.8	58	1.1	**50/1**	90L 4
237	5.9	59	2.5	**60/1**	90L 4
222	6.3	61	2.4	**50/2**	90L 4
219	6.4	62.2	1.9	**45/2**	90L 4
212	6.6	66	0.9	**50/1**	90L 4
206	6.8	67	1.9	**60/1**	90L 4
189	7.4	71.9	1.8	**45/2**	90L 4
189	7.4	72	2.1	**50/2**	90L 4
187	7.5	72.9	1.1	**41/2**	90L 4
169	8.3	81	2.0	**50/2**	90L 4
165	8.5	82.6	1.7	**45/2**	90L 4
165	8.5	82.6	1.0	**41/2**	90L 4
152	9.2	89	1.8	**50/2**	90L 4
144	9.7	94.3	1.6	**45/2**	90L 4
135	10.4	101	1.7	**50/2**	90L 4
133	10.5	102.1	0.9	**41/2**	90L 4
124	11.3	110	3.3	**60/2**	90L 4
116	12.1	117.6	1.4	**45/2**	90L 4
116	12.1	117.6	0.8	**41/2**	90L 4
113	12.4	121	3.1	**60/2**	90L 4
112	12.5	122	1.4	**50/2**	90L 4
108	13.0	126.4	0.8	**41/2**	90L 4
99	14.2	138.0	1.2	**45/2**	90L 4
98	14.3	139	2.8	**60/2**	90L 4
96	14.6	142	1.3	**50/2**	90L 4
90	15.5	151	2.7	**60/2**	90L 4

n_2 min^{-1}	ir	T2 Nm	FS'	AM AC	
1.5 kW				n_1= 2830 min^{-1} n_1= 1400 min^{-1} n_1= 940 min^{-1} n_1= 925 min^{-1}	80C 2 90L 4 100A 6 90LB 6
83	16.8	163	1.2	**50/2**	90L 4
83	16.9	164.3	1.0	**45/2**	90L 4
77	18.3	178	2.1	**60/2**	90L 4
77	18.2	177	1.0	**50/2**	90L 4
75	18.7	181.8	1.0	**45/2**	90L 4
71	19.7	191	2.0	**60/2**	90L 4
67	20.8	202	0.9	**50/2**	90L 4
65	21.5	209.0	0.9	**45/2**	90L 4
63	22.1	215	2.0	**60/2**	90L 4
59	23.8	231	0.9	**50/2**	90L 4
55	25.3	246	1.8	**60/2**	90L 4
50	28.1	273	1.5	**60/2**	90L 4
48	28.9	281	3.3	**80/2**	90L 4
44	31.8	309	3.0	**80/2**	90L 4
43	32.3	314	1.3	**60/2**	90L 4
39	35.7	340	2.8	**80/3**	90L 4
39	35.7	340	1.2	**60/3**	90L 4
35	40.3	383	2.5	**80/3**	90L 4
35	40.3	383	1.1	**60/3**	90L 4
32	44.0	419	2.3	**80/3**	90L 4
31	45.1	429	1.1	**60/3**	90L 4
28	50.9	484	2.0	**80/3**	90L 4
27	51.0	485	0.9	**60/3**	90L 4
25	55.1	524	1.8	**80/3**	90L 4
25	55.2	525	0.9	**60/3**	90L 4
22	64.5	614	3.2	**100/3**	90L 4
21	65.7	625	1.5	**80/3**	90L 4
19.0	73.6	700	2.8	**100/3**	90L 4
18.4	76.0	723	1.3	**80/3**	90L 4
17.7	78.9	751	2.6	**100/3**	90L 4
17.0	82.2	782	1.2	**80/3**	90L 4
15.6	90.0	856	1.1	**80/3**	90L 4
15.2	91.9	875	2.3	**100/3**	90L 4
14.2	98.6	938	2.1	**100/3**	90L 4
13.6	102.6	976	3.4	**120/3**	90L 4
13.4	104.8	997	1.0	**80/3**	90L 4
12.2	114.4	1089	3.0	**120/3**	90L 4
11.9	117.8	1121	1.8	**100/3**	90L 4
11.9	117.2	1115	0.9	**80/3**	90L 4
11.2	124.9	1189	2.8	**120/3**	90L 4
10.8	129.5	1232	1.6	**100/3**	90L 4
9.8	142.9	1360	2.4	**120/3**	90L 4
9.5	147.2	1401	1.4	**100/3**	90L 4
9.4	98.6	1420	1.4	**100/3**	90LB 6
9.0	156.0	1484	2.2	**120/3**	90L 4
8.7	161.8	1540	1.3	**100/3**	90L 4
8.0	175.7	1672	2.0	**120/3**	90L 4
7.9	117.8	1697	1.2	**100/3**	90LB 6
7.7	182.0	1732	1.9	**120/3**	90L 4
7.1	197.1	1876	1.8	**120/3**	90L 4
7.1	129.5	1865	1.1	**100/3**	90LB 6
6.8	205.0	1951	1.7	**120/3**	90L 4
6.4	147.2	2086	1.0	**100/3**	100A 6
6.3	222.0	2113	1.6	**120/3**	90L 4

n_2 min^{-1}	ir	T2 Nm	FS'	AM AC	
1.5 kW				n_1= 2830 min^{-1} n_1= 1400 min^{-1} n_1= 940 min^{-1} n_1= 925 min^{-1}	80C 2 90L 4 100A 6 90LB 6
5.7	161.8	2330	0.9	**100/3**	90LB 6
5.0	277.3	2639	1.3	**120/3**	90L 4
4.2	222.0	3197	1.0	**120/3**	90LB 6
3.3	277.3	3994	0.8	**120/3**	90LB 6

1.8 kW				n_1= 2770 min^{-1} n_1= 1400 min^{-1} n_1= 940 min^{-1}	80D 2 90LB 4 100B 6
2308	1.2	7.0	4.2	**40/1**	80D 2
1847	1.5	9.0	3.9	**40/1**	80D 2
1629	1.7	10	3.9	**40/1**	80D 2
1539	1.8	11	1.3	**32/1**	80D 2
1167	1.2	14	2.1	**40/1**	90LB 4
1077	1.3	15	3.6	**50/1**	90LB 4
933	1.5	18	3.5	**50/1**	90LB 4
933	1.5	18	2.0	**40/1**	90LB 4
824	1.7	20	2.0	**40/1**	90LB 4
749	3.7	22	2.2	**40/1**	80D 2
700	2.0	24	3.4	**50/1**	90LB 4
700	2.0	24	1.9	**40/1**	90LB 4
636	2.2	26	1.9	**40/1**	90LB 4
627	1.5	27	2.4	**50/1**	100B 6
560	2.5	30	2.7	**50/1**	90LB 4
538	2.6	31	1.6	**40/1**	90LB 4
500	2.8	33	2.5	**50/1**	90LB 4
452	3.1	37	2.4	**50/1**	90LB 4
438	3.2	38	1.3	**40/1**	90LB 4
424	3.3	39	2.3	**50/1**	90LB 4
389	3.6	43	2.1	**50/1**	90LB 4
378	3.7	44	1.1	**40/1**	90LB 4
359	3.9	46	1.9	**50/1**	90LB 4
298	4.7	56	3.0	**60/1**	90LB 4
275	5.1	61	1.2	**50/1**	90LB 4
269	5.2	62	2.6	**60/1**	90LB 4
241	5.8	67.7	1.7	**45/2**	90LB 4
241	5.8	69	0.9	**50/1**	90LB 4
237	5.9	70	2.1	**60/1**	90LB 4
222	6.3	73	2.0	**50/2**	90LB 4
219	6.4	74.7	1.6	**45/2**	90LB 4
206	6.8	81	1.5	**60/1**	90LB 4
189	7.4	86.3	1.5	**45/2**	90LB 4
189	7.4	86	1.8	**50/2**	90LB 4
187	7.5	87.5	0.9	**41/2**	90LB 4
169	8.3	97	1.6	**50/2**	90LB 4
165	8.5	99.1	1.4	**45/2**	90LB 4
165	8.5	99.1	0.9	**41/2**	90LB 4
157	8.9	104	3.4	**60/2**	90LB 4
144	9.7	113.1	1.3	**45/2**	90LB 4
139	10.1	118	3.0	**60/2**	90LB 4
135	10.4	121	1.4	**50/2**	90LB 4

1.7 Prestazioni motoriduttori

1.7 Gearmotors performances

1.7 Характеристики мотор-редуктора

1.8 kW

n_1= 2770 min^{-1} | n_1= 1400 min^{-1} | n_1= 940 min^{-1} — 80D 2 | 90LB 4 | 100B 6

n_2 min^{-1}	ir	T2 Nm	FS'	AM AC	
124	11.3	132	2.8	**60/2**	90LB 4
116	12.1	141.1	1.1	**45/2**	90LB 4
113	12.4	145	2.6	**60/2**	90LB 4
112	12.5	146	1.2	**50/2**	90LB 4
99	14.2	165.6	1.0	**45/2**	90LB 4
96	14.6	170	1.1	**50/2**	90LB 4
90	15.5	181	2.2	**60/2**	90LB 4
83	16.8	196	1.0	**50/2**	90LB 4
83	16.9	197.1	0.8	**45/2**	90LB 4
77	18.3	213	1.8	**60/2**	90LB 4
77	18.2	212	0.9	**50/2**	90LB 4
75	18.7	218.1	0.8	**45/2**	90LB 4
71	19.7	230	1.7	**60/2**	90LB 4
63	22.1	258	1.7	**60/2**	90LB 4
62	22.7	265	3.4	**80/2**	90LB 4
56	24.9	290	3.2	**80/2**	90LB 4
55	25.3	295	1.5	**60/2**	90LB 4
50	28.1	328	1.3	**60/2**	90LB 4
48	28.9	337	2.8	**80/2**	90LB 4
44	31.8	371	2.5	**80/2**	90LB 4
43	32.3	377	1.1	**60/2**	90LB 4
39	35.7	408	2.4	**80/3**	90LB 4
39	35.7	408	1.0	**60/3**	90LB 4
35	40.3	460	2.1	**80/3**	90LB 4
35	40.3	460	0.9	**60/3**	90LB 4
32	44.0	502	1.9	**80/3**	90LB 4
31	45.1	515	0.9	**60/3**	90LB 4
28	50.9	581	1.7	**80/3**	90LB 4
27	52.8	603	3.3	**100/3**	90LB 4
25	56.7	647	3.1	**100/3**	90LB 4
25	55.1	629	1.5	**80/3**	90LB 4
22	64.5	737	2.7	**100/3**	90LB 4
21	65.7	750	1.3	**80/3**	90LB 4
19.0	73.6	840	2.4	**100/3**	90LB 4
18.4	76.0	868	1.1	**80/3**	90LB 4
17.7	78.9	901	2.2	**100/3**	90LB 4
17.0	82.2	939	3.5	**120/3**	90LB 4
17.0	82.2	939	1.0	**80/3**	90LB 4
15.6	90.0	1028	0.9	**80/3**	90LB 4
15.4	90.7	1036	3.2	**120/3**	90LB 4
15.2	91.9	1049	1.9	**100/3**	90LB 4
14.2	98.6	1126	1.8	**100/3**	90LB 4
13.6	102.6	1172	2.8	**120/3**	90LB 4
13.4	104.8	1197	0.8	**80/3**	90LB 4
12.2	114.4	1306	2.5	**120/3**	90LB 4
11.9	117.8	1345	1.5	**100/3**	90LB 4
11.2	124.9	1426	2.3	**120/3**	90LB 4
10.8	129.5	1479	1.3	**100/3**	90LB 4
9.8	142.9	1632	2.0	**120/3**	90LB 4
9.5	147.2	1681	1.2	**100/3**	90LB 4
9.0	156.0	1781	1.9	**120/3**	90LB 4
8.7	161.8	1848	1.1	**100/3**	90LB 4
8.0	175.7	2006	1.6	**120/3**	90LB 4
7.7	182.0	2078	1.6	**120/3**	90LB 4

1.8 kW

n_1= 2770 min^{-1} | n_1= 1400 min^{-1} | n_1= 940 min^{-1} — 80D 2 | 90LB 4 | 100B 6

n_2 min^{-1}	ir	T2 Nm	FS'	AM AC	
7.1	197.1	2251	1.5	**120/3**	90LB 4
6.8	205.0	2341	1.4	**120/3**	90LB 4
6.3	222.0	2535	1.3	**120/3**	90LB 4
5.5	256.0	2923	1.1	**120/3**	90LB 4
5.0	277.3	3167	1.0	**120/3**	90LB 4
4.2	222.0	3776	0.9	**120/3**	100B 6

2.2 kW

n_1= 2840 min^{-1} | n_1= 1410 min^{-1} — 90L 2 | 100A 4

2367	1.2	9.0	3.5	**40/1**	90L 2
1893	1.5	11	3.3	**40/1**	90L 2
1671	1.7	12	3.3	**40/1**	90L 2
1420	2.0	14	3.1	**40/1**	90L 2
1291	2.2	16	3.2	**40/1**	90L 2
1175	1.2	17	1.7	**40/1**	100A 4
1085	1.3	19	2.9	**50/1**	100A 4
940	1.5	22	2.9	**50/1**	100A 4
940	1.5	22	1.6	**40/1**	100A 4
829	1.7	25	1.6	**40/1**	100A 4
783	1.8	26	3.1	**50/1**	100A 4
705	2.0	29	2.8	**50/1**	100A 4
705	2.0	29	1.6	**40/1**	100A 4
641	2.2	32	1.6	**40/1**	100A 4
564	2.5	36	2.2	**50/1**	100A 4
542	2.6	38	1.3	**40/1**	100A 4
504	2.8	40	2.1	**50/1**	100A 4
455	3.1	45	2.0	**50/1**	100A 4
441	3.2	46	1.1	**40/1**	100A 4
427	3.3	48	1.9	**50/1**	100A 4
415	3.4	49	3.5	**60/1**	100A 4
392	3.6	52	3.3	**60/1**	100A 4
392	3.6	52	1.7	**50/1**	100A 4
381	3.7	53	0.9	**40/1**	100A 4
362	3.9	56	1.6	**50/1**	100A 4
300	4.7	68	2.5	**60/1**	100A 4
276	5.1	74	1.0	**50/1**	100A 4
271	5.2	75	2.2	**60/1**	100A 4
243	5.8	82.1	1.4	**45/2**	100A 4
239	5.9	85	1.7	**60/1**	100A 4
224	6.3	89	1.6	**50/2**	100A 4
220	6.4	90.6	1.3	**45/2**	100A 4
220	6.4	93	3.6	**80/1**	100A 4
207	6.8	98	1.3	**60/1**	100A 4
191	7.4	104.8	1.2	**45/2**	100A 4
178	7.9	112	3.0	**60/2**	100A 4
170	8.3	117	1.3	**50/2**	100A 4
166	8.5	120.3	1.2	**45/2**	100A 4
158	8.9	126	2.8	**60/2**	100A 4
153	9.2	130	1.3	**50/2**	100A 4

2.2 kW

n_1= 2840 min^{-1} | n_1= 1410 min^{-1} — 90L 2 | 100A 4

n_2 min^{-1}	ir	T2 Nm	FS'	AM AC	
145	9.7	137.3	1.1	**45/2**	100A 4
140	10.1	143	2.5	**60/2**	100A 4
136	10.4	147	1.2	**50/2**	100A 4
125	11.3	160	2.3	**60/2**	100A 4
117	12.1	171.3	0.9	**45/2**	100A 4
114	12.4	176	2.1	**60/2**	100A 4
113	12.5	177	1.0	**50/2**	100A 4
99	14.2	201.0	0.8	**45/2**	100A 4
99	14.3	202	1.9	**60/2**	100A 4
97	14.6	207	0.9	**50/2**	100A 4
91	15.5	219	1.8	**60/2**	100A 4
78	18.1	256	3.4	**80/2**	100A 4
77	18.3	259	1.5	**60/2**	100A 4
73	19.4	275	3.2	**80/2**	100A 4
72	19.7	279	1.4	**60/2**	100A 4
64	22.1	313	1.4	**60/2**	100A 4
62	22.7	321	2.8	**80/2**	100A 4
57	24.9	352	2.7	**80/2**	100A 4
56	25.3	358	1.3	**60/2**	100A 4
50	28.1	398	1.0	**60/2**	100A 4
49	28.9	409	2.3	**80/2**	100A 4
44	31.8	450	2.1	**80/2**	100A 4
44	32.3	457	0.9	**60/2**	100A 4
39	35.7	495	2.0	**80/3**	100A 4
39	35.7	495	0.8	**60/3**	100A 4
35	40.6	563	3.5	**100/3**	100A 4
35	40.3	558	1.7	**80/3**	100A 4
32	44.0	610	1.6	**80/3**	100A 4
31	45.2	626	3.2	**100/3**	100A 4
28	50.9	705	1.4	**80/3**	100A 4
27	52.8	732	2.7	**100/3**	100A 4
26	55.1	764	1.3	**80/3**	100A 4
25	56.7	786	2.5	**100/3**	100A 4
22	64.5	894	2.2	**100/3**	100A 4
21	65.7	910	1.1	**80/3**	100A 4
19.4	72.6	1006	3.3	**120/3**	100A 4
19.2	73.6	1020	1.9	**100/3**	100A 4
18.6	76.0	1053	0.9	**80/3**	100A 4
18.1	77.7	1077	3.1	**120/3**	100A 4
17.9	78.9	1093	1.8	**100/3**	100A 4
17.2	82.2	1139	2.9	**120/3**	100A 4
17.2	82.2	1139	0.8	**80/3**	100A 4
15.5	90.7	1257	2.6	**120/3**	100A 4
15.3	91.9	1274	1.6	**100/3**	100A 4
14.3	98.6	1366	1.5	**100/3**	100A 4
13.7	102.6	1422	2.3	**120/3**	100A 4
12.3	114.4	1585	2.1	**120/3**	100A 4
12.0	117.8	1632	1.2	**100/3**	100A 4
11.3	124.9	1731	1.9	**120/3**	100A 4
10.9	129.5	1795	1.1	**100/3**	100A 4
9.9	142.9	1980	1.7	**120/3**	100A 4
9.6	147.2	2040	1.0	**100/3**	100A 4
9.0	156.0	2162	1.5	**120/3**	100A 4
8.7	161.8	2242	0.9	**100/3**	100A 4

1.7 Prestazioni motoriduttori

1.7 Gearmotors performances

1.7 Характеристики мотор-редуктора

2.2 kW

n_1= 2840 min^{-1} / n_1= 1410 min^{-1} — 90L 2 / 100A 4

n_2 min^{-1}	ir	T2 Nm	FS'	AM AC	
8.0	175.7	2435	1.4	**120/3**	100A 4
7.7	182.0	2522	1.3	**120/3**	100A 4
7.2	197.1	2731	1.2	**120/3**	100A 4
6.9	205.0	2841	1.2	**120/3**	100A 4
6.4	222.0	3076	1.1	**120/3**	100A 4
5.5	256.0	3548	0.9	**120/3**	100A 4
5.1	277.3	3843	0.9	**120/3**	100A 4

3 kW

n_1= 2840 min^{-1} / n_1= 1420 min^{-1} — 90LB 2 / 100B 4

n_2 min^{-1}	ir	T2 Nm	FS'	AM AC	
2367	1.2	12	2.6	**40/1**	90LB 2
1893	1.5	15	2.4	**40/1**	90LB 2
1671	1.7	17	2.4	**40/1**	90LB 2
1420	2.0	20	2.3	**40/1**	90LB 2
1291	2.2	22	2.3	**40/1**	90LB 2
1183	1.2	23	1.3	**40/1**	100B 4
1092	1.3	25	2.2	**50/1**	100B 4
947	1.5	29	2.1	**50/1**	100B 4
947	1.5	29	1.2	**40/1**	100B 4
835	1.7	33	1.2	**40/1**	100B 4
789	1.8	35	2.3	**50/1**	100B 4
710	2.0	39	2.0	**50/1**	100B 4
710	2.0	39	1.1	**40/1**	100B 4
645	2.2	43	1.2	**40/1**	100B 4
568	2.5	49	1.6	**50/1**	100B 4
546	2.6	51	1.0	**40/1**	100B 4
526	2.7	53	3.2	**60/1**	100B 4
507	2.8	55	1.6	**50/1**	100B 4
490	2.9	57	3.0	**60/1**	100B 4
458	3.1	61	1.5	**50/1**	100B 4
430	3.3	65	1.4	**50/1**	100B 4
418	3.4	67	2.6	**60/1**	100B 4
394	3.6	70	2.4	**60/1**	100B 4
394	3.6	70	1.3	**50/1**	100B 4
364	3.9	76	1.2	**50/1**	100B 4
302	4.7	92	1.8	**60/1**	100B 4
296	4.8	94	3.5	**80/1**	100B 4
273	5.2	102	1.6	**60/1**	100B 4
268	5.3	104	3.2	**80/1**	100B 4
245	5.8	114	2.9	**80/1**	100B 4
245	5.8	111.2	1.0	**45/2**	100B 4
241	5.9	115	1.3	**60/1**	100B 4
225	6.3	121	1.2	**50/2**	100B 4
222	6.4	125	2.6	**80/1**	100B 4
222	6.4	122.7	1.0	**45/2**	100B 4
209	6.8	133	0.9	**60/1**	100B 4
192	7.4	142	1.1	**50/2**	100B 4
192	7.4	141.8	0.9	**45/2**	100B 4
180	7.9	151	2.2	**60/2**	100B 4
171	8.3	159	1.0	**50/2**	100B 4

3 kW

n_1= 2840 min^{-1} / n_1= 1420 min^{-1} — 90LB 2 / 100B 4

n_2 min^{-1}	ir	T2 Nm	FS'	AM AC	
167	8.5	162.9	0.9	**45/2**	100B 4
154	9.2	176	0.9	**50/2**	100B 4
146	9.7	185.9	0.8	**45/2**	100B 4
141	10.1	194	1.9	**60/2**	100B 4
137	10.4	199	0.9	**50/2**	100B 4
126	11.3	217	1.7	**60/2**	100B 4
115	12.4	238	3.3	**80/2**	100B 4
115	12.4	238	1.6	**60/2**	100B 4
100	14.2	272	3.0	**80/2**	100B 4
99	14.3	274	1.4	**60/2**	100B 4
93	15.2	291	2.9	**80/2**	100B 4
92	15.5	297	1.4	**60/2**	100B 4
78	18.1	347	2.5	**80/2**	100B 4
78	18.3	351	1.1	**60/2**	100B 4
73	19.4	372	2.4	**80/2**	100B 4
72	19.7	378	1.0	**60/2**	100B 4
64	22.1	424	1.0	**60/2**	100B 4
63	22.7	435	2.1	**80/2**	100B 4
57	24.9	477	2.0	**80/2**	100B 4
56	25.3	485	0.9	**60/2**	100B 4
51	28.0	525	0.9	**60/3**	100B 4
49	28.9	554	1.7	**80/2**	100B 4
45	31.8	610	1.5	**80/2**	100B 4
44	32.5	610	3.3	**100/3**	100B 4
40	35.7	670	1.4	**80/3**	100B 4
39	36.4	683	2.9	**100/3**	100B 4
35	40.6	762	2.6	**100/3**	100B 4
35	40.3	756	1.3	**80/3**	100B 4
32	44.0	826	1.2	**80/3**	100B 4
31	45.2	848	2.3	**100/3**	100B 4
28	50.9	955	1.0	**80/3**	100B 4
27	52.8	991	2.0	**100/3**	100B 4
26	55.1	1034	0.9	**80/3**	100B 4
25	57.1	1071	3.1	**120/3**	100B 4
25	56.7	1064	1.9	**100/3**	100B 4
23	62.2	1167	2.8	**120/3**	100B 4
22	64.5	1210	1.6	**100/3**	100B 4
19.6	72.6	1362	2.4	**120/3**	100B 4
19.3	73.6	1381	1.4	**100/3**	100B 4
18.3	77.7	1458	2.3	**120/3**	100B 4
18.0	78.9	1480	1.3	**100/3**	100B 4
17.3	82.2	1542	2.1	**120/3**	100B 4
15.7	90.7	1702	1.9	**120/3**	100B 4
15.5	91.9	1724	1.2	**100/3**	100B 4
14.4	98.6	1850	1.1	**100/3**	100B 4
13.8	102.6	1925	1.7	**120/3**	100B 4
12.4	114.4	2147	1.5	**120/3**	100B 4
12.1	117.8	2210	0.9	**100/3**	100B 4
11.4	124.9	2344	1.4	**120/3**	100B 4
11.0	129.5	2430	0.8	**100/3**	100B 4
9.9	142.9	2681	1.2	**120/3**	100B 4
9.1	156.0	2927	1.1	**120/3**	100B 4
8.1	175.7	3297	1.0	**120/3**	100B 4
7.8	182.0	3415	1.0	**120/3**	100B 4

3 kW

n_1= 2840 min^{-1} / n_1= 1420 min^{-1} — 90LB 2 / 100B 4

n_2 min^{-1}	ir	T2 Nm	FS'	AM AC	
7.2	197.1	3698	0.9	**120/3**	100B 4
6.9	205.0	3847	0.9	**120/3**	100B 4

4 kW

n_1= 2860 min^{-1} / n_1= 1410 min^{-1} — 100B 2 / 100BL 4

n_2 min^{-1}	ir	T2 Nm	FS'	AM AC	
2383	1.2	16	1.9	**40/1**	100B 2
2200	1.3	17	3.3	**50/1**	100B 2
1907	1.5	19	3.2	**50/1**	100B 2
1907	1.5	19	1.8	**40/1**	100B 2
1682	1.7	22	1.8	**40/1**	100B 2
1589	1.8	23	3.4	**50/1**	100B 2
1430	2.0	26	3.1	**50/1**	100B 2
1430	2.0	26	1.7	**40/1**	100B 2
1300	2.2	29	1.8	**40/1**	100B 2
1175	1.2	32	1.0	**40/1**	100BL 4
1085	1.3	34	1.6	**50/1**	100BL 4
940	1.5	39	1.6	**50/1**	100BL 4
940	1.5	39	0.9	**40/1**	100BL 4
881	1.6	42	3.3	**60/1**	100BL 4
829	1.7	45	0.9	**40/1**	100BL 4
783	1.8	47	3.1	**60/1**	100BL 4
783	1.8	47	1.7	**50/1**	100BL 4
705	2.0	53	1.5	**50/1**	100BL 4
705	2.0	53	0.9	**40/1**	100BL 4
671	2.1	55	2.9	**60/1**	100BL 4
641	2.2	58	0.9	**40/1**	100BL 4
588	2.4	63	2.7	**60/1**	100BL 4
564	2.5	66	1.2	**50/1**	100BL 4
522	2.7	71	2.4	**60/1**	100BL 4
504	2.8	74	1.2	**50/1**	100BL 4
486	2.9	76	2.2	**60/1**	100BL 4
455	3.1	81	1.1	**50/1**	100BL 4
427	3.3	87	1.0	**50/1**	100BL 4
415	3.4	89	1.9	**60/1**	100BL 4
392	3.6	95	3.5	**80/1**	100BL 4
392	3.6	95	1.8	**60/1**	100BL 4
392	3.6	95	1.0	**50/1**	100BL 4
362	3.9	102	0.9	**50/1**	100BL 4
300	4.7	124	1.4	**60/1**	100BL 4
294	4.8	126	2.6	**80/1**	100BL 4
271	5.2	137	1.2	**60/1**	100BL 4
266	5.3	139	2.4	**80/1**	100BL 4
243	5.8	152	2.2	**80/1**	100BL 4
239	5.9	155	0.9	**60/1**	100BL 4
224	6.3	162	0.9	**50/2**	100BL 4
220	6.4	168	2.0	**80/1**	100BL 4
191	7.4	190	0.8	**50/2**	100BL 4
181	7.8	201	3.5	**80/2**	100BL 4
178	7.9	203	1.7	**60/2**	100BL 4
162	8.7	224	3.3	**80/2**	100BL 4
158	8.9	229	1.5	**60/2**	100BL 4

1.7 Prestazioni motoriduttori

1.7 Gearmotors performances

1.7 Характеристики мотор-редуктора

n_2 min^{-1}	ir	T2 Nm	FS'	AM AC	

4 kW — n_1= 2860 min^{-1}, n_1= 1410 min^{-1} — 100B 2, 100BL 4

141	10.0	257	2.9	**80/2**	100BL 4
140	10.1	260	1.4	**60/2**	100BL 4
127	11.1	286	2.7	**80/2**	100BL 4
125	11.3	291	1.3	**60/2**	100BL 4
114	12.4	319	2.5	**80/2**	100BL 4
114	12.4	319	1.2	**60/2**	100BL 4
99	14.2	365	2.2	**80/2**	100BL 4
93	15.2	391	2.1	**80/2**	100BL 4
91	15.5	399	1.0	**60/2**	100BL 4
78	18.1	466	1.9	**80/2**	100BL 4
77	18.3	471	0.8	**60/2**	100BL 4
73	19.4	499	1.8	**80/2**	100BL 4
62	22.7	584	1.6	**80/2**	100BL 4
57	24.9	641	1.5	**80/2**	100BL 4
49	28.9	744	1.3	**80/2**	100BL 4
48	29.1	733	2.7	**100/3**	100BL 4
44	31.8	818	1.1	**80/2**	100BL 4
43	32.5	819	2.4	**100/3**	100BL 4
39	36.4	917	2.2	**100/3**	100BL 4
39	35.7	899	1.1	**80/3**	100BL 4
35	40.7	1025	3.2	**120/3**	100BL 4
35	40.6	1023	1.9	**100/3**	100BL 4
35	40.3	1015	1.0	**80/3**	100BL 4
32	44.0	1109	0.9	**80/3**	100BL 4
31	45.7	1151	2.9	**120/3**	100BL 4
31	45.2	1139	1.7	**100/3**	100BL 4
28	50.9	1282	2.6	**120/3**	100BL 4
27	52.8	1330	1.5	**100/3**	100BL 4
25	57.1	1439	2.3	**120/3**	100BL 4
25	56.7	1429	1.4	**100/3**	100BL 4
23	62.2	1567	2.1	**120/3**	100BL 4
22	64.5	1625	1.2	**100/3**	100BL 4
19.4	72.6	1829	1.8	**120/3**	100BL 4
19.2	73.6	1854	1.1	**100/3**	100BL 4
18.1	77.7	1958	1.7	**120/3**	100BL 4
17.9	78.9	1988	1.0	**100/3**	100BL 4
17.2	82.2	2071	1.6	**120/3**	100BL 4
15.5	90.7	2285	1.4	**120/3**	100BL 4
15.3	91.9	2315	0.9	**100/3**	100BL 4
13.7	102.6	2585	1.3	**120/3**	100BL 4
12.3	114.4	2882	1.1	**120/3**	100BL 4
11.3	124.9	3147	1.0	**120/3**	100BL 4
9.9	142.9	3600	0.9	**120/3**	100BL 4
9.0	156.0	3931	0.8	**120/3**	100BL 4

5.5 kW — n_1= 2880 min^{-1}, n_1= 1440 min^{-1}, n_1= 1400 min^{-1}1 — 112B 2, 132S 4, 112BL 4

2400	1.2	21	1.4	**40/1***	112B 2
2215	1.3	23	2.4	**50/1**	112B 2
1920	1.5	27	2.4	**50/1**	112B 2
1920	1.5	27	1.3	**40/1***	112B 2

5.5 kW — n_1= 2880 min^{-1}, n_1= 1440 min^{-1}, n_1= 1400 min^{-1}1 — 112B 2, 132S 4, 112BL 4

1694	1.7	30	1.3	**40/1***	112B 2
1600	1.8	32	2.5	**50/1**	112B 2
1440	2.0	35	2.3	**50/1**	112B 2
1440	2.0	35	1.3	**40/1***	112B 2
1309	2.2	39	1.3	**40/1***	112B 2
1077	1.3	47	2.7	**60/1**	112BL 4
1077	1.3	47	1.2	**50/1**	112BL 4
933	1.5	55	1.2	**50/1**	112BL 4
875	1.6	58	2.4	**60/1**	112BL 4
778	1.8	66	2.2	**60/1**	112BL 4
778	1.8	66	1.2	**50/1**	112BL 4
700	2.0	73	1.1	**50/1**	112BL 4
667	2.1	76	2.1	**60/1**	112BL 4
583	2.4	87	1.9	**60/1**	112BL 4
560	2.5	91	0.9	**50/1**	112BL 4
519	2.7	98	3.4	**80/1**	112BL 4
519	2.7	98	1.7	**60/1**	112BL 4
500	2.8	102	0.8	**50/1**	112BL 4
483	2.9	106	3.1	**80/1**	112BL 4
483	2.9	106	1.6	**60/1**	112BL 4
424	3.3	120	2.7	**80/1**	112BL 4
412	3.4	124	1.4	**60/1**	112BL 4
389	3.6	131	2.5	**80/1**	112BL 4
389	3.6	131	1.3	**60/1**	112BL 4
298	4.7	171	1.0	**60/1**	112BL 4
292	4.8	175	1.9	**80/1**	112BL 4
269	5.2	189	0.9	**60/1**	112BL 4
264	5.3	193	1.7	**80/1**	112BL 4
241	5.8	211	1.6	**80/1**	112BL 4
219	6.4	233	1.4	**80/1**	112BL 4
209	6.9	244	2.0	**100/1**	132S 4
192	7.5	265	1.8	**100/1**	132S 4
179	7.8	278	2.5	**80/2**	112BL 4
177	7.9	282	1.2	**60/2**	112BL 4
161	8.7	310	2.3	**80/2**	112BL 4
157	8.9	317	1.1	**60/2**	112BL 4
140	10.0	356	2.1	**80/2**	112BL 4
139	10.1	360	1.0	**60/2**	112BL 4
126	11.1	396	1.9	**80/2**	112BL 4
113	12.4	442	1.8	**80/2**	112BL 4
113	12.4	442	0.8	**60/2**	112BL 4
99	14.2	506	1.6	**80/2**	112BL 4
92	15.2	542	1.6	**80/2**	112BL 4
91	15.9	551	3.1	**100/2**	132S 4
82	17.6	610	2.9	**100/2**	132S 4
77	18.1	645	1.3	**80/2**	112BL 4
72	19.9	690	2.6	**100/2**	132S 4
72	19.4	691	1.3	**80/2**	112BL 4
65	22.2	769	2.4	**100/2**	132S 4
62	22.7	809	1.1	**80/2**	112BL 4
60	24.2	839	2.3	**100/2**	132S 4
56	24.9	887	1.1	**80/2**	112BL 4
48	28.9	1030	0.9	**80/2**	112BL 4
44	31.8	1133	0.8	**80/2**	112BL 4

5.5 kW — n_1= 2880 min^{-1}, n_1= 1440 min^{-1}, n_1= 1400 min^{-1}1 — 112B 2, 132S 4, 112BL 4

43	32.5	1134	1.8	**100/3**	112BL 4
41	35.3	1223	1.6	**100/2**	132S 4
39	37.0	1282	2.3	**120/2**	132S 4
38	38.3	1327	1.5	**100/2**	132S 4
34	40.6	1417	1.4	**100/3**	112BL 4
34	40.7	1420	2.3	**120/3**	112BL 4
31	45.2	1577	1.3	**100/3**	112BL 4
31	45.7	1595	2.1	**120/3**	112BL 4
28	50.9	1776	1.9	**120/3**	112BL 4
27	52.8	1842	1.1	**100/3**	112BL 4
25	56.7	1978	1.0	**100/3**	112BL 4
25	57.1	1992	1.7	**120/3**	112BL 4
23	62.2	2170	1.5	**120/3**	112BL 4
22	64.5	2251	0.9	**100/3**	112BL 4
19.3	72.6	2533	1.3	**120/3**	112BL 4
18.0	77.7	2711	1.2	**120/3**	112BL 4
15.4	90.7	3165	1.0	**120/3**	112BL 4
13.6	102.6	3580	0.9	**120/3**	112BL 4
12.2	114.4	3992	0.8	**120/3**	112BL 4

7.5 kW — n_1= 2890 min^{-1}, n_1= 2860 min^{-1}, n_1= 1440 min^{-1} — 132SL 2, 112BL 2, 132M 4

2383	1.2	29	1.0	**40/1***	112BL 2
2200	1.3	32	1.7	**50/1***	112BL 2
1907	1.5	36	1.7	**50/1***	112BL 2
1907	1.5	36	1.0	**40/1***	112BL 2
1682	1.7	41	1.0	**40/1***	112BL 2
1606	1.8	43	3.4	**60/1**	132SL 2
1589	1.8	44	3.3	**60/1**	112BL 2
1589	1.8	44	1.8	**50/1***	112BL 2
1430	2.0	49	1.6	**50/1***	112BL 2
1430	2.0	49	0.9	**40/1***	112BL 2
1362	2.1	51	3.1	**60/1**	112BL 2
1300	2.2	53	0.9	**40/1***	112BL 2
1204	2.4	58	2.9	**60/1**	132SL 2
1144	2.5	61	1.3	**50/1***	112BL 2
1108	1.3	63	2.1	**60/1**	132M 4
1059	2.7	66	2.6	**60/1**	112BL 2
1021	2.8	68	1.2	**50/1***	112BL 2
986	2.9	70	2.4	**60/1**	112BL 2
923	3.1	75	1.2	**50/1***	112BL 2
800	1.8	87	3.2	**80/1**	132M 4
800	1.8	87	1.7	**60/1**	132M 4
794	3.6	87	1.0	**50/1***	112BL 2
733	3.9	95	0.9	**50/1***	112BL 2
720	2.0	96	3.2	**80/1**	132M 4
686	2.1	101	1.6	**60/1**	132M 4
600	2.4	116	2.8	**80/1**	132M 4
600	2.4	116	1.5	**60/1**	132M 4
533	2.7	130	2.5	**80/1**	132M 4

1.7 Prestazioni motoriduttori

1.7 Gearmotors performances

1.7 Характеристики мотор-редуктора

7.5 kW

n_1= 2890 min^{-1} 132SL 2
n_1= 2860 min^{-1} 112BL 2
n_1= 1440 min^{-1} 132M 4

n_2 min^{-1}	ir	T2 Nm	FS'	AM AC	
533	2.7	130	1.3	**60/1**	132M 4
497	2.9	140	2.4	**80/1**	132M 4
497	2.9	140	1.2	**60/1**	132M 4
436	3.3	159	2.1	**80/1**	132M 4
424	3.4	164	1.0	**60/1**	132M 4
400	3.6	174	1.9	**80/1**	132M 4
400	3.6	174	1.0	**60/1**	132M 4
369	3.9	188	3.2	**100/1**	132M 4
362	7.9	188	1.5	**60/2**	112BL 2
321	8.9	212	1.4	**60/2**	112BL 2
300	4.8	232	1.4	**80/1**	132M 4
272	5.3	256	1.3	**80/1**	132M 4
267	5.4	261	2.0	**100/1**	132M 4
253	11.3	269	1.1	**60/2**	112BL 2
248	5.8	280	1.2	**80/1**	132M 4
244	5.9	285	1.9	**100/1**	132M 4
231	12.4	295	1.1	**60/2**	112BL 2
225	6.4	309	1.1	**80/1**	132M 4
209	6.9	333	1.4	**100/1**	132M 4
200	14.3	340	1.0	**60/2**	112BL 2
192	7.5	362	1.3	**100/1**	132M 4
185	7.8	369	1.9	**80/2**	132M 4
182	7.9	373	0.9	**60/2**	132M 4
166	8.7	411	1.8	**80/2**	132M 4
162	8.9	421	3.6	**100/2**	132M 4
162	8.9	421	0.8	**60/2**	132M 4
145	9.9	468	3.3	**100/2**	132M 4
144	10.0	473	1.6	**80/2**	132M 4
130	11.1	525	3.0	**100/2**	132M 4
130	11.1	525	1.5	**80/2**	132M 4
119	12.1	572	2.8	**100/2**	132M 4
116	12.4	586	1.3	**80/2**	132M 4
102	14.1	666	2.5	**100/2**	132M 4
101	14.2	671	1.2	**80/2**	132M 4
95	15.2	718	1.2	**80/2**	132M 4
91	15.9	751	2.3	**100/2**	132M 4
82	17.6	832	2.1	**100/2**	132M 4
80	18.1	855	1.0	**80/2**	132M 4
75	19.3	912	3.3	**120/2**	132M 4
74	19.4	917	1.0	**80/2**	132M 4
72	19.9	940	1.9	**100/2**	132M 4
69	21.0	992	3.0	**120/2**	132M 4
65	22.1	1044	2.9	**120/2**	132M 4
65	22.2	1049	1.8	**100/2**	132M 4
63	22.7	1073	0.8	**80/2**	132M 4
62	23.1	1092	2.7	**120/2**	132M 4
60	24.0	1134	2.6	**120/2**	132M 4
60	24.2	1144	1.7	**100/2**	132M 4
53	27.0	1276	2.4	**120/2**	132M 4
51	28.3	1337	1.4	**100/2**	132M 4
50	28.9	1366	2.2	**120/2**	132M 4
49	29.1	1346	1.5	**100/3**	132M 4
49	29.6	1399	2.1	**120/2**	132M 4
48	30.3	1432	1.3	**100/2**	132M 4

7.5 kW

n_1= 2890 min^{-1} 132SL 2
n_1= 2860 min^{-1} 112BL 2
n_1= 1440 min^{-1} 132M 4

n_2 min^{-1}	ir	T2 Nm	FS'	AM AC	
44	32.5	1503	1.3	**100/3**	132M 4
43	33.7	1592	1.9	**120/2**	132M 4
41	35.3	1668	1.2	**100/2**	132M 4
40	36.4	1684	1.2	**100/3**	132M 4
39	37.0	1748	1.7	**120/2**	132M 4
38	38.3	1810	1.1	**100/2**	132M 4
35	40.6	1878	1.1	**100/3**	132M 4
35	40.7	1883	1.8	**120/3**	132M 4
32	45.2	2091	0.9	**100/3**	132M 4
32	45.7	2114	1.6	**120/3**	132M 4
28	50.9	2355	1.4	**120/3**	132M 4
27	52.8	2442	0.8	**100/3**	132M 4
25	57.1	2641	1.2	**120/3**	132M 4
23	62.2	2877	1.1	**120/3**	132M 4
19.8	72.6	3358	1.0	**120/3**	132M 4
18.5	77.7	3594	0.9	**120/3**	132M 4
17.5	82.2	3802	0.9	**120/3**	132M 4

9.2 kW

n_1= 1450 min^{-1} 132ML 4

n_2 min^{-1}	ir	T2 Nm	FS'	AM AC	
1115	1.3	76	1.7	**60/1***	132ML 4
1036	1.4	82	3.3	**80/1**	132ML 4
906	1.6	94	1.5	**60/1***	132ML 4
806	1.8	106	2.6	**80/1**	132ML 4
806	1.8	106	1.4	**60/1***	132ML 4
725	2.0	118	2.6	**80/1**	132ML 4
690	2.1	123	1.3	**60/1***	132ML 4
604	2.4	141	2.3	**80/1**	132ML 4
604	2.4	141	1.2	**60/1***	132ML 4
537	2.7	159	2.1	**80/1**	132ML 4
537	2.7	159	1.1	**60/1***	132ML 4
500	2.9	170	1.9	**80/1**	132ML 4
500	2.9	170	1.0	**60/1***	132ML 4
439	3.3	194	1.7	**80/1**	132ML 4
426	3.4	200	0.9	**60/1***	132ML 4
403	3.6	212	1.6	**80/1**	132ML 4
403	3.6	212	0.8	**60/1***	132ML 4
372	3.9	229	2.6	**100/1**	132ML 4
302	4.8	282	1.2	**80/1**	132ML 4
250	5.8	341	1.0	**80/1**	132ML 4
246	5.9	347	1.5	**100/1**	132ML 4
227	6.4	376	0.9	**80/1**	132ML 4
210	6.9	406	1.2	**100/1**	132ML 4
186	7.8	449	1.6	**80/2**	132ML 4
184	7.9	455	3.2	**100/2**	132ML 4
167	8.7	501	1.5	**80/2**	132ML 4
163	8.9	512	2.9	**100/2**	132ML 4
146	9.9	570	2.7	**100/2**	132ML 4
145	10.0	576	1.3	**80/2**	132ML 4
131	11.1	639	2.5	**100/2**	132ML 4

9.2 kW

n_1= 1450 min^{-1} 132ML 4

n_2 min^{-1}	ir	T2 Nm	FS'	AM AC	
131	11.1	639	1.2	**80/2**	132ML 4
120	12.1	697	2.3	**100/2**	132ML 4
117	12.4	714	1.1	**80/2**	132ML 4
103	14.1	812	2.1	**100/2**	132ML 4
102	14.2	817	1.0	**80/2**	132ML 4
95	15.2	875	1.0	**80/2**	132ML 4
91	15.9	915	1.9	**100/2**	132ML 4
82	17.6	1013	1.8	**100/2**	132ML 4
82	17.7	1019	2.9	**120/2**	132ML 4
80	18.1	1042	0.8	**80/2**	132ML 4
73	19.9	1146	1.6	**100/2**	132ML 4
65	22.2	1278	1.5	**100/2**	132ML 4
63	23.1	1330	2.3	**120/2**	132ML 4
51	28.3	1629	1.2	**100/2**	132ML 4
50	28.9	1664	1.8	**120/2**	132ML 4
43	33.7	1940	1.5	**120/2**	132ML 4
41	35.3	2032	0.9	**100/2**	132ML 4
36	40.6	2288	0.9	**100/3**	132ML 4
36	40.7	2294	1.4	**120/3**	132ML 4
28	50.9	2868	1.2	**120/3**	132ML 4
23	62.2	3505	0.9	**120/3**	132ML 4

11 kW

n_1= 2940 min^{-1} 132M 2
n_1= 1455 min^{-1} 160M 4

n_2 min^{-1}	ir	T2 Nm	FS'	AM AC	
2450	1.2	42	6.3	**80/1**	132M 2
2262	1.3	45	2.9	**60/1***	132M 2
1838	1.6	55	2.5	**60/1***	132M 2
1633	1.8	62	2.3	**60/1***	132M 2
1400	2.1	73	2.2	**60/1***	132M 2
1225	2.4	83	2.0	**60/1***	132M 2
1213	1.2	84	3.1	**80/1**	160M 4
1089	2.7	94	3.5	**80/1**	132M 2
1089	2.7	94	1.8	**60/1***	132M 2
1039	1.4	98	2.8	**80/1**	160M 4
1014	2.9	101	1.7	**60/1***	132M 2
891	3.3	114	2.9	**80/1**	132M 2
865	3.4	118	1.4	**60/1***	132M 2
808	1.8	126	2.2	**80/1**	160M 4
728	2.0	140	2.2	**80/1**	160M 4
626	4.7	163	1.0	**60/1***	132M 2
606	2.4	168	2.0	**80/1**	160M 4
565	5.2	180	0.9	**60/1***	132M 2
539	2.7	189	1.7	**80/1**	160M 4
502	2.9	203	1.6	**80/1**	160M 4
485	3.0	210	2.9	**100/1**	160M 4
441	3.3	231	1.4	**80/1**	160M 4
416	3.5	245	2.4	**100/1**	160M 4
404	3.6	252	1.3	**80/1**	160M 4
373	3.9	273	2.2	**100/1**	160M 4
372	7.9	268	1.1	**60/2***	132M 2

1.7 Prestazioni motoriduttori

1.7 Gearmotors performances

1.7 Характеристики мотор-редуктора

11 kW

n_1= 2940 min^{-1} — 132M 2
n_1= 1455 min^{-1} — 160M 4

n_2 min^{-1}	ir	T2 Nm	FS'	AM AC	
338	8.7	295	2.1	**80/2**	132M 2
330	8.9	302	1.0	**60/2***	132M 2
303	4.8	336	1.0	**80/1**	160M 4
275	5.3	371	0.9	**80/1**	160M 4
269	5.4	378	1.4	**100/1**	160M 4
265	11.1	377	1.7	**80/2**	132M 2
251	5.8	406	0.8	**80/1**	160M 4
247	5.9	413	1.3	**100/1**	160M 4
211	6.9	473	2.9	**100/2**	160M 4
211	6.9	483	1.0	**100/1**	160M 4
194	7.5	514	2.7	**100/2**	160M 4
194	7.5	525	0.9	**100/1**	160M 4
187	7.8	535	1.3	**80/2**	160M 4
184	7.9	542	2.7	**100/2**	160M 4
167	8.7	597	1.2	**80/2**	160M 4
163	8.9	610	2.4	**100/2**	160M 4
147	9.9	679	2.3	**100/2**	160M 4
146	10.0	686	1.1	**80/2**	160M 4
137	10.6	727	3.1	**120/2**	160M 4
131	11.1	761	2.1	**100/2**	160M 4
131	11.1	761	1.0	**80/2**	160M 4
120	12.1	830	1.9	**100/2**	160M 4
117	12.4	851	0.9	**80/2**	160M 4
103	14.1	967	3.1	**120/2**	160M 4
103	14.1	967	1.7	**100/2**	160M 4
102	14.2	974	0.8	**80/2**	160M 4
96	15.2	1043	0.8	**80/2**	160M 4
92	15.9	1091	1.6	**100/2**	160M 4
83	17.6	1207	1.5	**100/2**	160M 4
82	17.7	1214	2.5	**120/2**	160M 4
75	19.3	1324	2.3	**120/2**	160M 4
73	19.9	1365	1.3	**100/2**	160M 4
66	22.1	1516	2.0	**120/2**	160M 4
66	22.2	1523	1.2	**100/2**	160M 4
61	24.0	1646	1.8	**120/2**	160M 4
60	24.2	1660	1.2	**100/2**	160M 4
51	28.3	1941	1.0	**100/2**	160M 4
50	28.9	1982	1.5	**120/2**	160M 4
43	33.7	2311	1.3	**120/2**	160M 4
39	37.0	2538	1.2	**120/2**	160M 4
32	90.7	3014	1.0	120/3	132M 2

15 kW

n_1= 2930 min^{-1} — 160MB 2
n_1= 2900 min^{-1} — 132ML 2
n_1= 1455 min^{-1} — 160L 4

n_2 min^{-1}	ir	T2 Nm	FS'	AM AC	
2442	1.2	57	4.6	**80/1***	160MB 2
2231	1.3	62	2.1	**60/1***	132ML 2
1813	1.6	77	1.8	**60/1***	132ML 2
1611	1.8	86	3.2	**80/1***	132ML 2
1611	1.8	86	1.7	**60/1***	132ML 2
1450	2.0	96	3.2	**80/1***	132ML 2

15 kW

n_1= 2930 min^{-1} — 160MB 2
n_1= 2900 min^{-1} — 132ML 2
n_1= 1455 min^{-1} — 160L 4

n_2 min^{-1}	ir	T2 Nm	FS'	AM AC	
1381	2.1	101	1.6	**60/1***	132ML 2
1213	1.2	115	2.3	**80/1***	160L 4
1208	2.4	115	1.5	**60/1***	132ML 2
1074	2.7	129	1.3	**60/1***	132ML 2
1039	1.4	134	2.0	**80/1***	160L 4
879	3.3	158	2.1	**80/1***	132ML 2
853	3.4	163	1.0	**60/1***	132ML 2
808	1.8	172	1.6	**80/1***	160L 4
806	3.6	172	1.0	**60/1***	132ML 2
766	1.9	181	2.7	**100/1**	160L 4
728	2.0	191	1.6	**80/1***	160L 4
661	2.2	210	2.9	**100/1**	160L 4
606	2.4	229	1.4	**80/1***	160L 4
539	2.7	258	1.3	**80/1***	160L 4
502	2.9	277	1.2	**80/1***	160L 4
485	3.0	287	2.1	**100/1**	160L 4
441	3.3	315	1.0	**80/1***	160L 4
416	3.5	334	1.8	**100/1**	160L 4
404	3.6	344	1.0	**80/1***	160L 4
393	3.7	346	3.5	**100/2**	160L 4
373	3.9	372	1.6	**100/1**	160L 4
372	7.8	366	1.6	**80/2***	132ML 2
333	8.7	408	1.5	**80/2***	132ML 2
297	4.9	458	2.8	**100/2**	160L 4
290	10.0	469	1.3	**80/2***	132ML 2
269	5.4	516	1.0	**100/1**	160L 4
261	11.1	521	2.5	**100/2**	132ML 2
261	11.1	521	1.2	**80/2***	132ML 2
247	5.9	563	0.9	**100/1**	160L 4
239	6.1	571	3.5	**120/2**	160L 4
234	12.4	582	1.1	**80/2***	132ML 2
211	6.9	645	2.1	**100/2**	160L 4
194	7.5	701	2.0	**100/2**	160L 4
189	7.7	720	3.1	**120/2**	160L 4
187	7.8	730	1.0	**80/2***	160L 4
171	8.5	795	3.1	**120/2**	160L 4
167	8.7	814	0.9	**80/2***	160L 4
163	8.9	832	1.8	**100/2**	160L 4
147	9.9	926	1.7	**100/2**	160L 4
137	10.6	991	2.3	**120/2**	160L 4
131	11.1	1038	1.5	**100/2**	160L 4
127	11.5	1076	2.8	**120/2**	160L 4
120	12.1	1132	1.4	**100/2**	160L 4
103	14.1	1319	2.3	**120/2**	160L 4
103	14.1	1319	1.3	**100/2**	160L 4
92	15.9	1487	1.2	**100/2**	160L 4
83	17.6	1646	1.1	**100/2**	160L 4
82	17.7	1655	1.8	**120/2**	160L 4
75	19.3	1805	1.7	**120/2**	160L 4
73	19.9	1861	1.0	**100/2**	160L 4
69	21.0	1964	1.5	**120/2**	160L 4
66	22.1	2067	1.5	**120/2**	160L 4
66	22.2	2076	0.9	**100/2**	160L 4
63	23.1	2161	1.4	**120/2**	160L 4

15 kW

n_1= 2930 min^{-1} — 160MB 2
n_1= 2900 min^{-1} — 132ML 2
n_1= 1455 min^{-1} — 160L 4

n_2 min^{-1}	ir	T2 Nm	FS'	AM AC	
61	24.0	2245	1.3	**120/2**	160L 4
60	24.2	2263	0.9	**100/2**	160L 4
54	27.0	2525	1.2	**120/2**	160L 4
50	28.9	2703	1.1	**120/2**	160L 4
49	29.6	2769	1.1	**120/2**	160L 4
43	33.7	3152	1.0	**120/2**	160L 4
39	37.0	3461	0.9	**120/2**	160L 4

18.5 kW

n_1= 2910 min^{-1} — 160L 2
n_1= 1460 min^{-1} — 180M 4
n_1= 970 min^{-1} — 200L 6

n_2 min^{-1}	ir	T2 Nm	FS'	AM AC	
2425	1.2	71	3.7	**80/1***	160L 2
2079	1.4	82	3.3	**80/1***	160L 2
1617	1.8	106	2.6	**80/1***	160L 2
1455	2.0	118	2.6	**80/1***	160L 2
1213	2.4	141	2.3	**80/1***	160L 2
1123	1.3	153	3.1	**100/1**	180M 4
882	3.3	194	1.7	**80/1***	160L 2
808	3.6	212	1.6	**80/1***	160L 2
768	1.9	223	2.2	**100/1**	180M 4
664	2.2	258	2.3	**100/1**	180M 4
606	4.8	283	1.2	**80/1***	160L 2
549	5.3	312	1.1	**80/1***	160L 2
539	5.4	318	1.7	**100/1**	160L 2
502	5.8	342	1.0	**80/1***	160L 2
487	3.0	352	1.7	**100/1**	180M 4
455	6.4	377	0.9	**80/1***	160L 2
417	3.5	411	1.5	**100/1**	180M 4
395	3.7	425	2.9	**100/2**	180M 4
374	3.9	458	1.3	**100/1**	180M 4
373	7.8	450	1.3	**80/2***	160L 2
334	8.7	502	1.2	**80/2***	160L 2
298	4.9	563	2.3	**100/2**	180M 4
291	10.0	577	1.1	**80/2***	160L 2
281	5.2	598	3.0	**120/2**	180M 4
270	5.4	634	0.8	**100/1**	180M 4
262	11.1	640	1.0	**80/2***	160L 2
239	6.1	701	2.9	**120/2**	180M 4
212	6.9	793	1.7	**100/2**	180M 4
195	7.5	862	1.6	**100/2**	180M 4
190	7.7	885	2.5	**120/2**	180M 4
185	7.9	908	1.6	**100/2**	180M 4
172	8.5	977	2.6	**120/2**	180M 4
164	8.9	1023	1.5	**100/2**	180M 4
147	9.9	1138	1.3	**100/2**	180M 4
138	10.6	1219	1.9	**120/2**	180M 4
132	11.1	1276	1.2	**100/2**	180M 4
127	11.5	1322	2.3	**120/2**	180M 4
121	12.1	1391	1.2	**100/2**	180M 4
104	14.1	1621	1.9	**120/2**	180M 4
104	14.1	1621	1.0	**100/2**	180M 4

1.7 Prestazioni motoriduttori

1.7 Gearmotors performances

1.7 Характеристики мотор-редуктора

n_2 min^{-1}	ir	T2 Nm	FS'	AM AC	

18.5 kW

n_1= 2910 min^{-1} 160L 2
n_1= 1460 min^{-1} 180M 4
n_1= 970 min^{-1} 200L 6

92	15.9	1828	0.9	**100/2**	180M 4
83	17.6	2023	0.9	**100/2**	180M 4
82	17.7	2035	1.5	**120/2**	180M 4
70	21.0	2414	1.2	**120/2**	180M 4
61	24.0	2759	1.1	**120/2**	180M 4
51	28.9	3322	0.9	**120/2**	180M 4
46	21.0	3634	0.8	**120/2**	200L 6

22 kW

n_1= 2925 min^{-1} 180M 2
n_1= 1460 min^{-1} 180L 4
n_1= 975 min^{-1} 200L 6

2250	1.3	91	5.3	**100/1***	180M 2
1539	1.9	132	3.7	**100/1***	180M 2
1330	2.2	153	3.9	**100/1***	180M 2
1219	2.4	164	5.6	**100/2**	180M 2
1123	1.3	181	2.6	**100/1***	180L 4
1083	2.7	184	5.2	**100/2**	180M 2
975	3.0	209	2.9	**100/1***	180M 2
836	3.5	244	2.5	**100/1***	180M 2
768	1.9	265	1.8	**100/1***	180L 4
664	2.2	307	2.0	**100/1***	180L 4
608	2.4	328	3.3	**100/2**	180L 4
541	2.7	369	3.1	**100/2**	180L 4
487	3.0	419	1.4	**100/1***	180L 4
417	3.5	489	1.2	**100/1***	180L 4
395	3.7	506	2.4	**100/2**	180L 4
374	3.9	533	3.2	**120/2**	180L 4
374	3.9	544	1.1	**100/1***	180L 4
298	4.9	670	1.9	**100/2**	180L 4
281	5.2	711	2.5	**120/2**	180L 4
239	6.1	834	2.4	**120/2**	180L 4
212	6.9	943	1.4	**100/2**	180L 4
195	7.5	1025	1.4	**100/2**	180L 4
190	7.7	1053	2.1	**120/2**	180L 4
185	7.9	1080	1.3	**100/2**	180L 4
172	8.5	1162	2.2	**120/2**	180L 4
164	8.9	1217	1.2	**100/2**	180L 4
147	9.9	1353	1.1	**100/2**	180L 4
138	10.6	1449	1.6	**120/2**	180L 4
132	11.1	1517	1.0	**100/2**	180L 4
127	11.5	1572	1.9	**120/2**	180L 4
121	12.1	1654	1.0	**100/2**	180L 4
104	14.1	1928	1.6	**120/2**	180L 4
104	14.1	1928	0.9	**100/2**	180L 4
92	10.6	2170	1.4	**120/2**	200L 6
82	17.7	2420	1.2	**120/2**	180L 4
76	19.3	2638	1.1	**120/2**	180L 4
70	21.0	2871	1.0	**120/2**	180L 4
66	22.1	3021	1.0	**120/2**	180L 4
61	24.0	3281	0.9	**120/2**	180L 4
54	27.0	3691	0.8	**120/2**	180L 4

30 kW

n_1= 2945 min^{-1} 200L 2
n_1= 1465 min^{-1} 200L 4

2265	1.3	123	3.9	**100/1***	200L 2
1550	1.9	179	2.7	**100/1***	200L 2
1339	2.2	208	2.9	**100/1***	200L 2
1227	2.4	222	4.1	**100/2***	200L 2
1127	1.3	247	1.9	**100/1***	200L 4
1091	2.7	250	3.8	**100/2***	200L 2
982	3.0	283	2.1	**100/1***	200L 2
841	3.5	330	1.8	**100/1***	200L 2
796	3.7	342	3.0	**100/2***	200L 2
771	1.9	360	1.4	**100/1***	200L 4
666	2.2	417	1.4	**100/1***	200L 4
610	2.4	446	2.4	**100/2***	200L 4
543	2.7	502	2.3	**100/2***	200L 4
523	2.8	520	3.3	**120/2**	200L 4
488	3.0	569	1.1	**100/1***	200L 4
419	3.5	664	0.9	**100/1***	200L 4
396	3.7	687	1.8	**100/2***	200L 4
376	3.9	725	2.3	**120/2**	200L 4
376	3.9	740	0.8	**100/1***	200L 4
299	4.9	910	1.4	**100/2***	200L 4
282	5.2	966	1.9	**120/2**	200L 4
240	6.1	1133	1.8	**120/2**	200L 4
212	6.9	1282	1.1	**100/2***	200L 4
195	7.5	1393	1.0	**100/2***	200L 4
190	7.7	1431	1.5	**120/2**	200L 4
185	7.9	1468	1.0	**100/2***	200L 4
172	8.5	1579	1.6	**120/2**	200L 4
165	8.9	1653	0.9	**100/2***	200L 4
148	9.9	1839	0.8	**100/2***	200L 4
138	10.6	1969	1.2	**120/2**	200L 4
127	11.5	2137	1.4	**120/2**	200L 4
104	14.1	2620	1.1	**120/2**	200L 4
83	17.7	3288	0.9	**120/2**	200L 4

37 kW

n_1= 2950 min^{-1} 200L 2
n_1= 1475 min^{-1} 225S 4

2269	1.3	151	3.2	**100/1***	200L 2
1553	1.9	221	2.2	**100/1***	200L 2
1341	2.2	256	2.3	**100/1***	200L 2
1229	2.4	273	3.3	**100/2***	200L 2
1093	2.7	307	3.1	**100/2***	200L 2
983	3.0	349	1.7	**100/1***	200L 2
843	3.5	407	1.5	**100/1***	200L 2
797	3.7	421	2.4	**100/2***	200L 2
756	3.9	453	1.3	**100/1***	200L 2
602	4.9	558	1.9	**100/2***	200L 2
567	5.2	592	2.5	**120/2***	200L 2
546	5.4	627	0.8	**100/1***	200L 2
527	2.8	637	2.7	**120/2***	225S 4
484	6.1	694	2.3	**120/2***	200L 2

37 kW

n_1= 2950 min^{-1} 200L 2
n_1= 1475 min^{-1} 225S 4

428	6.9	785	1.4	**100/2***	200L 2
393	7.5	853	1.4	**100/2***	200L 2
378	3.9	888	1.9	**120/2***	225S 4
331	8.9	1013	1.2	**100/2***	200L 2
284	5.2	1183	1.5	**120/2***	225S 4
244	12.1	1377	1.0	**100/2***	200L 2
242	6.1	1388	1.4	**120/2***	225S 4
192	7.7	1752	1.3	**120/2***	225S 4
174	8.5	1934	1.3	**120/2***	225S 4
139	10.6	2412	0.9	**120/2***	225S 4
128	11.5	2617	1.1	**120/2***	225S 4
105	14.1	3209	0.9	**120/2***	225S 4

45 kW

n_1= 2945 min^{-1} 225M 2
n_1= 1475 min^{-1} 225M 4

1052	2.8	388	3.6	**120/2***	225M 2
755	3.9	541	2.6	**120/2***	225M 2
566	5.2	721	2.0	**120/2***	225M 2
527	2.8	775	2.2	**120/2***	225M 4
483	6.1	846	1.9	**120/2***	225M 2
382	7.7	1067	1.7	**120/2***	225M 2
378	3.9	1079	1.6	**120/2***	225M 4
346	8.5	1178	1.7	**120/2***	225M 2
284	5.2	1439	1.3	**120/2***	225M 4
278	10.6	1469	1.5	**120/2***	225M 2
256	11.5	1594	1.5	**120/2***	225M 2
242	6.1	1688	1.2	**120/2***	225M 4
209	14.1	1955	1.2	**120/2***	225M 2
192	7.7	2131	1.0	**120/2***	225M 4
174	8.5	2353	1.1	**120/2***	225M 4
153	19.3	2676	0.9	**120/2***	225M 2
140	21.0	2911	0.8	**120/2***	225M 2

N.B.
Tutte le potenze indicate si riferiscono alla potenza meccanica dei riduttori.
Per i riduttori contrassegnati con **(*)** è opportuno effettuare la verifica della potenza limite termico secondo le indicazioni riportate nel par. A-1.5.

NOTE.
*The power indicated is based on the mechanical capacities of the gearboxes. For the gearboxes marked with **(*)** it is also necessary to obey the therminal capacity like shown on chapter A-1.5.*

ПРИМЕЧАНИЕ.
Все приведенные значения передаваемых мощностей вычислены на основе механической мощности. Для моделей отмеченных знаком (*) всегда необходимо выполнять проверку по термической мощности (см.раздел A-1.5).

Dimensioni riduttori
Dimensions gearboxes
Размеры редукторов

AM/1 - AR/1 - AC/1

ARP (32)

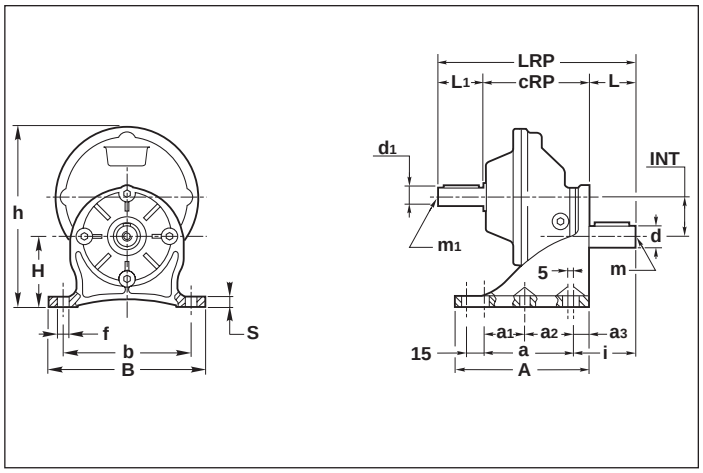

ARP (40 - 100)

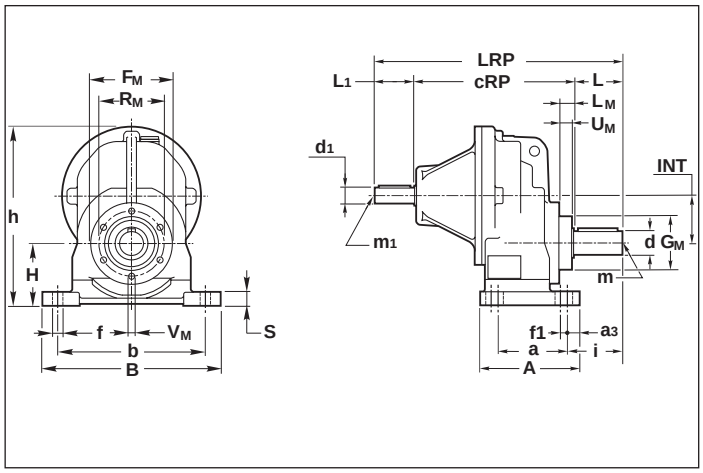

ACP (32)

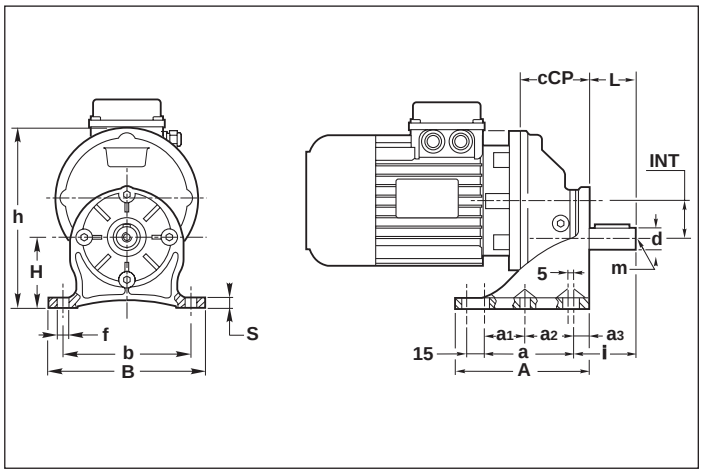

ACP (40 - 100)

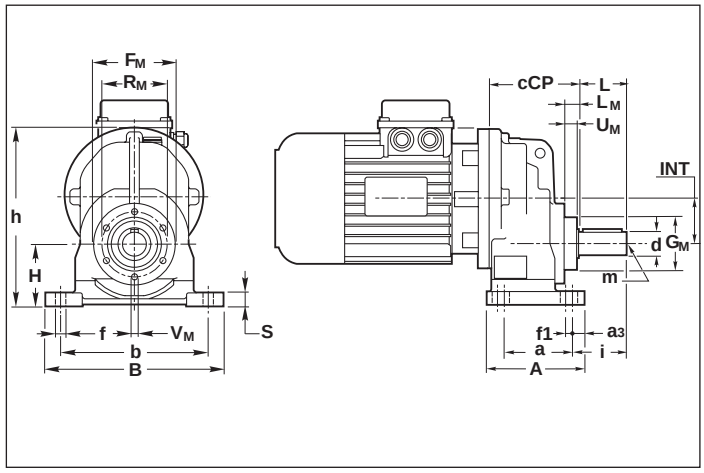

AMP (32)

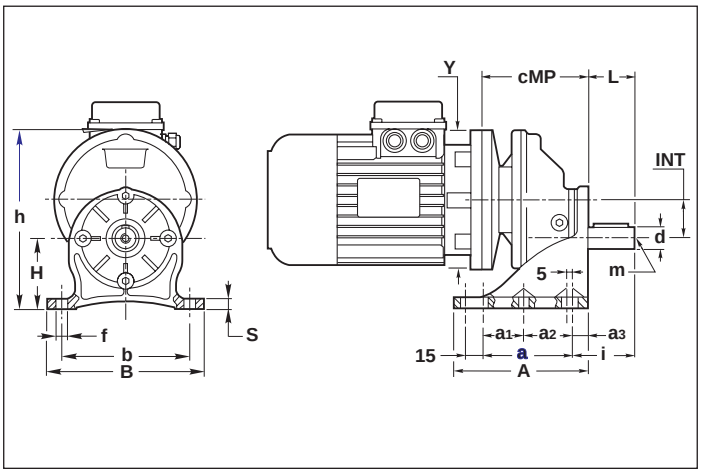

AMP (40 - 100)

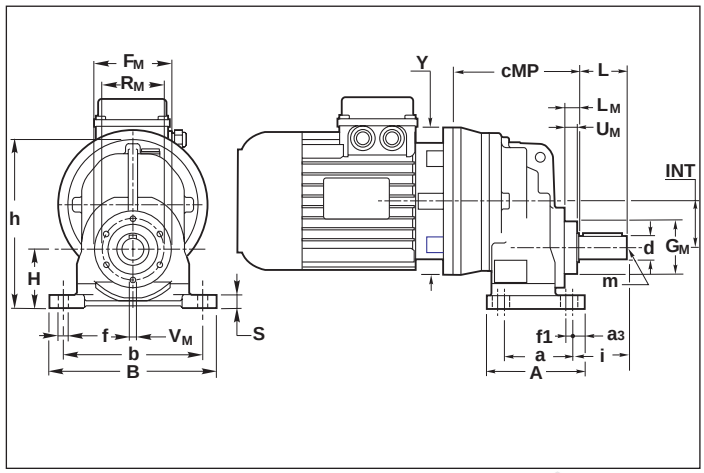

DownLoad 2D/3D

1.8 Dimensioni — *1.8 Dimensions* — 1.8 Размеры

AM AC AR	a	a_1	a_2	a_3	A	b	B	cRP	d h6	d_1 j6	F_M	f	f1	G_M	h	H	i	L	L_1	L_M	LRP	m	m_1	R_M	S	U_M	V_M	INT
32	77	35	42	13	115	110	135	92	19 (14)	16	—	9	5	—	153	60	53 (43)	40 (30)	40	—	172 (162)	M6 (M6)	M6	—	9	—	—	33
40	45	—	—	12	85	105	130	141	19 (20)	16	82	8.5	2	54	162	50	53 (53)	40 (40)	40	14	221 (221)	M6 (M6)	M6	66	12	13	6	42
50	70	—	—	12	100	150	180	161	24 (25)	16	82	11	7	54	181	63	56 (56)	50 (50)	40	14	251 (251)	M8 (M8)	M6	66	14	13	6	48
60	70	—	—	16	120	165	195	193	28 (30)	19	110	11	8.5	74	221	80	67.5 (67.5)	60 (60)	40	17	293 (293)	M10 (M10)	M6	94	15	15	8	61
80	85	—	—	21	135	185	230	218	38 (40)	24	156	14	—	114	276	100	105	80	50	20	348	M10 (M10)	M8	136	20	18	10	76
100	130	—	—	17	173	240	295	284.5	48 (50)	28	156	18	—	114	345	125	129	110	60	20	454	M12 (M12)	M8	136	22	17	10	95

IEC	AMP../1												ACP../1					
	32		40		50		60		80		100		32	40	50	60	80	100
	Y	cMP	Y	cMP	Y	cMP	Y	cMP	Y	cMP	Y	cMP	cCP					
B5	120	92	140	125	140	132	160	159	200	199	250	236	59	86	93	115	142	189
	140	92	160	125	160	132	200	174	250	209.5	300	236						
	160	92	200	145	200	152	250	184	300	230	350	300.5						
	200	102	250	155	250	162	300	208	350	260	400	305.5						
B14	90•	92	120	145	120	152	120	174.5	—	—	—	—						
	105•	92	140	145	140	152	140	174.5	—	—	—	—						
	120	102	160	155	160	162	160	184	—	—	—	—						
	—	—	—	—	—	—	200	208	—	—	—	—						

N.B.
La configurazione standard della flangia attacco motore prevede 4 fori a 45° (esempio x: vedi par. 1.3).
Per le flange contrassegnate con il simbolo (•) i fori per il fissaggio al motore sono disposti in croce (esempio +). Pertanto è opportuno valutare l'ingombro della morsettiera del motore che verrà installato in quanto essa verrà a trovarsi orientata a 45° rispetto agli assi. Per la scelta della posizione della morsettiera rispetto agli assi fare riferimento allo schema seguente (in cui la posizione 5 è quella standard):

Le dimensioni cMP si riferiscono alle combinazioni albero/flangia B5 e B14, standard.
Per le dimensioni relative a combinazioni albero/flangia arichiesta, contattare il ns. servizio tecnico.

Note.
The standard configuration for the holes is 45° to the axles (like an x: see par. 1.3).

For the B14 flanges marked with (•) the holes to fit the motor are on the axles (like a +). Therefore we suggest to check the dimensions of the terminal board of the motor as it will be at 45° to the axles. Please choose the terminal board position refering to the following sketch (in which n° 5 is the standard position):

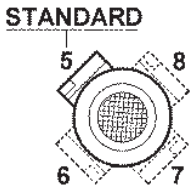

The cMP dimensions refer to the standard B5 and B14 shaft/flange combinations.
As far as the dimensions of shaft/flange combinations on request are concerned, please contact our technical department.

ВНИМАНИЕ
Стандартное расположение - 4 отверстия под углом в 45° (пример см. в разделе 1.3).

Для фланцев B14,отмеченных (•) посадочные отверстия двигателя находятся под углом. Поэтому необходимо проверить расположение клемной коробки (в этом случае 5 - стандартное положение):

Для исполнений cMP размеры приведены стандартных комбинаций вал/фланец типа B14 и B5.
Для получения информации о нестандартных исполнениях обращайтесь в наш технический отдел.

Dimensioni riduttori
Dimensions gearboxes
Размеры редукторов

AM/1 - AR/1 - AC/1

ARF (32)

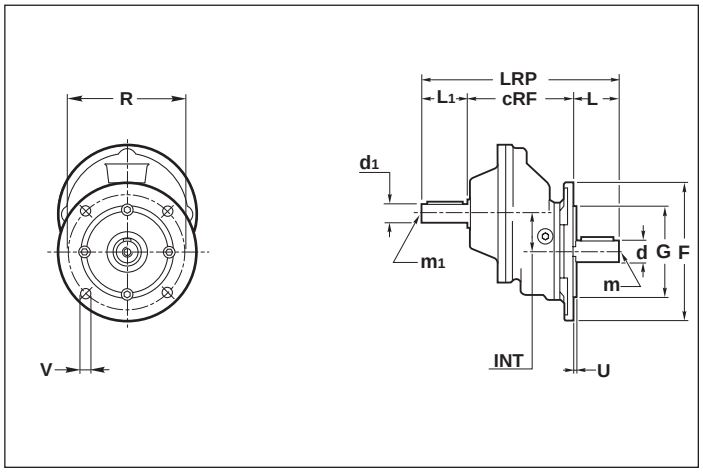

ARF (40 - 100)

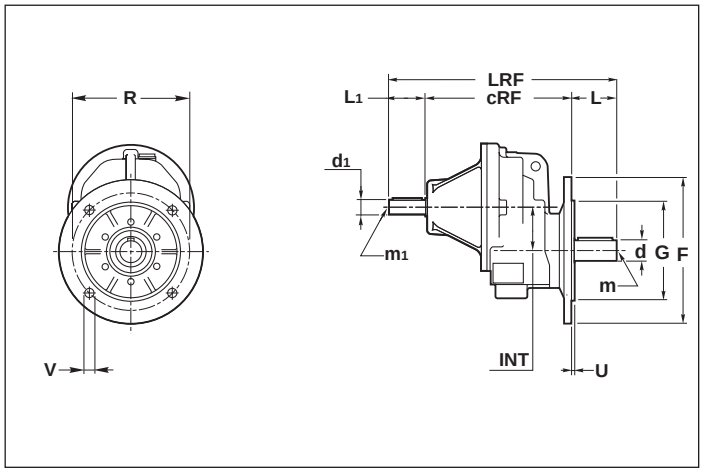

ACF (32)

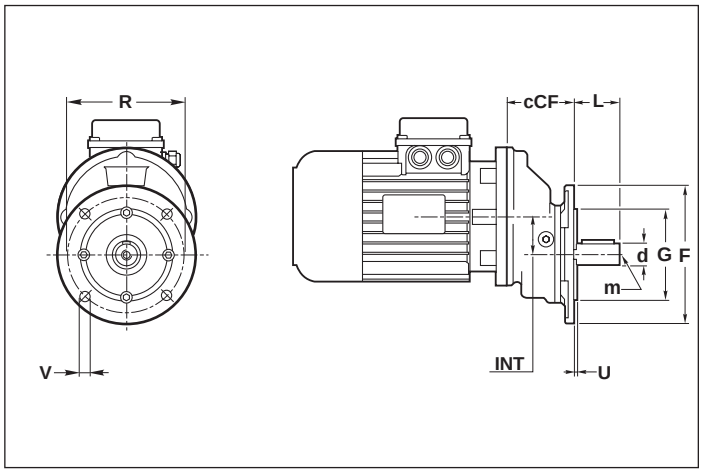

ACF (40 - 100)

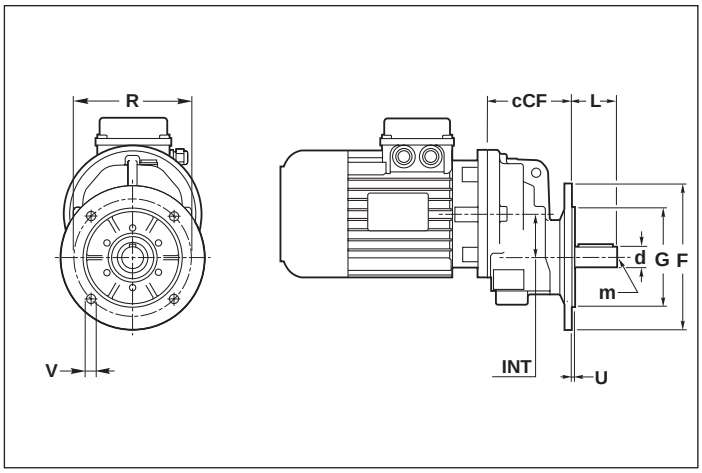

AMF (32)

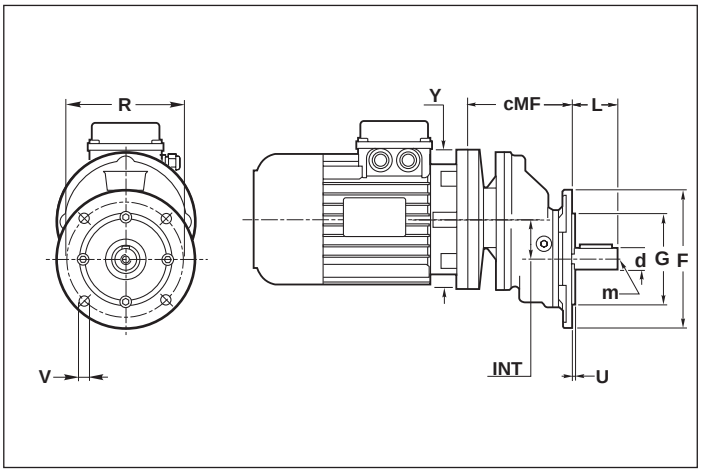

AMF (40 - 100)

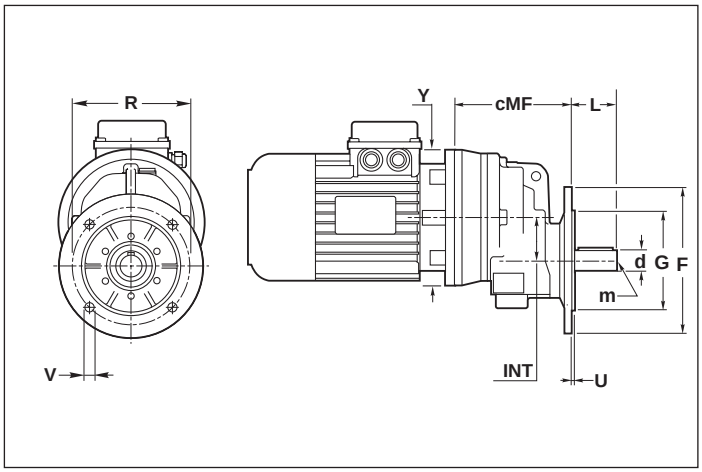

DownLoad 2D/3D

1.8 Dimensioni — *1.8 Dimensions* — 1.8 Размеры

AM AC AR	cRF	d h6	d_1 j6	L	L_1	LRF	m	m_1	INT
32	92	19 (14)	16	30 (40)	40	172 (162)	M6 (M6)	M6	33
40	141	19 (20)	16	40 (40)	40	221 (221)	M6 (M6)	M6	42
50	161	24 (25)	16	50 (50)	40	251 (251)	M8 (M8)	M6	48
60	193	28 (30)	19	60 (60)	40	293 (193)	M10 (M10)	M6	61
80	218	38 (40)	24	80	50	248	M10 (M10)	M8	76
100	284.5	48 (50)	28	110	60	454	M12 (M12)	M8	95

	32			**40**				**50**				**60**			**80**		**100**	
	F1	**F2**	**F3**	**F1**	**F2**	**F3**	**F4**	**F1**	**F2**	**F3**	**F4**	**F1**	**F2**	**F3**	**F1**	**F2**	**F1**	**F2**
F	120	140	160	120	140	160	200	120	140	160	200	160	200	250	250	300	250	300
G (g6)	80	95	110	80	95	110	130	80	95	110	130	110	130	180	180	230	180	230
R	100	115	130	100	115	130	165	100	115	130	165	130	165	215	215	265	215	265
V	9	9	10	9	9	10	13	9	9	10	13	10	13	15	15	15	15	15
U	3	3.5	3.5	3	3.5	3.5	3.5	3	3.5	3.5	3.5	3	3.5	3.5	4	4	4	4

	AMF../1												**ACF../1**					
IEC	**32**		**40**		**50**		**60**		**80**		**100**		**32**	**40**	**50**	**60**	**80**	**100**
	Y	**cMF**	**Y**	**cMF**	**Y**	**cMF**	**Y**	**cMF**	**Y**	**cMF**	**Y**	**cMF**	**cCF**					
B5	120	92	140	125	140	132	160	159	200	199	250	236	59	86	93	115	142	189
	140	92	160	125	160	132	200	174	250	209.5	300	236						
	160	92	200	145	200	152	250	184	300	230,5	350	300.5						
	200	102	250	155	250	162	300	208	350	260	400	305.5						
B14	90•	92	120	145	120	152	120	174.5	—	—	—	—						
	105•	92	140	145	140	152	140	174.5	—	—	—	—						
	120	102	160	155	160	162	160	184	—	—	—	—						
	—	—	—	—	—	—	200	208	—	—	—	—						

N.B.
La configurazione standard della flangia attacco motore prevede 4 fori a 45° (esempio x: vedi par. 1.3).
Per le flange contrassegnate con il simbolo (•) i fori per il fissaggio al motore sono disposti in croce (esempio +). Pertanto è opportuno valutare l'ingombro della morsettiera del motore che verrà installato in quanto essa verrà a trovarsi orientata a 45° rispetto agli assi. Per la scelta della posizione della morsettiera rispetto agli assi fare riferimento allo schema seguente (in cui la posizione 5 è quella standard):

Le dimensioni cMF si riferiscono alle combinazioni albero/flangia B5 e B14, standard.
Per le dimensioni relative a combinazioni albero/flangia arichiesta, contattare il ns. servizio tecnico.

Note.
The standard configuration for the holes is 45° to the axles (like an x: see par. 1.3).

For the B14 flanges marked with (•) the holes to fit the motor are on the axles (like a +). Therefore we suggest to check the dimensions of the terminal board of the motor as it will be at 45° to the axles. Please choose the terminal board position refering to the following sketch (in which n° 5 is the standard position):

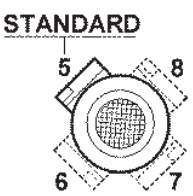

The cMF dimensions refer to the standard B5 and B14 shaft/flange combinations.
As far as the dimensions of shaft/flange combinations on request are concerned, please contact our technical department.

ВНИМАНИЕ.
Стандартное расположение - 4 отверстия под углом в 45°(пример см. в разделе 1.3).

Для фланцев B14, отмеченных (•) посадочные отверстия двигателя находятся под углом. Поэтому необходимо проверить расположение клемной коробки (в этом случае 5 - стандартное положение):

Для исполнений cMF размеры приведены стандартных комбинаций вал/фланец типа B14 и B5.
Для получения информации о нестандартных исполнениях обращайтесь в наш технический отдел.

Dimensioni riduttori
Dimensions gearboxes
Размеры редукторов

AM/2-3 - AR/2-3 - AC/2-3

AM (25)

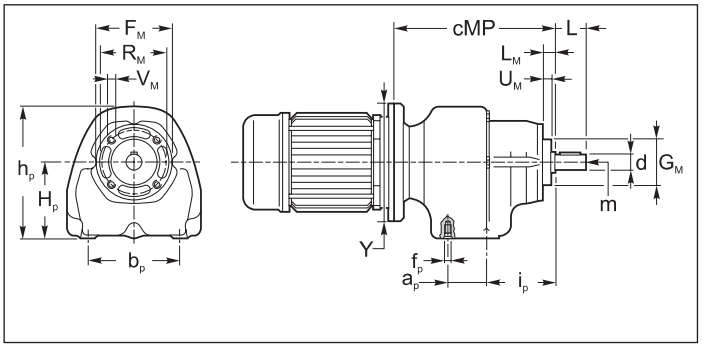

AC (25)

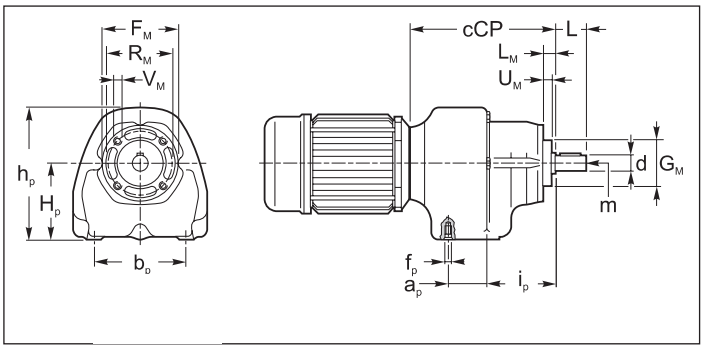

AMP (25)

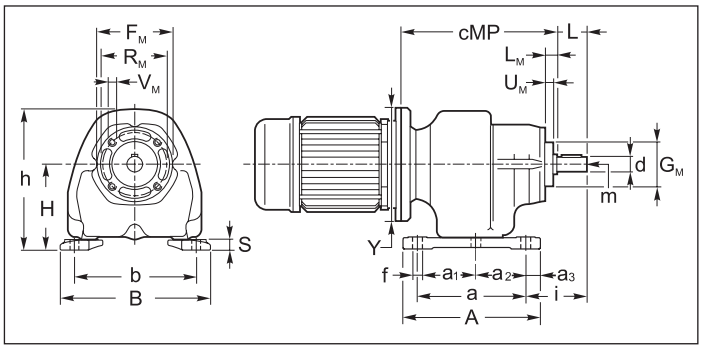

ACP (25)

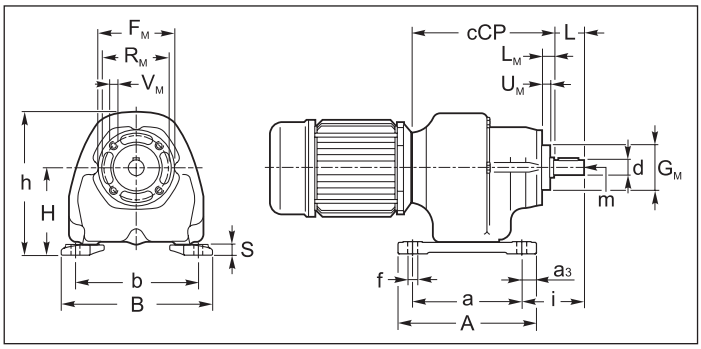

AM (35 - 41- 45)

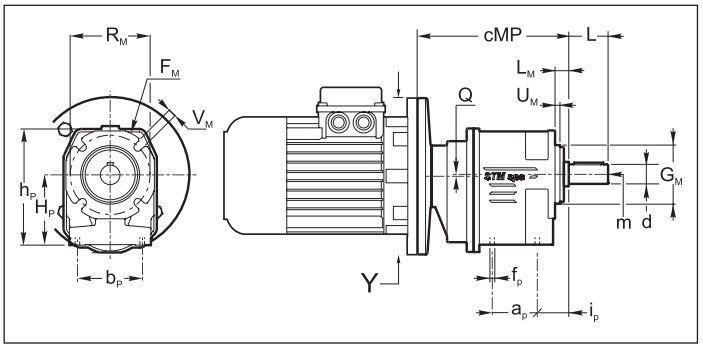

AMP (35 - 45) - AMP1 - AMP2 (41)

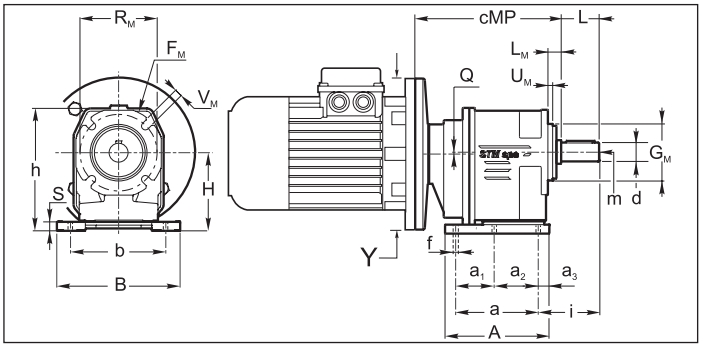

DownLoad 2D/3D

1.8 Dimensioni — *1.8 Dimensions* — 1.8 Размеры

AM AC		a	a_1	a_2	a_3	A	b	B	d j6(A25)-h6	f	h	H	i	L	m	Q	S
25	**P**	71	—	—	9.5	90	90±1	111	11 (14)	6.5	103	63	47 (50)	22 (25)	M5	-	8
35	**P**	87 ±2	37 ±2	50 ±2	11.5 ±1	110	110	130	16 (19) (20)	8.5	132	85	48±1 (58) (58)	30 (40) (40)	M6 (M6) (M6)	-	9
41	**P1**	87 ±2	37 ±2	50±2	11.5 ±1	110	110	130	20 (19) (25)	8.5	135	85	59±1 (59) (69)	40 (40) (50)	M6 (M6) (M8)	/2-2 /3-8	9
	P2	85	—	—	10	105	110	130		9.5	130	80	58 (58) (68)				10
45	**P**	107.5±2	47.5±2	60 ±2	13.5 ±1	135	130	155	25 (24) (30)	11	154	100	69±1 (69) (79)	50 (50) (60)	M8 (M8) (M10)	/2-3 /3-9.5	11

	a_p	b_p	f_p	i_p	h_p	H_p	F_M	G_M(g6)	L_M	R_M	V_M	U_M
25	23	66	M6	49	95	55	55	33	9	46	M6	6
35	50	55	M8	20.5	122	75	95	60	11	80	8	5
41	50	67	M8	20.5	122	72	95	60	11	80	8	5
45	60	75	M8	22.5	142	88	111	70	12	85	8	5

	IEC	25		35		41		45		25	35	41	45
		Y	cMP	Y	cMP	Y	cMP	Y	cMP	cCP			
AMP../2	**B5**	120	116	—	—	140	151.5	160	171.5	93.5	—	—	—
		140	116	140	126.5	160	151.5	200 (IEC 80)	171.5				
				160	126.5	200	160	200 (IEC 90)	182.0				
				200	136.0	—	—	250	184.0				
	B14	80•	116	90•	126.5	90•	151.5	105•	171.5				
		90	116	105	126.5	105•	151.5	120	171.5				
				120	136.0	120	160	140	182.0				
						140	160	160	184.0				
AMP../3	**B5**	120	116	120	144.0	140	168	160	188				
		140	116	140	144.0	160	168	200	188				
				—	—								
				—	—								
	B14	80•	116	80•	144.0	90	168	105	188				
		90	116	90	144.0	105	168	120	188				
				—	—								

N.B.
La configurazione standard della flangia attacco motore prevede 4 fori a 45° (esempio x: vedi par. 1.3).
Per le flange contrassegnate con il simbolo (•) i fori per il fissaggio al motore sono disposti in croce (esempio +). Pertanto è opportuno valutare l'ingombro della morsettiera del motore che verrà installato in quanto essa verrà a trovarsi orientata a 45° rispetto agli assi. Per la scelta della posizione della morsettiera rispetto agli assi fare riferimento allo schema seguente (in cui la posizione 5 è quella standard):

Le dimensioni cMP si riferiscono alle combinazioni albero/flangia B5 e B14, standard.
Per le dimensioni relative a combinazioni albero/flangia arichiesta, contattare il ns. servizio tecnico.

+Note.
The standard configuration for the holes is 45° to the axles (like an x: see par. 1.3).

For the B14 flanges marked with (•) the holes to fit the motor are on the axles (like a +). Therefore we suggest to check the dimensions of the terminal board of the motor as it will be at 45° to the axles. Please choose the terminal board position refering to the following sketch (in which n° 5 is the standard position):

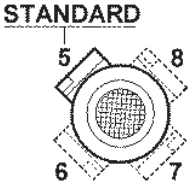

The cMP dimensions refer to the standard B5 and B14 shaft/flange combinations.
As far as the dimensions of shaft/flange combinations on request are concerned, please contact our technical department.

ВНИМАНИЕ.
Стандартное расположение - 4 отверстия под углом в 45°(пример см. в разделе 1.3).

Для фланцев B14, отмеченных (•) посадочные отверстия двигателя находятся под углом. Поэтому необходимо проверить расположение клемной коробки (в этом случае 5 - стандартное положение):

Для исполнений cMP размеры приведены стандартных комбинаций вал/фланец типа B14 и B5.
Для получения информации о нестандартных исполнениях обращайтесь в наш технический отдел.

Dimensioni riduttori
Dimensions gearboxes
Размеры редуктора

AM/2-3 - AR/2-3 - AC/2-3

AMF (25)

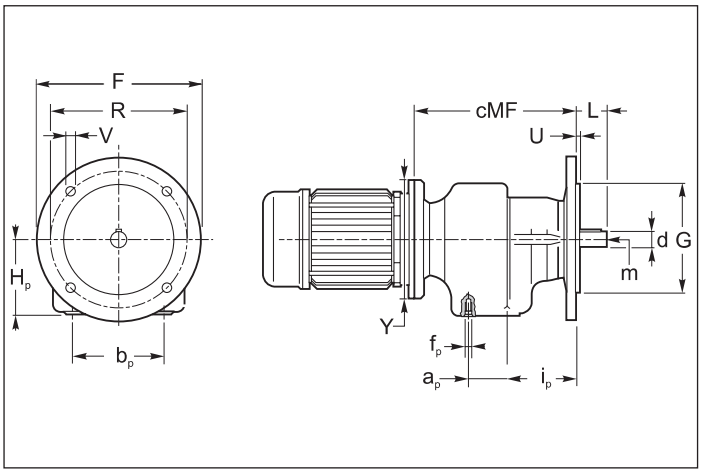

ACF (25)

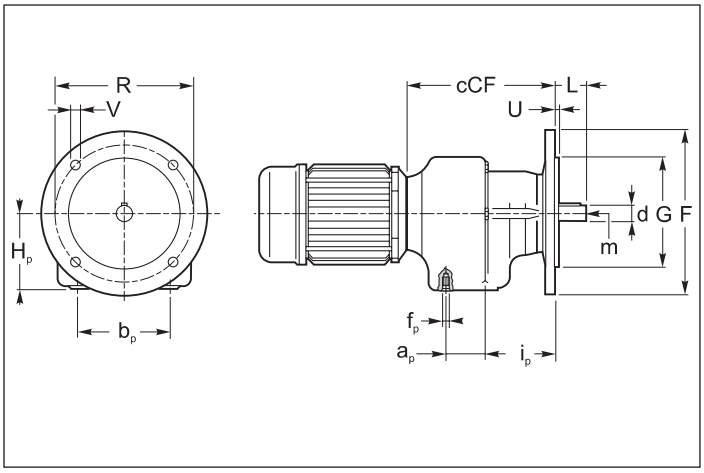

AMF (35 - 41 - 45)

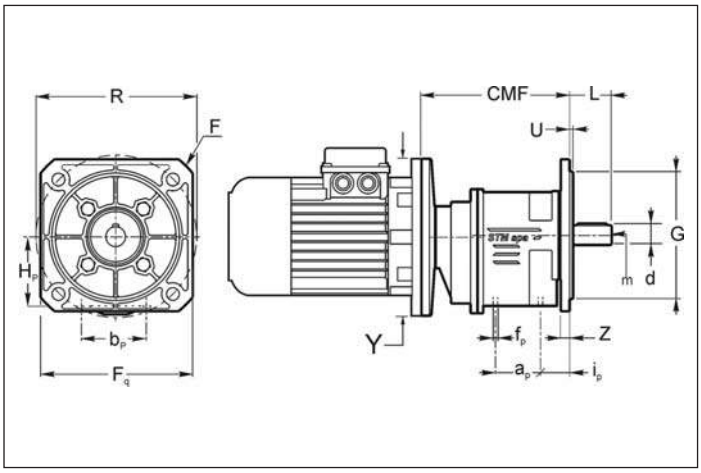

DownLoad 2D/3D 2D 3D Z4

1.8 Dimensioni — *1.8 Dimensions* — 1.8 Размеры

AM AC	ap	bp	fp	ip	Hp	d j6(A25)-h6	f	L	m	Q	S
25	23	66	M6	49	55	11 (14)	6.5	22 (25)	M5	-	8
35	50	55	M8	20.5	75	16 (19) (20)	8.5	30 (40) (40)	M6 (M6) (M6)	-	9
41	50	67	M8	20.5	72	20 (19) (25)	9.5	40 (40) (50)	M6 (M6) (M8)	/2-2 /3-8	10
45	60	75	M8	22.5	88	25 (24) (30)	11	50 (50) (60)	M8 (M8) (M10)	/2-3 /3-9.5	11

	AMF - ACF									
	25		35			41			45	
	F1	F2	F1	F2	F3	F1	F2	F3	F1	F2
F	105	120	140	160	200	140	160	200	160	200
F_Q	—	—	110	120	150	110	120	150	120	160
G(g6)	70	80	95	110	130	95	110	130	110	130
R	85	100	115	130	165	115	130	165	130	165
V	7	7	9	9	13	9	9	13	9	13
U	3	3	3.5	3.5	3.5	3.5	3.5	3.5	3.5	3.5

	IEC	25		35		41		45		25	35	41	45
		Y	cMF	Y	cMF	Y	cMF	Y	cMF	cCP			
AMF../2	**B5**	120	116	—	—	140	151.5	160	171.5	93.5	—	—	—
		140	116	140	126.5	160	151.5	200 (IEC 80)	171.5				
				160	126.5	200	160	200 (IEC 90)	182.0				
				200	136.0	—	—	250	184.0				
	B14	80•	116	90•	126.5	90•	151.5	105•	171.5				
		90	116	105	126.5	105•	151.5	120	171.5				
				120	136.0	120	160	140	182.0				
						140	160	160	184.0				
AMF../3	**B5**	120	116	120	144.0	140	168	160	188.0				
		140	116	140	144.0	160	168	200	188.0				
				—	—								
				—	—								
	B14	80•	116	80•	144.0	90	168	105	188.0				
		90	116	90	144.0	105	168	120	188.0				
				—	—								

N.B.
La configurazione standard della flangia attacco motore prevede 4 fori a 45° (esempio x: vedi par. 1.3).
Per le flange contrassegnate con il simbolo (•) i fori per il fissaggio al motore sono disposti in croce (esempio +). Pertanto è opportuno valutare l'ingombro della morsettiera del motore che verrà installato in quanto essa verrà a trovarsi orientata a 45° rispetto agli assi. Per la scelta della posizione della morsettiera rispetto agli assi fare riferimento allo schema seguente (in cui la posizione 5 è quella standard):

NOTE:
The standard configuration for the holes is 45° to the axles (like an x: see par. 1.3).
For the B14 flanges marked with (•) the holes to fit the motor are on the axles (like a +). Therefore we suggest to check the dimensions of the terminal board of the motor as it will be at 45° to the axles. Please choose the terminal board position refering to the following sketch (in which n° 5 is the standard position):

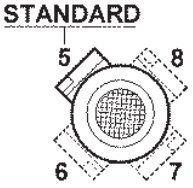

ВНИМАНИЕ.
Стандартное расположение - 4 отверстия под углом в 45°(пример см. в разделе 1.3).

Для фланцев B14, отмеченных (•) посадочные отверстия двигателя находятся под углом. Поэтому необходимо проверить расположение клемной коробки (в этом случае 5 - стандартное положение):

Le dimensioni cMF si riferiscono alle combinazioni albero/flangia B5 e B14, standard.
Per le dimensioni relative a combinazioni albero/flangia arichiesta, contattare il ns. servizio tecnico.

The cMF dimensions refer to the standard B5 and B14 shaft/flange combinations.
As far as the dimensions of shaft/flange combinations on request are concerned, please contact our technical department.

Для исполнений cMP размеры приведены стандартных комбинаций вал/фланец типа B14 и B5.
Для получения информации о нестандартных исполнениях обращайтесь в наш технический отдел.

Dimensioni riduttori
Dimensions gearboxes
Размеры редукторов

AM/2-3 - AR/2-3 - AC/2-3

AMP/F.. (25)

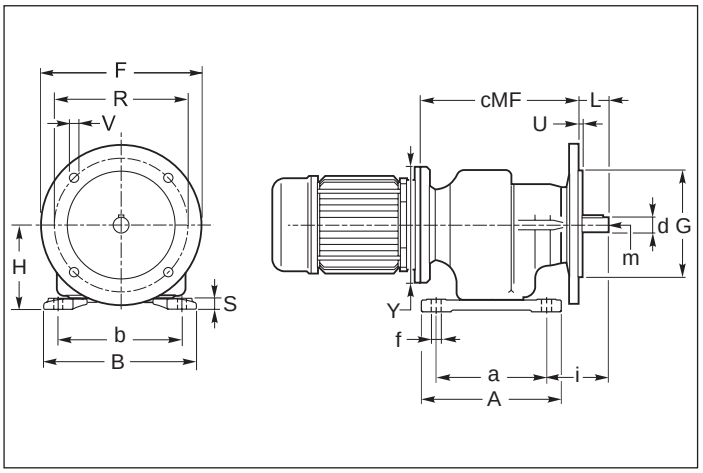

ACP/F.. (25)

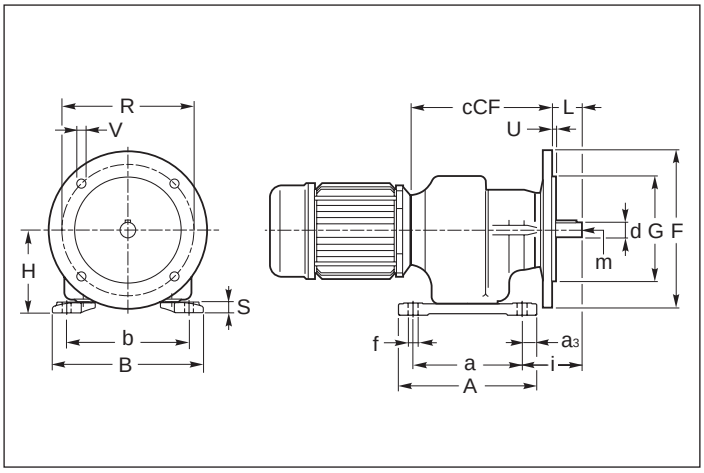

AMP/F. (35-45)
AMP1/F.-AMP2/F. (41)

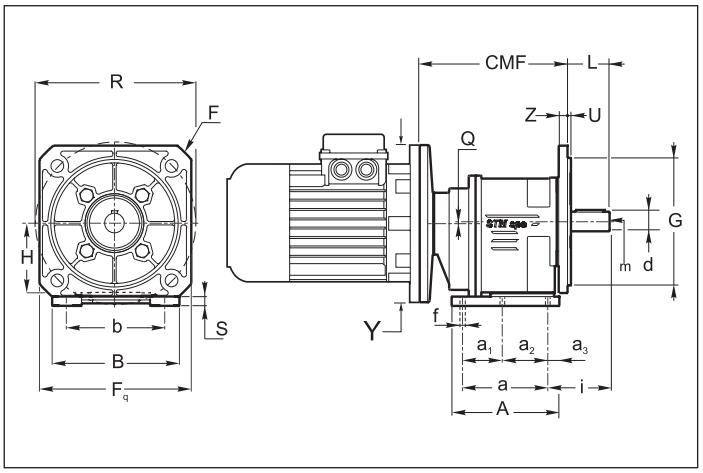

DownLoad 2D/3D Z4

1.8 Dimensioni — *1.8 Dimensions* — 1.8 Размеры

AM AC		a	a_1	a_2	a_3	A	b	B	d j6(A25)-h6	f	h	H	i	L	m	Q	S
25	P	71	—	—	9.5	90	90±1	111	11 (14)	6.5	103	63	47 (50)	22 (25)	M5	-	8
35	P	87 ±2	37 ±2	50 ±2	11.5 ±1	110	110	130	16 (19) (20)	8.5	132	85	48±1 (58) (58)	30 (40) (40)	M6 (M6) (M6)	-	9
41	P1	87 ±2	37 ±2	50±2	11.5 ±1	110	110	130	20 (19) (25)	8.5	135	85	59±1 (59) (69)	40 (40) (50)	M6 (M6) (M8)	/2-2 /3-8	9
	P2	85	—	—	10	105	110	130		9.5	130	80	58 (58) (68)				10
45	P	107.5±2	47.5±2	60 ±2	13.5 ±1	135	130	155	25 (24) (30)	11	154	100	69±1 (69) (79)	50 (50) (60)	M8 (M8) (M10)	/2-3 /3-9.5	11

	AMP/F. - ACP/F.									
	25		35			41			45	
	F1	F2	F1	F2	F3	F1	F2	F3	F1	F2
F	105	120	140	160	200	140	160	200	160	200
F_Q	—	—	110	120	150	110	120	150	120	160
G(g6)	70	80	95	110	130	95	110	130	110	130
R	85	100	115	130	165	115	130	165	130	165
V	7	7	9	9	13	9	9	13	9	13
U	3	3	3.5	3.5	3.5	3.5	3.5	3.5	3.5	3.5

	IEC	25		35		41		45		25	35	41	45
		Y	cMF	Y	cMF	Y	cMF	Y	cMF	cCP			
AMP/F../2	B5	120	116	—	—	140	151.5	160	171.5	93.5	—	—	—
		140	116	140	126.5	160	151.5	200 (IEC 80)	171.5				
				160	126.5	200	160	200 (IEC 90)	182.0				
				200	136.0	—	—	250	184.0				
	B14	80•	116	90•	126.5	90•	151.5	105•	171.5				
		90	116	105	126.5	105•	151.5	120	171.5				
				120	136.0	120	160	140	182.0				
						140	160	160	184.0				
AMP/F../3	B5	120	116	120	144.0	140	168	160	188.0				
		140	116	140	144.0	160	168	200	188.0				
				—	—								
				—	—								
	B14	80•	116	80•	144.0	90	168	105	188.0				
		90	116	90	144.0	105	168	120	188.0				
				—	—								

N.B.
La configurazione standard della flangia attacco motore prevede 4 fori a 45° (esempio x: vedi par. 1.3).
Per le flange contrassegnate con il simbolo (•) i fori per il fissaggio al motore sono disposti in croce (esempio +). Pertanto è opportuno valutare l'ingombro della morsettiera del motore che verrà installato in quanto essa verrà a trovarsi orientata a 45° rispetto agli assi. Per la scelta della posizione della morsettiera rispetto agli assi fare riferimento allo schema seguente (in cui la posizione 5 è quella standard):

NOTE:
The standard configuration for the holes is 45° to the axles (like an x: see par. 1.3).
For the B14 flanges marked with (•) the holes to fit the motor are on the axles (like a +). Therefore we suggest to check the dimensions of the terminal board of the motor as it will be at 45° to the axles. Please choose the terminal board position refering to the following sketch (in which n° 5 is the standard position):

ВНИМАНИЕ.
Стандартное расположение - 4 отверстия под углом в 45°(пример см. в разделе 1.3).

Для фланцев B14, отмеченных (•) посадочные отверстия двигателя находятся под углом. Поэтому необходимо проверить расположение клемной коробки (в этом случае 5 - стандартное положение):

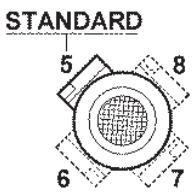

Le dimensioni cMF si riferiscono alle combinazioni albero/flangia B5 e B14, standard.
Per le dimensioni relative a combinazioni albero/flangia arichiesta, contattare il ns. servizio tecnico.

The cMF dimensions refer to the standard B5 and B14 shaft/flange combinations.
As far as the dimensions of shaft/flange combinations on request are concerned, please contact our technical department.

Для исполнений cMF размеры приведены стандартных комбинаций вал/фланец типа B14 и B5.
Для получения информации о нестандартных исполнениях обращайтесь в наш технический отдел.

Dimensioni riduttori
Dimensions gearboxes
Размеры редукторов

AM/2-3 - AR/2-3 - AC/2-3

AMP (50 - 120)

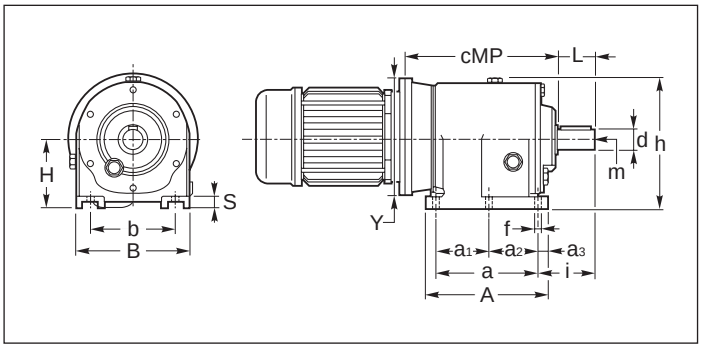

ACP (50 - 80)

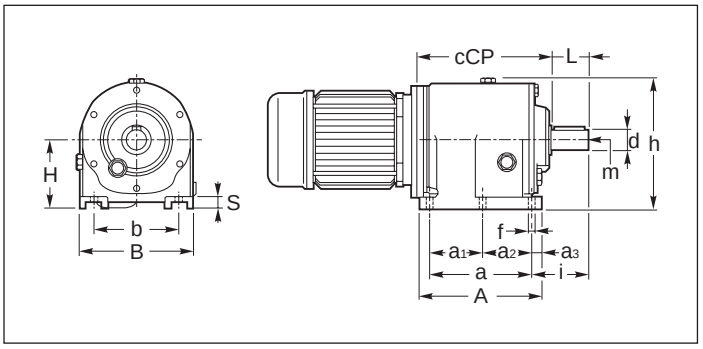

ARP (50 - 120)

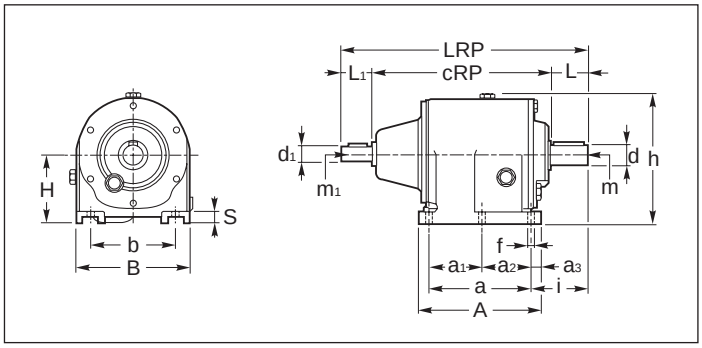

DownLoad 2D/3D Z4

1.8 Dimensioni — *1.8 Dimensions* — 1.8 Размеры

AM AC AR	a	a_1	a_2	a_3	A	b	B	cRP	d h6	d_1 j6	f	h	H	i	L	L_1	LRP	m	m_1	S
50	130	—	—	12.5	155	110 +1	145	227	25 (24) (30)	16	9.5	170	90	75 (75) (85)	50 (50) (60)	40	317 (317) (327)	M8 (M8) (M10)	M6	15
60	165	—	—	15	195	135	185	269	30 (28) (35)	19	14	210	115	90 (90) (100)	60 (60) (70)	40	369 (369) (379)	M10 (M10) (M10)	M6	20
80	205	—	—	20	245	170	230	309.5	40 (38)	24	20	265	140	115 (115)	80 (80)	50	440 (440)	M10 (M10)	M8	25
100	260	—	—	21	306	215	290	395	50 (48)	28	20	322	180	140 (140)	100 (100)	60	555 (555)	M12 (M12)	M8	35
120	310	—	—	27.5	365	250	350	460	60	38	23	415	225	160	120	80	660	M12	M10	45

B

	IEC	50		60		80		100		120			50	60	80
		Y	cMP	Y	cMP	Y	cMP	Y	cMP	Y	cMP		cCP		
AMP../2 ACP../2	B5	140	198	160	235	200	291	250	347.4	300	442.5		159	191	234
		160	198	200	250	250	303	300	347.4	350	456.5				
		200	218	250	260	300	322	350	411.4	400	456.5				
		250	228	300	284	350	352	400	416.4	450	465.5				
	B14	120	218	120	250										
		140	218	140	250										
		160	228	160	260										
				200	284										
AMP../3 ACP../3	B5	140	198	160	235	200	291	200	340.4	200	392				
		160	198	200	250	250	301	250	350.4	250	410				
		200	218	250	260			300	370.4	300	421				
	B14	120	218	120	250										
		140	218	140	250										
				160	260										

N.B.
La configurazione standard della flangia attacco motore prevede 4 fori a 45° (esempio x: vedi par. 1.3).
Per le flange contrassegnate con il simbolo (•) i fori per il fissaggio al motore sono disposti in croce (esempio +). Pertanto è opportuno valutare l'ingombro della morsettiera del motore che verrà installato in quanto essa verrà a trovarsi orientata a 45° rispetto agli assi. Per la scelta della posizione della morsettiera rispetto agli assi fare riferimento allo schema seguente (in cui la posizione 5 è quella standard):

NOTE:
The standard configuration for the holes is 45° to the axles (like an x: see par. 1.3).
For the B14 flanges marked with (•) the holes to fit the motor are on the axles (like a +). Therefore we suggest to check the dimensions of the terminal board of the motor as it will be at 45° to the axles. Please choose the terminal board position refering to the following sketch (in which n° 5 is the standard position):

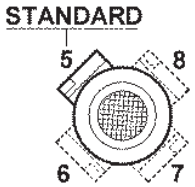

ВНИМАНИЕ.
Стандартное расположение - 4 отверстия под углом в 45°(пример см. в разделе 1.3).

Для фланцев B14, отмеченных (•) посадочные отверстия двигателя находятся под углом. Поэтому необходимо проверить расположение клемной коробки (в этом случае 5 - стандартное положение):

Le dimensioni cMP si riferiscono alle combinazioni albero/flangia B5 e B14, standard.
Per le dimensioni relative a combinazioni albero/flangia arichiesta, contattare il ns. servizio tecnico.

The cMP dimensions refer to the standard B5 and B14 shaft/flange combinations.
As far as the dimensions of shaft/flange combinations on request are concerned, please contact our technical department.

Для исполнений cMP размеры приведены стандартных комбинаций вал/фланец типа B14 и B5.
Для получения информации о нестандартных исполнениях обращайтесь в наш технический отдел.

Dimensioni riduttori
Dimensions gearboxes
Размеры редукторов

AM/2-3 - AR/2-3 - AC/2-3

AMF (50 - 120)

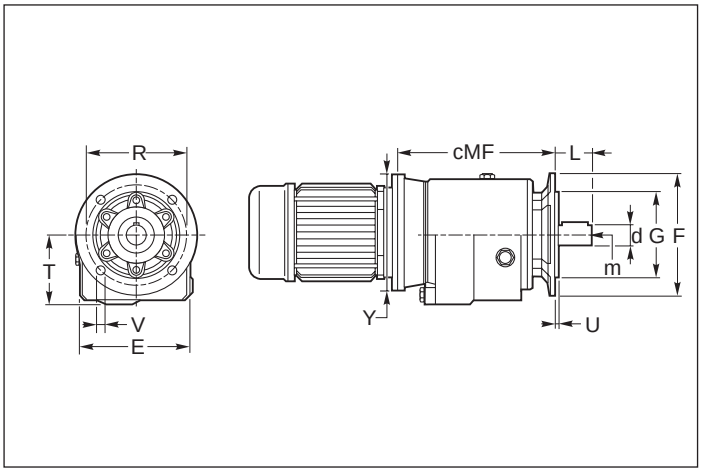

ACF (50 - 80)

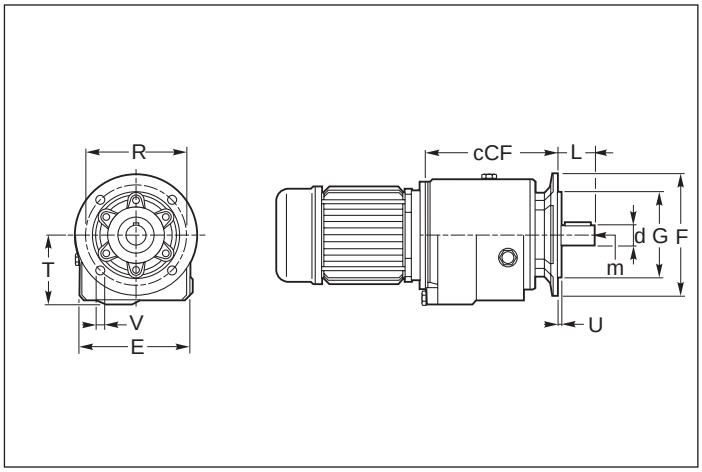

ARF (50 - 120)

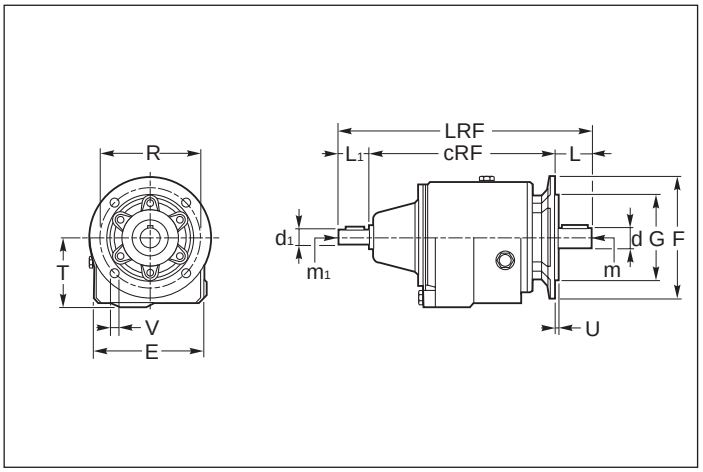

DownLoad 2D/3D

1.8 Dimensioni — *1.8 Dimensions* — 1.8 Размеры

AM AC AR	cRF	d h6	d_1 j6	E	L	L_1	LRF	m	m_1	T
50	235	25 (24) (30)	16	145	50 (50) (60)	40	325 (325) (335)	M8 (M8) (M10)	M6	89.5
60	280	30 (28) (35)	19	185	60 (60) (70)	40	380 (380) (390)	M10 (M10) (M10)	M6	114
80	317	40 (38)	24	230	80 (80)	50	447 (447)	M10 (M10)	M8	139
100	395	50 (48)	28	290	100 (100)	60	555 (555)	M12 (M12)	M8	178
120	491	60	38	350	120	80	691	M12	M10	225

B

	AMF.. - ACF..												
	50				60			80		100		120	
	F1	F2	F3	F4	F1	F2	F3	F1	F2	F1	F2	F1	F2
F	120	160	200	250	160	200	250	250	300	300	350	350	450
F_Q	—	—	—	—	—	—	—	—	—	—	—	—	—
G(g6)	80	110	130	180	110	130	180	180	230	230	250	250	350
R	100	130	165	215	130	165	215	215	265	265	300	300	400
V	9	10	13	15	10	13	15	15	15	15	19	19	19*
U	3	3.5	3.5	4	3	3.5	3.5	4	4	4	5	5	5

* 8 fori / holes

	IEC	50		60		80		100		120			50	60	80
		Y	cMF	Y	cMF	Y	cMF	Y	cMF	Y	cMF		cCF		
AMF../2 ACF../2	**B5**	140	206	160	246	200	298	250	347.4	300	473.5		167	202	241
		160	206	200	261	250	308	300	347.4	350	482.5				
		200	226	250	271	300	329	350	411.4	400	487.5				
		250	236	300	295	350	359	400	416.4	450	496.5				
	B14	120	226	120	261										
		140	226	140	261										
		160	236	160	271										
				200	295										
AMF../3 ACF../3	**B5**	140	206	160	246	200	298	200	340.4	200	423				
		160	206	200	261	250	308	250	350.4	250	445				
		200	226	250	271			300	370.4	300	452				
	B14	120	226	120	261										
		140	226	140	261										
				160	271										

N.B.
La configurazione standard della flangia attacco motore prevede 4 fori a 45° (esempio x: vedi par. 1.3).
Per le flange contrassegnate con il simbolo (•) i fori per il fissaggio al motore sono disposti in croce (esempio +). Pertanto è opportuno valutare l'ingombro della morsettiera del motore che verrà installato in quanto essa verrà a trovarsi orientata a 45° rispetto agli assi. Per la scelta della posizione della morsettiera rispetto agli assi fare riferimento allo schema seguente (in cui la posizione 5 è quella standard):

NOTE:
The standard configuration for the holes is 45° to the axles (like an x: see par. 1.3).
For the B14 flanges marked with (•) the holes to fit the motor are on the axles (like a +). Therefore we suggest to check the dimensions of the terminal board of the motor as it will be at 45° to the axles. Please choose the terminal board position refering to the following sketch (in which n° 5 is the standard position):

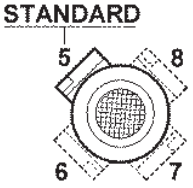

ВНИМАНИЕ.
Стандартное расположение - 4 отверстия под углом в 45°(пример см. в разделе 1.3).

Для фланцев B14, отмеченных (•) посадочные отверстия двигателя находятся под углом. Поэтому необходимо проверить расположение клемной коробки (в этом случае 5 - стандартное положение):

Le dimensioni cMF si riferiscono alle combinazioni albero/flangia B5 e B14, standard.
Per le dimensioni relative a combinazioni albero/flangia arichiesta, contattare il ns. servizio tecnico.

The cMF dimensions refer to the standard B5 and B14 shaft/flange combinations.
As far as the dimensions of shaft/flange combinations on request are concerned, please contact our technical department.

Для исполнений cMF размеры приведены стандартных комбинаций вал/фланец типа B14 и B5.
Для получения информации о нестандартных исполнениях обращайтесь в наш технический отдел.

Dimensioni riduttori
Dimensions gearboxes
Размеры редукторов

AM/2-3 - AR/2-3 - AC/2-3

AMP/F (50 - 60 - 80 - 120)

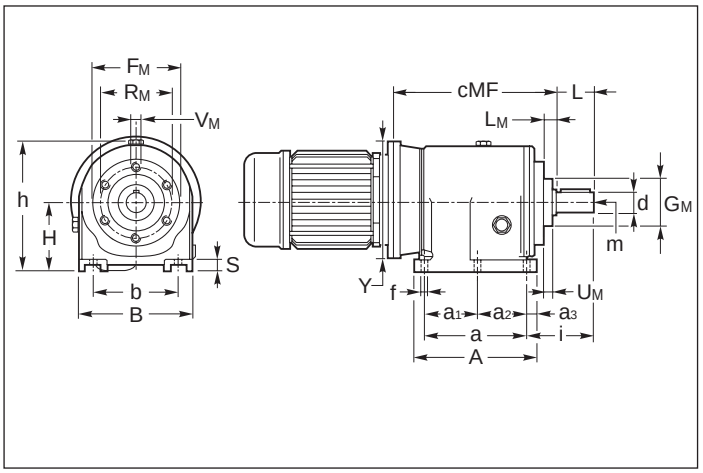

ACP/F (50 - 80)

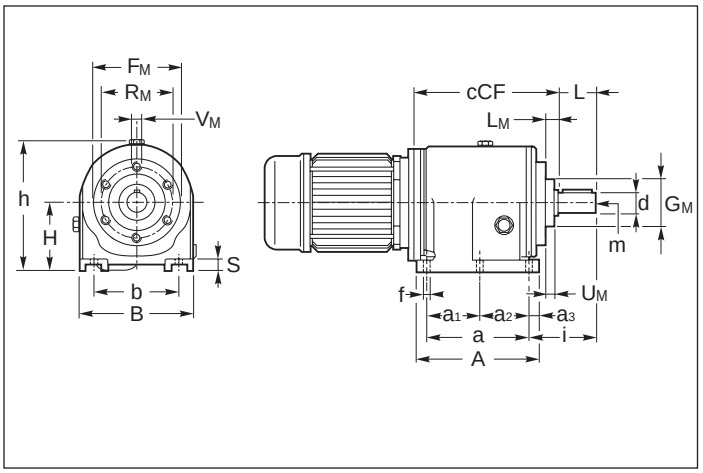

ARP/F (50 - 60 - 80 - 120)

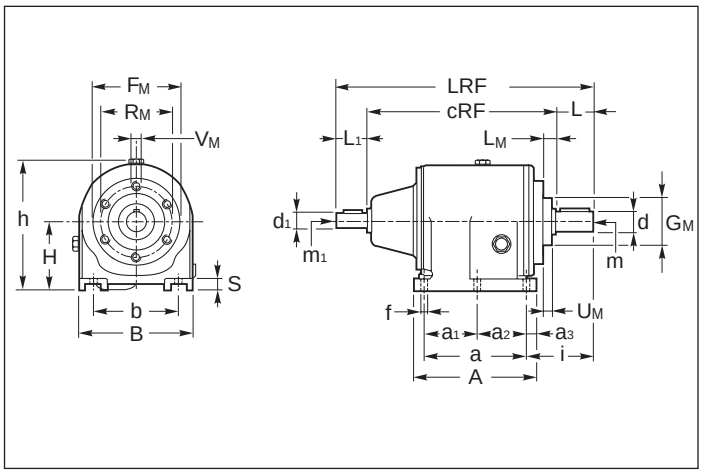

DownLoad
2D/3D
Z4

1.8 Dimensioni — *1.8 Dimensions* — 1.8 Размеры

AM AC AR	a	a_1	a_2	a_3	A	b	B	cRF	d h6	d_1 j6	f	h	H	i	L	L_1	LRF	m	m_1	S
50	130	—	—	12.5	155	110	145	235	25 (24) (30)	16	9.5	170	90	83 (83) (93)	50 (50) (60)	40	325 (325) (335)	M8 (M8) (M10)	M6	15
60	165	—	—	15	195	135	185	280	30 (28) (35)	19	14	210	115	101 (101) (111)	60 (60) (70)	40	380 (380) (390)	M10 (M10) (M10)	M6	20
80	205	—	—	20	245	170	230	317	40 (38)	24	20	265	140	123 (123)	80 (80)	50	447 (447)	M10 (M10)	M8	25
120	310	—	—	27.5	365	250	350	491	60	38	23	415	225	191	120	80	691	M12	M10	45

B

	AMP/F. - ACP/F.			
	50	**60**	**80**	**120**
F_M	110	110	156.9	230
G_M(g6)	74	74	114	170
L_M	16	16	20	26.5
R_M	94	94	136	200
V_M	M8	M8	M10	M12
U_M	7	6	13	18

	IEC	50		60		80		120		50	60	80
		Y	**cMF**	**Y**	**cMF**	**Y**	**cMF**	**Y**	**cMF**	**cCF**		
AMP/F./2 ACP/F./2	**B5**	140	206	160	246	200	298	300	473.5	167	202	241
		160	206	200	261	250	308	350	482.5			
		200	226	250	271	300	329	400	487.5			
		250	236	300	295	350	359	450	496.5			
	B14	120	226	120	261							
		140	226	140	261							
		160	236	160	271							
				200	295							
AMP/F./3 ACP/F./3	**B5**	140	206	160	246	200	298	200	423			
		160	206	200	261	250	308	250	445			
		200	226	250	271			300	452			
	B14	120	226	120	261							
		140	226	140	261							
				160	271							

N.B.
La configurazione standard della flangia attacco motore prevede 4 fori a 45° (esempio x: vedi par. 1.3).
Per le flange contrassegnate con il simbolo (•) i fori per il fissaggio al motore sono disposti in croce (esempio +). Pertanto è opportuno valutare l'ingombro della morsettiera del motore che verrà installato in quanto essa verrà a trovarsi orientata a 45° rispetto agli assi. Per la scelta della posizione della morsettiera rispetto agli assi fare riferimento allo schema seguente (in cui la posizione 5 è quella standard):

NOTE:
The standard configuration for the holes is 45° to the axles (like an x: see par. 1.3).
For the B14 flanges marked with (•) the holes to fit the motor are on the axles (like a +). Therefore we suggest to check the dimensions of the terminal board of the motor as it will be at 45° to the axles. Please choose the terminal board position refering to the following sketch (in which n° 5 is the standard position):

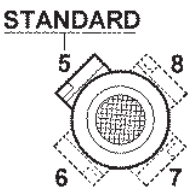

ВНИМАНИЕ.
Стандартное расположение - 4 отверстия под углом в 45°(пример см. в разделе 1.3).

Для фланцев B14, отмеченных (•) посадочные отверстия двигателя находятся под углом. Поэтому необходимо проверить расположение клемной коробки (в этом случае 5 - стандартное положение):

Le dimensioni cMF si riferiscono alle combinazioni albero/flangia B5 e B14, standard.
Per le dimensioni relative a combinazioni albero/flangia arichiesta, contattare il ns. servizio tecnico.

The cMF dimensions refer to the standard B5 and B14 shaft/flange combinations.
As far as the dimensions of shaft/flange combinations on request are concerned, please contact our technical department.

Для исполнений cMF размеры приведены стандартных комбинаций вал/фланец типа B14 и B5.
Для получения информации о нестандартных исполнениях обращайтесь в наш технический отдел.

Dimensioni riduttori
Dimensions gearboxes
Размеры редукторов

AM/2-3 - AR/2-3 - AC/2-3

AMP/F1.. (50 - 120)

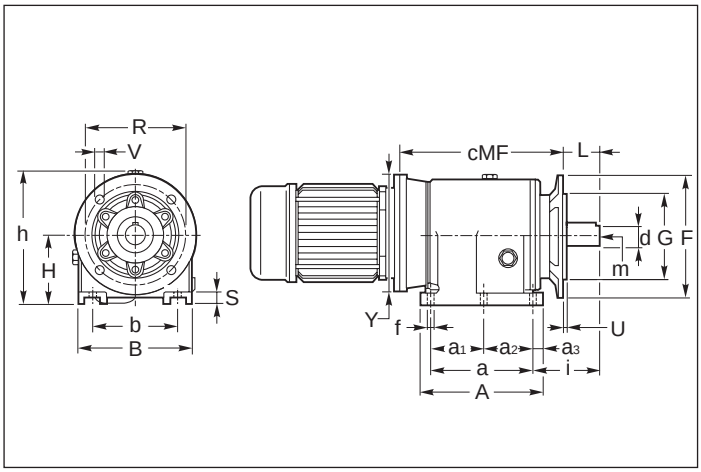

ACP/F1.. (50 - 80)

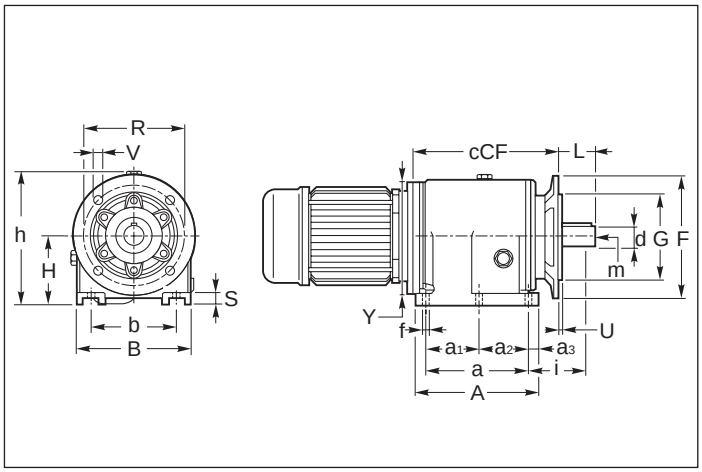

ARP/F1.. (50 - 120)

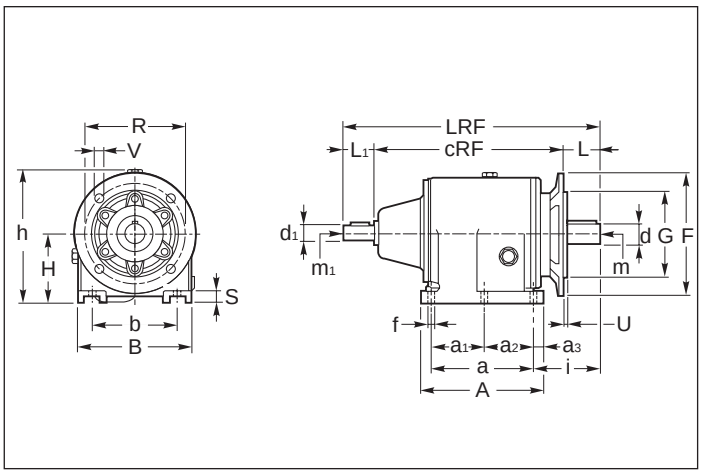

DownLoad 2D/3D

1.8 Dimensioni — *1.8 Dimensions* — 1.8 Размеры

AM AC AR	a	a_1	a_2	a_3	A	b	B	cRF	d h6	d_1 j6	f	h	H	i	L	L_1	LRF	m	m_1	S
50	130	—	—	12.5	155	110	145	235	25 (24) (30)	16	9.5	170	90	83 (83) (93)	50 (50) (60)	40	325 (325) (335)	M8 (M8) (M10)	M6	15
60	165	—	—	15	195	135	185	280	30 (28) (35)	19	14	210	115	101 (101) (111)	60 (60) (70)	40	380 (380) (390)	M10 (M10) (M10)	M6	20
80	205	—	—	20	245	170	230	317	40 (38)	24	20	265	140	123 (123)	80 (80)	50	447 (447)	M10 (M10)	M8	25
100	260	—	—	21	306	215	290	395	50 (48)	28	20	322	180	140 (140)	100 (100)	60	555 (555)	M12 (M12)	M8	35
120	310	—	—	27.5	365	250	350	491	60	38	23	415	225	191	120	80	691	M12	M10	45

B

	AMP/F1.. - ACP/F1..												
	50				60			80		100		120	
	F1	F2	F3	F4	F1	F2	F3	F1	F2	F1	F2	F1	F2
F	120	160	200	250	160	200	250	250	300	300	350	350	450
F_Q	—	—	—	—	—	—	—	—	—	—	—	—	—
G(g6)	80	110	130	180	110	130	180	180	230	230	250	250	350
R	100	130	165	215	130	165	215	215	265	265	300	300	400
V	9	10	13	15	10	13	15	15	15	15	19	19	19*
U	3	3.5	3.5	4	3	3.5	3.5	4	4	4	5	5	5

* 8 fori / holes

	IEC	50		60		80		100		120			50	60	80
		Y	cMF	Y	cMF	Y	cMF	Y	cMF	Y	cMF		cCF		
AMP/F1../2 ACP/F1../2	B5	140	206	160	246	200	298	250	347.5	300	473.5		167	202	241
		160	206	200	261	250	308	300	347.4	350	482.5				
		200	226	250	271	300	329	350	411.4	400	487.5				
		250	236	300	295	350	359	400	416.4	450	496.5				
	B14	120	226	120	261										
		140	226	140	261										
		160	236	160	271										
				200	295										
AMP/F1../3 ACP/F1../3	B5	140	206	160	246	200	298	200	340.4	200	423				
		160	206	200	261	250	308	250	350.4	250	445				
		200	226	250	271			300	370.4	300	452				
	B14	120	226	120	261										
		140	226	140	261										
				160	271										

N.B.
La configurazione standard della flangia attacco motore prevede 4 fori a 45° (esempio x: vedi par. 1.3).
Per le flange contrassegnate con il simbolo (•) i fori per il fissaggio al motore sono disposti in croce (esempio +). Pertanto è opportuno valutare l'ingombro della morsettiera del motore che verrà installato in quanto essa verrà a trovarsi orientata a 45° rispetto agli assi. Per la scelta della posizione della morsettiera rispetto agli assi fare riferimento allo schema seguente (in cui la posizione 5 è quella standard):

Le dimensioni cMF si riferiscono alle combinazioni albero/flangia B5 e B14, standard.
Per le dimensioni relative a combinazioni albero/flangia arichiesta, contattare il ns. servizio tecnico.

NOTE:
The standard configuration for the holes is 45° to the axles (like an x: see par. 1.3).
For the B14 flanges marked with (•) the holes to fit the motor are on the axles (like a +). Therefore we suggest to check the dimensions of the terminal board of the motor as it will be at 45° to the axles. Please choose the terminal board position refering to the following sketch (in which n° 5 is the standard position):

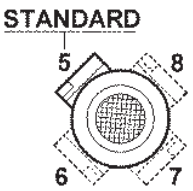

The cMF dimensions refer to the standard B5 and B14 shaft/flange combinations.
As far as the dimensions of shaft/flange combinations on request are concerned, please contact our technical department.

ВНИМАНИЕ.
Стандартное расположение - 4 отверстия под углом в 45°(пример см. в разделе 1.3).

Для фланцев B14, отмеченных (•) посадочные отверстия двигателя находятся под углом. Поэтому необходимо проверить расположение клемной коробки (в этом случае 5 - стандартное положение):

Для исполнений cMF размеры приведены стандартных комбинаций вал/фланец типа B14 и B5.
Для получения информации о нестандартных исполнениях обращайтесь в наш технический отдел.

1.9 Linguette

1.9 Keys

1.9 Шпонки

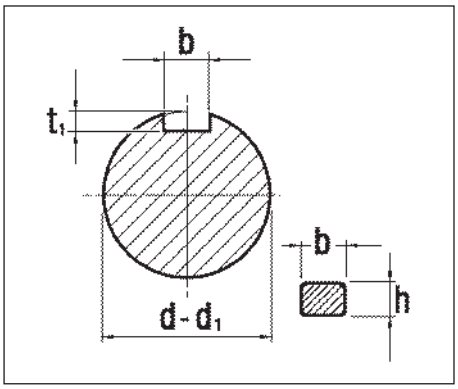

Albero entrata
Input shaft
Входной вал

d_1	b x h	t_1	
16	5 x 5	3.0	+ 0.1 0
19	6 x 6	3.5	
24	8 x 7	4.0	+ 0.2 0
28	8 x 7	4.0	

Albero uscita
Output shaft
Выходной вал

d	b x h	t_1	
11	4 x 4	2.5	
14	5 x 5	3.0	
16	5 x 5	3.0	+ 0.1 0
19	6 x 6	3.5	
20	6 x 6	3.5	
24	8 x 7	4.0	
25	8 x 7	4.0	
28	8 x 7	4.0	
30	8 x 7	4.0	
35	10 x 8	5.0	+ 0.2 0
38	10 x 8	5.0	
40	12 x 8	5.0	
48	14 x 9	5.5	
50	14 x 9	5.5	
60	18 x 11	7.0	

1.0 RIDUTTORI - MOTORIDUTTORI ORTOGONALI
HELICAL BEVELGEARBOXES AND GEARED MOTORS
ЦИЛИНДРОКОНИЧЕСКИЕ РЕДУКТОРЫ

OM,OR,OC

				Pag. Page Стр.
1.1	Caratteristiche tecniche	*Technical characteristics*	Технические характеристики	**C2**
1.2	Designazione	*Designation*	Маркировка	**C2**
1.3	Versioni	*Versions*	Исполнения	**C6**
1.4	Lubrificazione	*Lubrication*	Смазка	**C7**
1.5	Carichi radiali e assiali	*Axial and overhung loads*	Радиальная и осевая нагрузки	**C9**
1.6	Prestazioni riduttori	*Gearboxes performances*	Характеристки редукторов	**C11**
1.7	Prestazioni motoriduttori	*Gearmotors performances*	Характеристки мотор-редукторов	**C24**
1.8	Dimensioni	*Dimensions*	Размеры	**C38**
1.9	Accessori	*Accessories*	Опции	**C65**
1.10	Linguette	*Keys*	Шпонки	**C68**

C

80 - 100 - 125 - 140

63 - 71 - 90 - 112

132 - 150 - 170 - 190

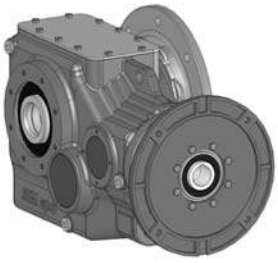

1.1 Caratteristiche tecniche

La progettazione di questi riduttori è stata impostata su una struttura monolitica particolarmente rigida che permette l'applicazione di elevati carichi.

1.1 Technical characteristics

The design of this series of gearboxes has been set up on a very rigid monolithic structure enabling the application of heavy loads.

1.1 Технические характеристики

Редукторы и мотор-редукторы данного типа сконструированы в цельном неразъемном корпусе, способном воспринимать повышенные нагрузки.

1.2 Designazione

1.2 Designation

1.2 Маркировка

Designazione riduttori
Gearboxes designation
Маркировка редукторов

OM - OR - OC

	Versione *Version* Исполнение	Grand. *Size* Габарит	Tipo *Type* Тип	* 1	* 2	* 3	*4	*5	*6	*7	ir	IEC	Tipo *Type* Тип	Grandezza *Size* Габарит	Lunghezza *Lenght* Типоразмер	Designazione Motori *Designation Motors* Маркировка моторов **CT18IGBD1**
		63			—							80 (B5) 80 (B14)				Esempio / *Example* Пример
OM	**P**** 63-71 90-112 132-150 170-190	**71** **80** **90** **100** **112** **125** **132** **140** **150** **170** **190**	— **F1** **F2** **P**	— **S**	**B** **C** **N** **D** **DB** **CD** **FD** **FDB** **QL** **L**	Diametro foro opzionale *Optional hollow shaft diameter* Опциональный диаметр выходного вала	— **S**	**O** **A**	— **S**	**-**	Vedi tabelle prestazioni *See performance tables* Смотри таблицу характеристик		T TA .... H	56 315	A .... ML	**OMP 71 C 1:37.0 80 B5**
OR	**F** 71-80 90-100 112-125 132-140 150-170 190		C5												**OMP 90 1: 92.3 T 56 A 4 B5**
OC*	C5												T TA .... H	56 315	A .... ML	**ORP 63 P SC 1:27.4**
																OCP 112 C 1:57.1 T 56 A 4

N.B.
* Non sono previste le versioni:
OC 80, 100, 125, 132, 140, 150, 170, 190.

** La versione P può montare le flange F1, F2, P solo nella grandezza 63

NOTE.
** We don't supply the following type:*
OC 80, 100, 125, 132, 140, 150, 170, 190.

*** Version P may be fitted with flanges F1, F2 and P only is size 63.*

ПРИМЕЧАНИЕ.
* Не изготавливаются типы ОС 80, 100, 125, 132, 140, 150, 170 и 190

** Исполнение Р может быть изготовлено с фланцем F1, F2, P только на 63 типоразмере.

Specifiche:

- **[*1] Lato flangia uscita**:
  Nessuna indicazione = flangia uscita con montaggio destro.
  S = flange uscita con montaggio sinistro.

Specification:

- ***[*1] Mounting position output side:***
  No indication (standard) = output flange on right side;
  S = *output flange on left side.*

Спецификация:

- **[*1] Положение выходного фланца:**
  Не указано (Standard) = выходной фланец справа
  S = Выходной фланец слева.

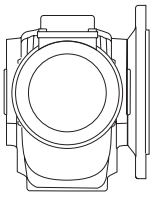

63 - 71 - 90 - 112

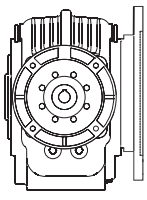

80 - 100 - 125 - 140

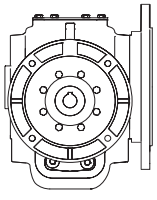

132 - 150 - 170 - 190

1.2 Designazione

- **[*2] Albero uscita**:
  Nessuna indicazione = albero forato;
  B = albero bisporgente integrale
  C = albero forato con calettatore
  N = Sporgente Integrale
  D = Sporgente Scanalato
  DB = Bisporgente integrale Scanalato
  CD = Albero forato Scanalato
  FD = Flangia brocciata
  FDB = Flangia brocciata Bisporgente
  QL = Quick Locking
  L = Predisposizione "Quick Locking "

1.2 Designation

- ***[*2] Output shaft**:*
  No indication = shaft with keyway;
  ***B =** Double integral output shaft*
  ***C =** hollow shaft with shrink disk*
  ***N** = Output shaft*
  ***D** = Splined output shaft*
  ***DB** =Double splined shaft*
  ***CD** =Splined hollow shaft*
  FD = *Broached flange*
  FDB =*Double broached flange*
  QL = Quick Locking
  L = Adjustement "Quick Locking "

1.2 Маркировка

- **[*2] Выходной вал:**
  Не указано = Полый с пазом
  B = Двойной цилиндрический
  C = Полый со стяжной муфтой
  N = Выходной вал
  D = Односторонний шлицевой вал
  DB = Двусторонний шлицевой вал
  CD = Шлицевой полый вал
  FD = Фланцевый
  FDB =Двусторонний фланцевый
  QL = Quick Locking
  L = Подготовлен для "Quick Locking"

C

- **[*3] Diametro albero**:
  Vedi tabella .

- ***[*3] Shaft diameter***:
  See table .

- **[*3] Диаметр выходного вала**:
  Смотри таблицу.

Grandezza *Size* Габарит											
	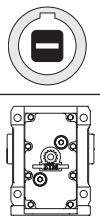		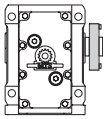		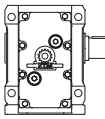	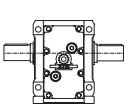	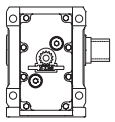	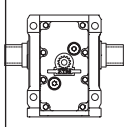	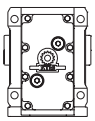	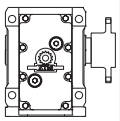	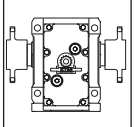
	Albero forato *Shaft with keyway* Полый вал со шпоночным пазом		Albero forato con calettatore *Hollow shaft with shrink disc* Полый вал со стяжной муфтой		Sporgente Integrale *Output shaft* Цилиндрический вал	Bisporgente integrale *Double output shaft* Двусторонний цилиндрический вал	Sporgente Scanalato Splined output shaft Шлицевой	Bisporgente integrale Scanalato Double splined shaft Двусторонний шлицевой	Albero forato Scanalato Splined hollow shaft Полый шлицевой	Flangia brocciata *Broached flange* Фланцевый	Flangia brocciata Bisporgente Double broached Двусторонний фланцевый
	Стандарт	Опция	Стандарт	Опция	Стандарт Опция		.				
	-	...	C	C...	N	B	D	DB	CD	FD	FDB
63	∅ 30	∅ 25 ∅ 28	∅ 30		∅ 30 Стандарт		DIN 5482 28 x 25		DIN 5482 28 x 25	-	
71	∅ 35	∅ 30 ∅ 32	∅ 35		∅ 35 Стандарт		DIN 5482 35 x 31		DIN 5482 35 x 31	-	
80	∅ 32	∅ 30 ∅ 35	∅ 35		∅ 32 Стандарт		DIN 5482 40 x 36		DIN 5482 35 x 31	DIN 5482 40 x 36	
90	∅ 40	∅ 42 ∅ 45 ∅ 48	∅ 40	-	∅ 40 Стандарт		DIN 5482 40 x 36		DIN 5482 40 x 36	-	
100	∅ 45	∅ 40 ∅ 50	∅ 45		∅ 45 Стандарт		DIN 5482 58 x 53		DIN 5482 45 x 41	DIN 5482 58 x 53	
112	∅ 50	∅ 55	∅ 50		∅ 50 Стандарт		DIN 5482 50 x 45		DIN 5482 50 x 45	-	
125	∅ 55	∅ 50 ∅ 60	∅ 55		∅ 55 Стандарт		DIN 5482 70 x 64		DIN 5482 55 x 50	DIN 5482 70 x 64	
132	∅ 60	∅ 70	∅ 60	∅ 70	∅ 60 Стандарт ∅ 70 Опция		FIAT 70		DIN 5482 70 x 64	FIAT 70	
140	∅ 70	∅ 60	∅ 70	-	∅ 70 Стандарт		FIAT 70		DIN 5482 70 x 64	FIAT 70	
150	∅ 70	∅ 80	∅ 70	∅ 80	∅ 70 Стандарт ∅ 80 Optional		FIAT 80		DIN 5482 80 x 74	FIAT 80	
170	∅ 90	-	∅ 90	-	∅ 90 Стандарт		FIAT 95		DIN 5482 90 x 84	FIAT 95	
190	∅ 100	-	∅ 100		∅ 100 Стандарт		DIN 5480 105 x 80		DIN 5482 100 x 94	DIN 5480 105 x 80	

1.2 Designazione

- **[*3] Diametro albero**:
  Vedi tabella .

1.2 Designation

- ***[*3] Shaft diameter***:
  See table .

1.2 Маркировка

- **[*3] Диаметр вала**:
  Смотри таблицу.

Grandezza *Size* Größe	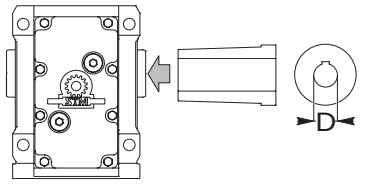 "Quick Locking"	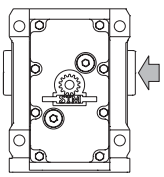 Predisposizione "Quick Locking " Adjustement "Quick Locking " Подготовлен для "Quick Locking"
71	∅ 20 - ∅ 25 - ∅ 30	Contattare nostro ufficio tecnico commerciale Please, contact our technical sales dept. Пожалуйста, свяжитесь с нашим терхнический отделом
80		
90	∅ 25 - ∅ 30 - ∅ 35 - ∅ 40 - ∅ 45	
100		
112	∅ 30 - ∅ 35 - ∅ 40 - ∅ 45 - ∅ 50	
125	∅ 35 - ∅ 40 - ∅ 45 - ∅ 50 - ∅ 55	
132	∅ 40 - ∅ 45 - ∅ 50 - ∅ 55 - ∅ 60	
140		
150	∅ 45 - ∅ 50 - ∅ 55 - ∅ 60 - ∅ 65 - ∅ 70	
170	∅ 55 - ∅ 60 - ∅ 65 - ∅ 70 - ∅ 75 - ∅ 80	
190	∅ 70 - ∅ 75 - ∅ 80 - ∅ 85 - ∅ 90	

- **[*4] Posizione Albero:**
  Nessuna indicazione = lato destro (standard);
  S = lato sinistro, montaggio dalla parte opposta (opzionale).

- ***[*4] Mounting Shaft:***
  No indication (standard) = on right side;
  ***S** = on left side, on the opposite.*

- **[*4] Положение вала:**
  Не указано (Стандарт) = справа;
  S = слева.

Quick Locking	QL	**132-150-170-190 80-100-125-140**	**71-90-112**
Albero forato con calettatore *Hollow shaft with shrink disc* Полый со стяжной муфтой	C	**S** —	
Sporgente Integrale *Output shaft* Цилиндрический	N	**S** —	
Sporgente Scanalato Splined output shaft Шлицевой	D	**S** —	
Albero forato Scanalato Splined hollow shaft Полый шлицевой	CD	**S** —	
Flangia brocciata *Broached flange* Фланцевый	FD	**S** —	

1.2 Designazione

- **[*5] Senso di rotazione (valido solo se richiesto dispositivo antiretro):**
  O = ORARIO (il riduttore può ruotare solo in senso orario visto dal lato destro come in figura);
  A = ANTIORARIO.

1.2 Designation

- ***[*5] Rotation sense (only necessary for solution with backstop device):***
  ***O** = CLOCKWISE (looking at the gearbox from the perspective shown below).*
  ***A** = ANTICLOCKWISE.*

1.2 Маркировка

- **[*5] Направление вращения (только для ограничителей обратного хода):**
  O = по часовой стрелке
  A = против часовой стрелки

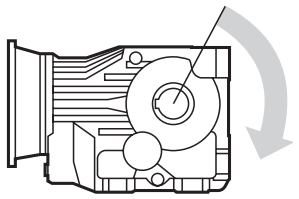

- **[*6] Posizione antiretro:**
  Nessuna indicazione = (standard);
  S = montaggio dalla parte opposta (opzionale).
  N.B.
  olny 80-100-125-132-140-150-170-190

- ***[*6] Mounting backstop device:***
  No indication = (standard);
  ***S** = on the opposite.*

  N.B.
  solo 80-100-125-132-140-150-170-190

- **[*6] Положение ограничителя обратного хода:**
  Не указано = (Стандарт);
  S = с противоположной стороны.
  ПРИМЕЧАНИЕ
  Для 80-100-125-132-140-150-170-190

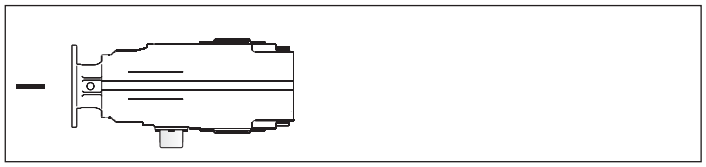

80 - 100 - 125 - 140

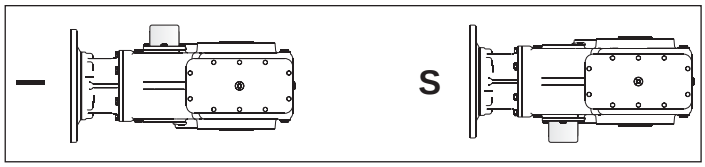

132 - 150 - 170 - 190

- **[*7] Esecuzione Grafica**
  Nessuna indicazione = Come in figura (Standard);

  NB:
  Solo per le grandezze **80-100-125-132-140-150-170-190** è possibile concordare una esecuzione speciale con nostro Ufficio Commerciale.

- ***[*7]*** Shaft arrangement
  No indication=Like a picture (standard);

  NB:
  Only for sizes **80-100-125-132-140-150-170-190** is available to agree a special arrangement with our sales dept.

- **[*7]** Расположение валов
  Не указано = Как на картинке (Станд.)

  Примечание:
  Только для габаритов **80-100-125-132-140-150-170-190** необходимо согласование с нашим отделом продаж.

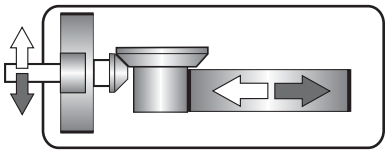

63-71-90-112

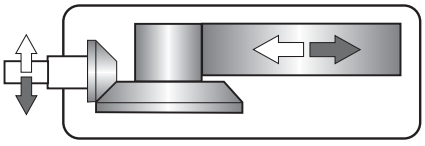

80-100-125-140

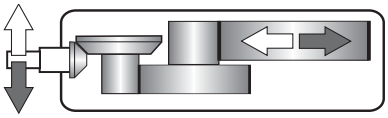

132-150-170-190

Altre specifiche:

- **[M2, M3, M4, M5, M6]** Posizioni di montaggio con indicazione dei tappi di livello, carico e scarico; se non specificato si considera standard la posizione **M1** (vedi par. 1.4).

- **[T] Braccio di reazione.**
  Braccio di reazione (vedi par. 1.9).
  E' possibile montare il braccio di reazione solo sulle versioni flangiate .

- **[2, 3, 4]** Posizione della morsettiera del motore se diversa da quella standard (1).

Further specification:

- ***[M2, M3, M4, M5, M6]** Mounting position with indication of breatherm level and drain plugs; if not specified, standard position is **M1** (see par. 1.4).*

- ***[T] Torque arm***
  (see pa. 1.9).
  Only to flange casing is possible to mount a torque arm.

- ***[2, 3, 4]** Position of the motor terminal box if different from the standard one (1).*

Другие спецификации:

- Если при заказе монтажное положение не указано, редуктор будет оснащен пробками для монтажного положения **M1**. (см.Часть 1.4).

- **[T] Реактивный кронштейн**
  (см. Часть 1.9)
  Возможна установка только на исполнение F

- Положения клемной коробки **[2 , 3 , 4]**, отличаются от стандартного положения [1]

1.3 Versioni — *1.3 Versions* — 1.3 Исполнение

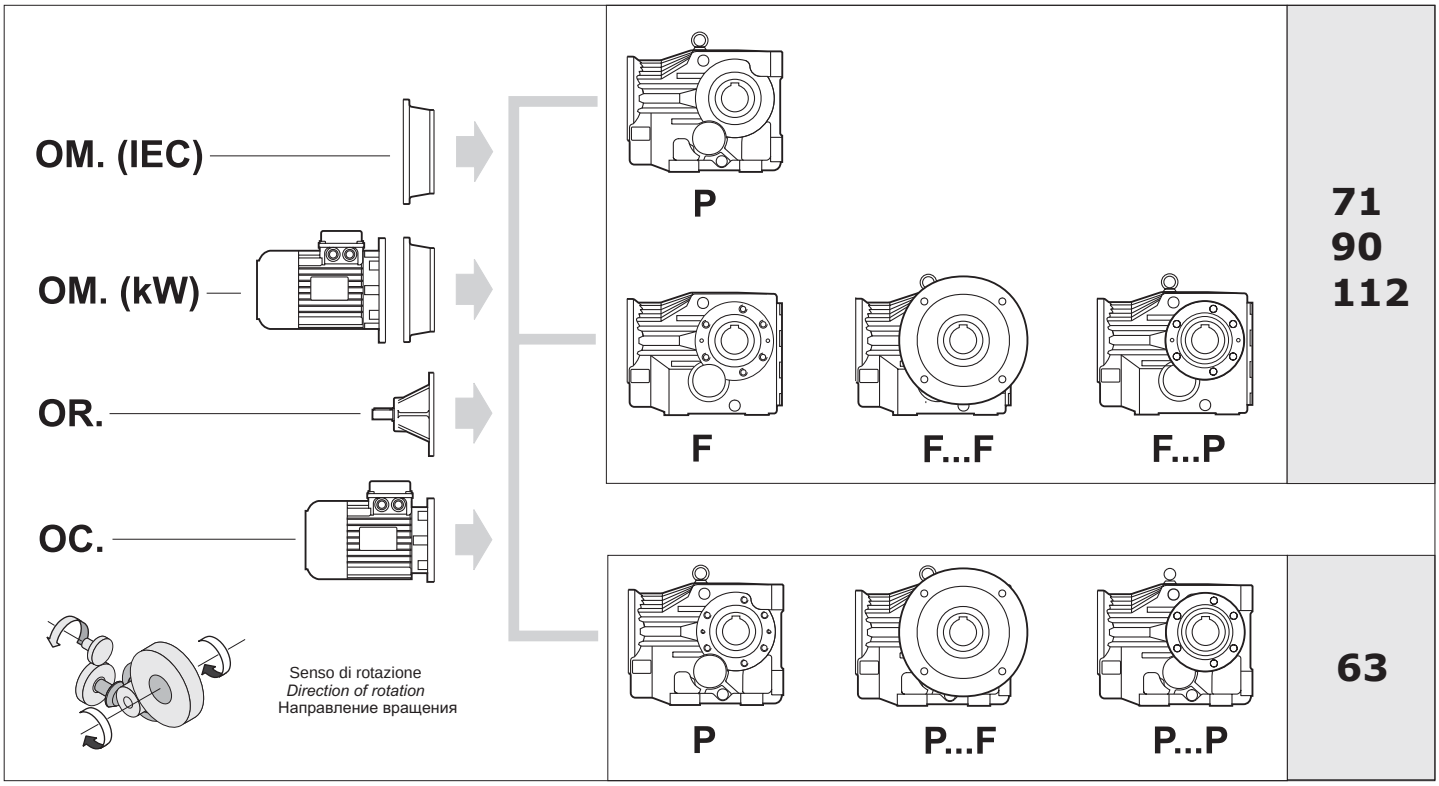

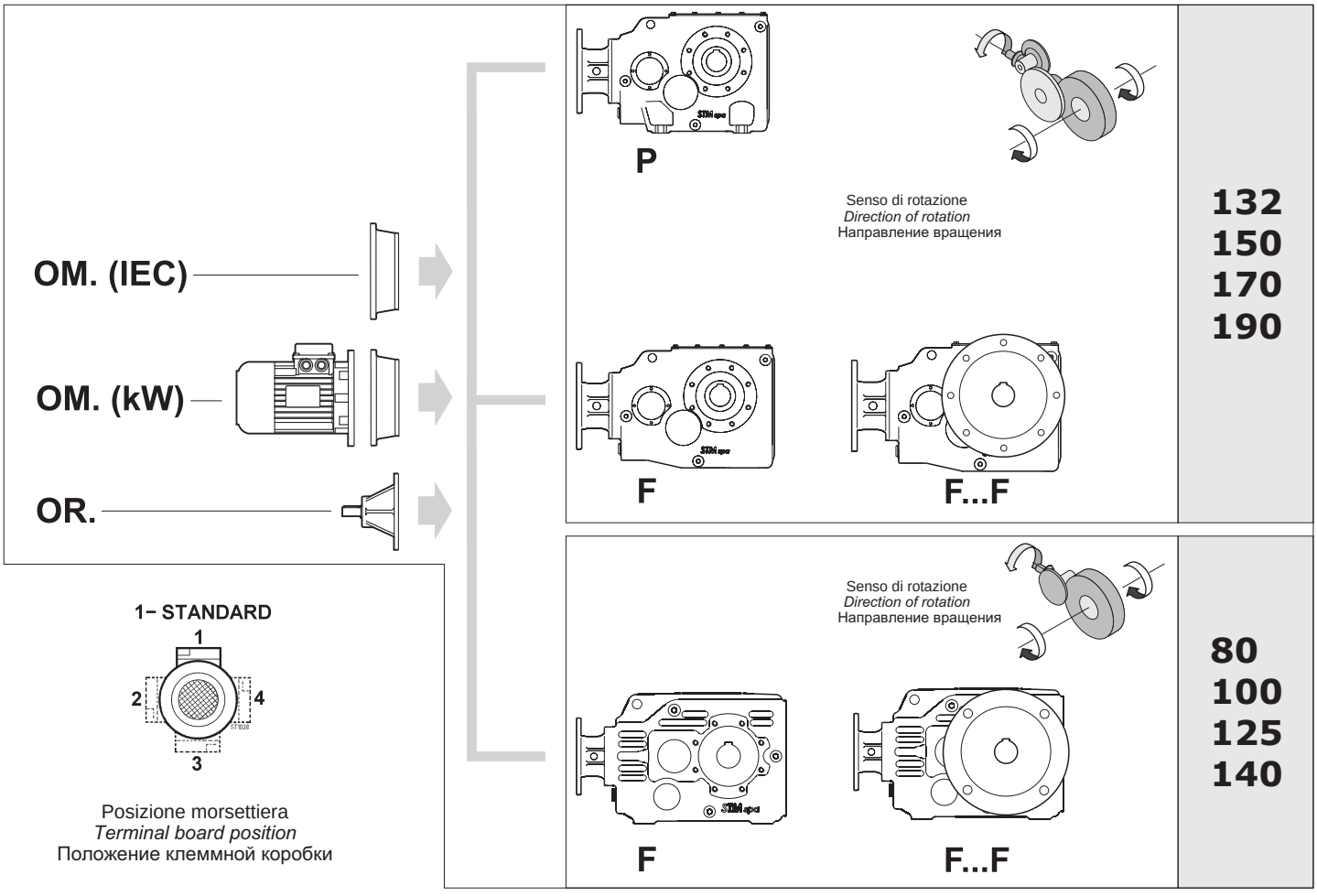

1.4 Lubrificazione — *1.4 Lubrication* — 1.4 Смазка

Lubrificazione riduttori
Gearboxes lubrication
Смазка редукторов

OM - OR - OC

Generalità
Si consiglia l'uso di oli a base sintetica. (Vedere a tale proposito le indicazioni riportate nel capitolo A, paragrafo 1.6).
Nella Tab. sono riportati i quantitativi di olio necessari per il corretto funzionamento dei riduttori.
Prescrizioni in fase d'ordine e stato di fornitura
I riduttori della grandezza 63 è forniti completi di olio sintetico di viscosità ISO 320.
Per questi riduttori **non è necessario** specificare la posizione di montaggio.
I riduttori della grandezza 71 è forniti completi di olio sintetico di viscosità ISO 320.
Per questi riduttori **è necessario** specificare la posizione di montaggio.
I riduttori nelle grandezze 80, 90, 100, 112,125, 132,140,150,170,190 sono forniti predisposti per lubrificazione ad olio ma privi di lubrificante il quale potrà essere fornito a richiesta.
Per questi riduttori **è necessario** specificare la posizione di montaggio.

General information
The use of synthetic oil is recommended (see details in Chapter A, paragraph 1.6).
Tab. shows the quantities of oil required for correct parallel-shaft mounted gearbox performance.

Ordering phase requirements and state of supply
Size 63 gearbox is supplied with ISO 320 viscosity synthetic oil.
***It is not necessary** to specify mounting position of this gearbox.*
Size 71 gearbox is supplied with ISO 320 viscosity synthetic oil.
*It **is necessary** to specify the mounting position with these gearboxes.*
Size 80, 90, 100, 112,125, 132,140,150,170 and 190 are supplied pre-arranged for oil lubrication but without lubricant that can be requested separately.
***It is necessary** to specify the mounting position with these gearboxes.*

Общая информация
Рекомендуется использовать синтетические масла (см. Главу А, параграф 1.4.) Таблица отображает необходимое количество масла в зависимости от монтажного положения

Условия к заказу изделия
Редукторы 63 типоразмера поставляются заправленными синтетическим маслом вызкостью ISO 320 сСт., указывать монтажное положение **не требуется.**
Редукторы 71 типоразмера поставляются заправленными синтетическим маслом вызкостью ISO 320 сСт.
Необходимо указать требуемое монтажное положение для данных редукторов.
Редукторы 80, 90, 100, 112, 125, 132, 140, 150, 170 и 190 типоразмеров поставляются без смазки, которая должна быть заказана отдельно.
Необходимо указать требуемое монтажное положение для данных редукторов.

Posizioni di montaggio — *Mounting positions* — Монтажные положения

63 - 71 -90 -112

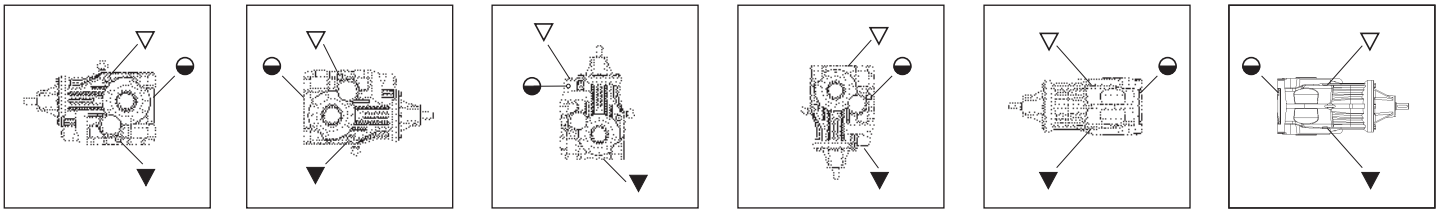

M1 **M2** **M3** **M4** **M5** **M6**

CON ANTIRETRO / WITH ANTIRUN-BACK DEVICE / С ОГРАНИЧИТЕЛЕМ ОБРАТНОГО ХОДА

Quantità di lubrificante / *Lubricant Quantity* / Количество смазки (кг)

OM OR - OC	Posizioni di montaggio / *Mounting Positions* / Монтажные положения						Stato di fornitura *State of supply* Состояние поставки	* n°. tappi olio * *No.of plugs* Кол-во пробок	Pos. montaggio *Mounting position* Указание монтажа
	M1	M2	M3	M4	M5	M6			
63	1.260						Riduttori forniti completi di olio sintetico *Gearboxes suplied with synthetic oil* Редукторы поставляются заправленными синтетическим маслом	1	**Non necessaria *Not necessary Не требуется***
71	1.350	1.250	1.850	1.550	1.700	1.700		1	**Necessaria *Necessary* Необходимо**
90	2.700	2.700	3.600	2.700	2.700	2.700	Riduttori predisposti per lubrificazione ad olio *Gearboxes suplied ready for oil lubrication* Редукторы подготовленные к смазке	7	
112	5.000	5.000	7.500	5.000	5.000	5.000		7	

SENZA ANTIRETRO / WITHOUT ANTIRUN-BACK DEVICE / OHNE UMKEHRSCHUTZVORRICHTUNG

Quantità di lubrificante / *Lubricant Quantity* / Количество смазки (кг)

OM OR - OC	Posizioni di montaggio / *Mounting Positions* / Монтажные положения						Stato di fornitura *State of supply* Состояние поставки	* n°. tappi olio * *No.of plugs* Anzahl Betriebschraube	Pos. montaggio *Mounting position* Указание монтажа
	M1	M2	M3	M4	M5	M6			
63	1.300						Riduttori forniti completi di olio sintetico *Gearboxes suplied with synthetic oil* Редукторы поставляются заправленными синтетическим маслом	1	**Non necessaria *Not necessary Не требуется***
71	1.350	1.250	1.950	1.550	1.700	1.700		1	**Necessaria *Necessary* Необходимо**
90	3.000	3.000	3.850	3.000	3.000	3.000	Riduttori predisposti per lubrificazione ad olio *Gearboxes suplied ready for oil lubrication* Редукторы подготовленные к смазке	7	
112	5.500	5.500	8.200	5.500	5.500	5.500		7	

1.4 Lubrificazione — *1.4 Lubrication* — 1.4 Смазка

80 - 100 - 125 - 140

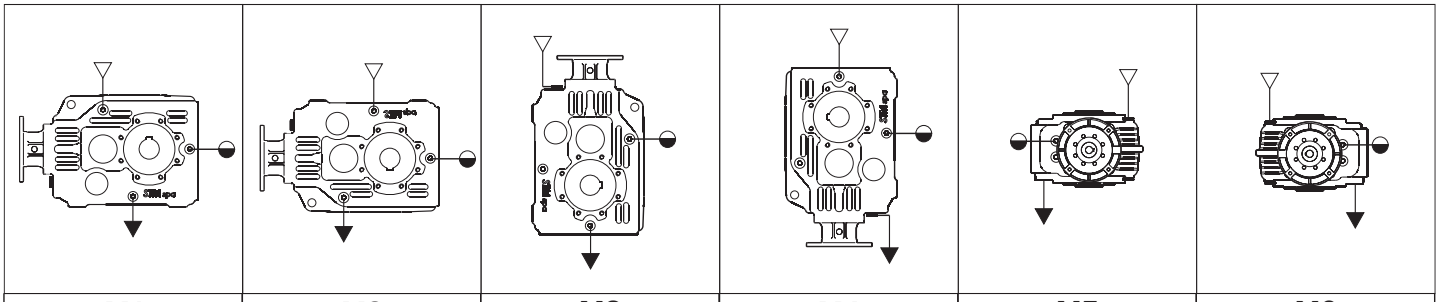

M1	M2	M3	M4	M5	M6

Quantità di lubrificante / *Lubricant Quantity* / Количество смазки (кг)									
OM OR	Posizioni di montaggio / *Mounting Positions* / Монтажные положения						Stato di fornitura *State of supply* Состояние поставки	* n°. tappi olio * *No.of plugs* Кол-во пробок	Pos. montaggio *Mounting position* Указание монтажа
	M1	M2	M3	M4	M5	M6			
80	1.00	1.00	1.40	1.20	1.30	1.30	Riduttori predisposti per lubrificazione ad olio *Gearboxes suplied ready for oil lubrication* Редукторы подготовленные к смазке	8	**Necessaria *Necessary* Необходимо**
100	2.20	2.20	2.50	2.50	2.60	2.60			
125	4.00	4.00	4.40	4.40	4.50	4.50			
140	9.10	9.10	10.2	10.5	13.3	13.3			

132 - 150 - 170 - 190

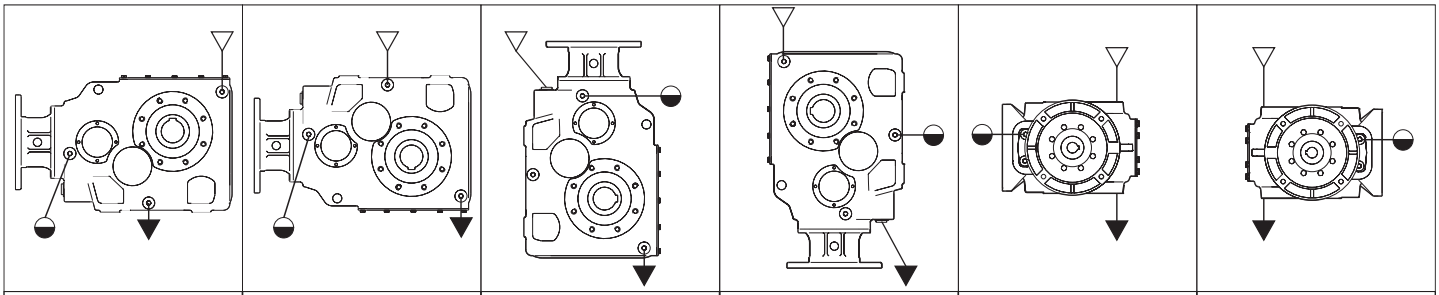

M1	M2	M3	M4	M5	M6

Quantità di lubrificante / *Lubricant Quantity* / Schmiermittelmenge (kg)									
OM OR	Posizioni di montaggio / *Mounting Positions* / Монтажные положения						Stato di fornitura *State of supply* Состояние поставки	* n°. tappi olio * *No.of plugs* Кол-во пробок	Pos. montaggio *Mounting position* Указание монтажа
	M1	M2	M3	M4	M5	M6			
132	8	8	14	7.5	11	11	Riduttori predisposti per lubrificazione ad olio *Gearboxes suplied ready for oil lubrication* Редукторы подготовленные к смазке	8	**Necessaria *Necessary* Необходимо**
150	11	11	21	12	16.5	16.5		8	
170	17	17	33	17	24.5	24.5		8	
190	23	25	43.8	25	33	33		8	

▽ Carico / *Breather plug* / Воздушный клапан
◒ Livello / *Level plug* / Уровневая пробка
▼ Scarico / *Drain plug* / Сливная пробка

Le quantità di olio sono approssimative; per una corretta lubrificazione occorre fare riferimento al livello segnato sul riduttore.

ATTENZIONE

A) Se in fase d'ordine la posizione di montaggio è omessa, il riduttore verrà fornito con i tappi predisposti per la posizione M1.
B) Il tappo di sfiato è allegato solo nei riduttori che hanno più di un tappo olio.
C) Eventuali forniture con predisposizioni tappi diverse da quella indicata in tabella, dovranno essere concordate.
D) Nei riduttori dove è necessario specificare la posizione di montaggio, la posizione richiesta è indicata nella targhetta del riduttore.

Oil quantities listed in the table are approximate; to ensure correct lubrication, please refer to the level mark on the gear unit.

WARNING

A) It is necessary to specify the mounting position when ordering. If the mounting position is not specified in the ordering phase, the gearbox supplied will have plugs pre-arranged for position M1.
B) A breather plug is supplied only with gearboxes that have more than one oil plug.
C) The supply of gearboxes with different plug pre-arrangements has to be agreed with the manufacturer.
D) The gearboxes that need a specific assembling position have the indication of it on the label of the gearbox.

Приведенные значения необходимого количества масла приблизительны. При заправке редуктора маслом ориентируйтесь по пробке уровня масла.

ВНИМАНИЕ

A) Если при заказе монтажное положение не было указано, редуктор будет укомплектован пробками для монтажной позиции M1.

B) Воздушными клапанами комплектуются только редукторы, имеющие более, чем одну пробку.

C) Иные варианты установки пробок должны быть согласованы с производителем

D) Для редукторов, в маркировке которых необходимо указывать монтажное положение, оно указывается на заводской табличке.

1.5 Carichi radiali e assiali

Quando la trasmissione del moto avviene tramite meccanismi che generano carichi radiali sull'estremità dell'albero, è necessario verificare che i valori risultanti non eccedano quelli indicati nelle tabelle.

Nella Tab. 3.4 sono riportati i valori dei carichi radiali ammissibili per l'albero veloce (Fr_1). Come carico assiale ammissibile contemporaneo si ha:

$$Fa_1 = 0.2 \times Fr_1$$

1.5 Axial and overhung load

Should transmission movement determine radial loads on the angular shaft end, it is necessary to make sure that resulting values do not exceed the ones indicated in the tables.

In Table 3.4 permissible radial load for input shaft are listed (Fr_1). Contemporary permissible axial load is given by the following formula:

$$Fa_1 = 0.2 \times Fr_1$$

1.5 Радиальная и осевая нагрузки

При передаче вращения через механизмы, создающие радиальную нагрузку на вал (шкивы, муфты, звездочки), необходимо проверить, чтобы значения этих нагрузок не превышали указанные в таблице.

В таблице 2.3 приведены допустимые радиальной нагрузки (Fr_1) для входного вала. Для определения допустимой аксиальной нагрузки используйте формулу:

$$Fa_1 = 0.2 \times Fr_1$$

C

Tab. 3.4

63 - 71 - 80 - 90 - 100 - 112 - 125							
n_1 [min^{-1}]	Fr_1 [N]						
	OR .						
	63	**71**	**80**	**90**	**100**	**112**	**125**
2800	320	430	450	520	650	600	800
1400	400	550	550	700	800	800	1000
900	450	600	600	800	900	920	1200
500	500	850	850	1100	1000	1300	1600

132 - 140 - 150 -170 - 170					
n_1 [min^{-1}]	Fr_1 [N]				
	OR .				
	132	**140**	**150**	**170**	**190**
2800	*	1500	*	*	*
1400		2000			
900		2500			
500		3000			

*Contattare il ns. servizio tecnico / *Contact our technical dept* / Свяжитесь с нашим техническим отделом

In Tab. 3.5 sono riportati i valori dei carichi radiali ammissibili per l'albero lento (Fr_2) . Come carico assiale ammissibile contemporaneo si ha:

$$Fa_2 = 0.2 \times Fr_2$$

In Table 3.5 permissible radial loads for output shaft a*re listed (Fr_2).*
Permissible axial load is given by the following formula:

$$Fa_2 = 0.2 \times Fr_2$$

В таблице 3.5 приведены допустимые радильной нагрузки (Fr_2) для выходного вала. Для определения допустимой аксиальной нагрузки используйте формулу:

$$Fa_2 = 0.2 \times Fr_2$$

1.5 Carichi radiali e assiali — *1.5 Axial and overhung load* — 1.5 Радиальная и осевая нагрузки

Tab. 3.5

63 - 71 - 80 - 90 - 100 - 112 - 125

Fr_2 [N]

n_2 [min^{-1}]	63	71	80	90	100	112	125
400	1500	2900	5000	9000	8000	11000	12500
320	1750	3000	5500	10000	9000	11500	14000
260	1950	3300	6000	10600	10000	12000	16000
200	2050	3600	6000	11400	10000	12500	16000
160	2250	3700	6000	12000	10000	13200	16000
125	2400	4050	6000	12500	10000	13300	16000
90	2750	4400	6500	13500	10000	15000	16000
60	2900	4800	7100	13500	10600	16600	17000
40	3300	5300	7500	13500	11800	17500	19000
25	4000	6500	8000	13500	12500	17500	20000
16	4500	6500	8000	13500	12500	17500	20000
10	5300	6500	8000	13500	12500	17500	20000
5	6400	6500	8000	13500	12500	17500	20000

132 - 140 - 150 - 170 - 190

Fr_2 [N]

n_2 [min^{-1}]	132	140	150	170	190
320	13500	14000	17500	19400	25200
250	15500	16000	19200	21100	27800
200	16500	18000	20500	23300	29500
160	17500	18500	22100	24800	32000
112	19000	20000	23500	27000	35200
63	23000	28000	27500	34200	44600
36	29000	30000	34000	41000	53200
<12.5	32500	35000	43000	57000	65000

I carichi radiali indicati nelle tabelle si intendono applicati a metà della sporgenza dell'albero lento standard (vedi fig. 2.6) e sono riferiti ai riduttori operanti con fattore di servizio 1.
Valori intermedi relativi a velocità non riportate possono essere ottenuti per interpolazione considerando però che Fr_1 a 500 min^{-1} e Fr_2 a 5 min^{-1} rappresentano i carichi massimi consentiti. Per i carichi non agenti sulla mezzeria dell'albero lento o veloce si ha:

a 0.3 della sporgenza:
$Fr_x = 1.25 \times F_{r1-2}$
a 0.8 dalla sporgenza:
$Fr_x = 0.8 \times F_{r1-2}$

The radial loads shown in the tables are applied on the middle of standard shaft extensions (see fig. 2.6). Base of these values is a service factor 1.
Values for speeds that are not listed can be obtained through interpolation but it must be considered that Fr_1 at 500 min^{-1} and Fr_2 at 5 min^{-1} represent the maximum allowable loads.
For radial loads which are not applied on the middle of the shafts, the following values can be calculated:

at 0.3 from extension:
$Fr_x = 1.25 \times F_{r1-2}$
at 0.8 from extension:
$Fr_x = 0.8 \times F_{r1-2}$

Радиальные нагрузки указанные в таблицах соответствуют точке приложения усилия к центру вала и применимы к редукторам с сервис-факторам 1. Не указанные промежуточные значения скоростей, могут быть получены путем интерполяции, но необходимо учитывать, что Fr_1 при 500 min^{-1} и Fr_2 при 5 min^{-1} представляют собой максимально допустимые нагрузки. Значения нагрузок, которые приложены не по осевой линии выходного вала могут быть будут получены расчетом:

При 0.3L
$Fr_x = 1.25 \times F_{r1-2}$
При 0.8L
$Fr_x = 0.8 \times F_{r1-2}$

Tab. 2.6

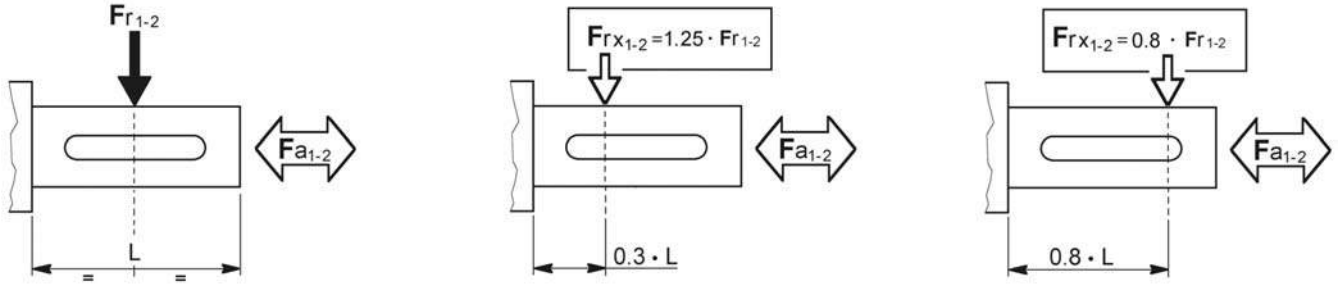

1.6 Prestazioni riduttori OR — *1.6 OR gearboxes performances* — 1.6 Характеристики редукторов OR

OR 63

10.5

ir	n_1 = 2800 min^{-1}				n_1 = 1400 min^{-1}				n_1 = 900 min^{-1}				n_1 = 500 min^{-1}				IEC
	n_2	T_{2M}	P	RD	n_2	T_{2M}	P	RD	n_2	T_{2M}	P	RD	n_2	T_{2M}	P	RD	
	min^{-1}	Nm	kW	%	min^{-1}	Nm	kW	%	min^{-1}	Nm	kW	%	min^{-1}	Nm	kW	%	
7.9	354	140	5.8	90	177	170	3.5	90	114	190	2.5	90	63	200	1.5	90	
10.3	272	150	4.7	90	136	185	2.9	90	88	200	2.0	90	49	215	1.2	90	
11.5	244	155	4.4	90	122	190	2.7	90	78	205	1.9	90	44	220	1.1	90	
13.3	211	175	4.3	90	105	220	2.7	90	68	235	1.9	90	38	245	1.1	90	
14.8	189	180	4.0	90	94	220	2.4	90	61	240	1.7	90	34	250	0.99	90	
17.2	163	185	3.5	90	82	220	2.1	90	52	245	1.5	90	29	255	0.86	90	112 B5
19.5	143	190	3.2	90	72	230	1.9	90	46	245	1.3	90	26	255	0.77	90	112 B14
23.7	118	220	3.0	90	59	240	1.6	90	38	260	1.1	90	21	270	0.66	90	100 B5
27.5	102	225	2.7	90	51	240	1.4	90	33	260	1.0	90	18.2	270	0.57	90	100 B14
31.2	90	230	2.4	90	45	240	1.3	90	29	260	0.88	90	16.0	270	0.50	90	
35.8	78	230	2.1	90	39	250	1.1	90	25	260	0.76	90	14.0	270	0.44	90	90 B5
44.6	63	230	1.7	90	31	250	0.90	90	20	260	0.61	90	11.2	270	0.35	90	90 B14
52.4	53	230	1.4	90	27	250	0.79	90	17.2	260	0.52	90	9.5	270	0.30	90	80 B5
69.0	41	230	1.1	90	20	250	0.58	90	13.0	260	0.39	90	7.2	270	0.23	90	80 B14
79.5	35	230	0.94	90	17.6	250	0.51	90	11.3	260	0.34	90	6.3	270	0.20	90	
90.6	31	200	0.72	90	15.4	230	0.41	90	9.9	250	0.29	90	5.5	265	0.17	90	71 B5
103.8	27	200	0.63	90	13.5	235	0.37	90	8.7	250	0.25	90	4.8	265	0.15	90	63 B5
129.3	22	200	0.51	90	10.8	240	0.30	90	7.0	260	0.21	90	3.9	270	0.12	90	
151.9	18.4	205	0.44	90	9.2	245	0.26	90	5.9	260	0.18	90	3.3	280	0.11	90	
200.1	14.0	210	0.34	90	7.0	250	0.20	90	4.5	260	0.14	90	2.5	280	0.08	90	
243.3	11.5	230	0.31	90	5.8	250	0.17	90	3.7	270	0.12	90	2.1	290	0.07	90	
280.4	10.0	230	0.27	90	5.0	250	0.15	90	3.2	280	0.10	90	1.8	290	0.06	90	
346.4	8.1	230	0.22	90	4.0	250	0.12	90	2.6	280	0.08	90	1.4	290	0.05	90	

Pt_N [kW]	tutti i rapporti *all ratios* Все передачи
	2.8

N.B. Per i riduttori evidenziati dal doppio bordo nella colonna delle potenze è necessario verificare lo scambio termico del riduttore (come indicato nel par. A-1.5). Per maggiori informazioni contattare l'ufficio tecnico STM.

N.B.
I pesi riportati sono indicativi e possono variare in funzione della versione del riduttore.

NOTE. Please pay attention to the frame around the input power value: for this gearboxes it's important to check the thermal capacity (comp. par. A-1.5). For details please contact our technical department).
For details please contact our technical

NOTE.
Listed weights are for reference only and can vary according to the gearbox version.

ПРИМЕЧАНИЕ. Обратите внимание на характеристики редукторов обведенных рамкой. Для этих редукторов необходимо провести проверку термической мощности (А-1.5). Для получения информации обращайтесь в наш технический отдел.

ПРИМЕЧАНИЕ
Указанный вес соответствует только исполнению с цилиндрических входным валом

1.6 Prestazioni riduttori OR — *1.6 OR gearboxes performances* — 1.6 Характеристики редукторов OR

OR 71

18.0

ir	n_1 = 2800 min^{-1}				n_1 = 1400 min^{-1}				n_1 = 900 min^{-1}				n_1 = 500 min^{-1}				IEC
	n_2	T_{2M}	P	RD	n_2	T_{2M}	P	RD	n_2	T_{2M}	P	RD	n_2	T_{2M}	P	RD	
	min^{-1}	Nm	kW	%	min^{-1}	Nm	kW	%	min^{-1}	Nm	kW	%	min^{-1}	Nm	kW	%	
6.9	408	220	10.4	90	204	270	6.4	90	131	294	4.5	90	73	296	2.5	90	
8.4	333	250	9.7	90	167	300	5.8	90	107	312	3.9	90	59	313	2.1	90	
9.9	282	260	8.5	90	141	320	5.2	90	91	350	3.7	90	50	350	2.0	90	
11.4	246	280	8.0	90	123	340	4.9	90	79	380	3.5	90	44	435	2.2	90	
13.9	201	320	7.5	90	100	400	4.7	90	65	440	3.3	90	36	490	2.1	90	
16.5	170	330	6.5	90	85	400	4.0	90	55	440	2.8	90	30	500	1.7	90	
18.7	150	330	5.8	90	75	410	3.6	90	48	460	2.6	90	27	560	1.8	90	
22.9	122	350	5.0	90	61	430	3.1	90	39	490	2.2	90	22	585	1.5	90	
27.1	103	375	4.5	90	52	460	2.8	90	33	525	2.0	90	18.5	597	1.3	90	
30.6	92	375	4.0	90	46	460	2.5	90	29	525	1.8	90	16.4	597	1.1	90	
37.1	76	375	3.3	90	38	460	2.0	90	24	525	1.5	90	13.5	597	0.94	90	112 B5 112 B14
42.6	66	375	2.9	90	33	460	1.8	90	21	525	1.3	90	11.7	597	0.81	90	
49.3	57	375	2.5	90	28	460	1.5	90	18.2	525	1.1	90	10.1	599	0.70	90	100 B5 100 B14
53.4	52	375	2.3	90	26	460	1.4	90	16.9	525	1.0	90	9.4	602	0.66	90	
57.9	48	375	2.1	90	24	460	1.3	90	15.5	525	0.95	90	8.6	604	0.60	90	
76.1	37	375	1.6	90	18.4	460	0.98	90	11.8	525	0.72	90	6.6	610	0.47	90	90 B5 90 B14
87.4	32	375	1.4	90	16.0	460	0.86	90	10.3	525	0.63	90	5.7	612	0.41	90	
98.6	28	375	1.2	90	14.2	460	0.76	90	9.1	525	0.56	90	5.1	614	0.36	90	80 B5 80 B14
107.6	26	375	1.1	90	13.0	460	0.70	90	8.4	525	0.51	90	4.6	598	0.32	90	
123.5	23	375	1.0	90	11.3	460	0.60	90	7.3	525	0.45	90	4.0	608	0.28	90	71 B5
143.1	19.6	375	0.86	90	9.8	460	0.52	90	6.3	525	0.38	90	3.5	618	0.25	90	
154.8	18.1	375	0.79	90	9.0	460	48	90	5.8	525	0.35	90	3.2	621	0.23	90	63 B5
168.0	16.7	375	0.73	90	8.3	460	0.44	90	5.4	525	0.33	90	3.0	622	0.22	90	
179.6	15.6	375	0.68	90	7.8	460	0.42	90	5.0	513	0.30	90	2.8	555	0.18	90	
193.6	14.5	375	0.63	90	7.2	460	0.39	90	4.6	516	0.28	90	2.6	558	0.17	90	
209.4	13.4	375	0.58	90	6.7	460	0.36	90	4.3	522	0.26	90	2.4	567	0.16	90	
220.8	12.7	375	0.55	90	6.3	460	0.34	90	4.1	525	0.25	90	2.3	625	0.17	90	
253.4	11.0	375	0.48	90	5.5	460	0.29	90	3.6	525	0.22	90	2.0	625	0.15	90	
286.0	9.8	375	0.43	90	4.9	460	0.26	90	3.1	525	0.19	90	1.7	625	0.12	90	
298.8	9.4	375	0.41	90	4.7	460	0.25	90	3.0	525	0.18	90	1.7	590	0.12	90	
342.9	8.2	375	0.36	90	4.1	460	0.22	90	2.6	525	0.16	90	1.5	607	0.11	90	
387.0	7.2	375	0.31	90	3.6	460	0.19	90	2.3	525	0.14	90	1.3	618	0.09	90	

Pt_N [kW]	tutti i rapporti *all ratios* все передачи
	4.0

N.B. Per i riduttori evidenziati dal doppio bordo nella colonna delle potenze è necessario verificare lo scambio termico del riduttore (come indicato nel par. A-1.5). Per maggiori informazioni contattare l'ufficio tecnico STM.

N.B.
I pesi riportati sono indicativi e possono variare in funzione della versione del riduttore.

NOTE. Please pay attention to the frame around the input power value: for this gearboxes it's important to check the thermal capacity (comp. par. A-1.5). For details please contact our technical department).
For details please contact our technical

NOTE.
Listed weights are for reference only and can vary according to the gearbox version.

ПРИМЕЧАНИЕ. Обратите внимание на характеристики редукторов обведенных рамкой. Для этих редукторов необходимо провести проверку термической мощности (А-1.5). Для получения информации обращайтесь в наш технический отдел.

ПРИМЕЧАНИЕ
Указанный вес соответствует только исполнению с цилиндрических входным валом

1.6 Prestazioni riduttori OR — *1.6 OR gearboxes performances* — 1.6 Характеристики редукторов OR

OR 80

20.0

ir	n_1 = 2800 min^{-1}				n_1 = 1400 min^{-1}				n_1 = 900 min^{-1}				n_1 = 500 min^{-1}				IEC
	n_2	T_{2M}	P	RD	n_2	T_{2M}	P	RD	n_2	T_{2M}	P	RD	n_2	T_{2M}	P	RD	
	min^{-1}	Nm	kW	%	min^{-1}	Nm	kW	%	min^{-1}	Nm	kW	%	min^{-1}	Nm	kW	%	
5,2	553	284	17,3	95	281	310	9,6	95	194	315	6,7	95	97	315	3,4	95	
7,1	401	348	15,4	95	204	380	8,5	95	141	386	6,0	95	70	386	3,0	95	
10,0	286	458	14,4	95	145	500	8,0	95	100	508	5,6	95	50	508	2,8	95	112 B5 112 B14
11,9	239	504	13,2	95	121	550	7,4	95	84	558	5,2	95	42	558	2,6	95	
14,6	195	549	11,8	95	99	600	6,6	95	68	609	4,6	95	34	609	2,3	95	100 B5 100 B14
16,7	171	549	10,4	95	87	600	5,8	95	60	609	4,0	95	30	609	2,0	95	
21,2	134	549	8,1	95	68	600	4,5	95	47	609	3,2	95	24	609	1,6	95	90 B5 90 B14
24,2	118	549	7,1	95	60	600	4,0	95	41	609	2,8	95	21	609	1,4	95	
31,0	92	504	5,1	95	47	550	2,8	95	32	558	2,0	95	16,1	558	1,0	95	80 B5 80 B14
39,8	72	504	4,0	95	36	550	2,2	95	25	558	1,5	95	12,6	558	0,8	95	
51,0	56	504	3,1	95	28	550	1,7	95	19,6	558	1,2	95	9,8	558	0,6	95	71 B5
57,0	50	458	2,5	95	25	500	1,4	95	17,5	508	1,0	95	8,8	508	0,5	95	
73,2	39	504	2,2	95	19,8	550	1,2	95	13,7	558	0,8	95	6,8	558	0,4	95	

Pt_N [kW]	tutti i rapporti *all ratios* все передачи
	8.5

N.B. Per i riduttori evidenziati dal doppio bordo nella colonna delle potenze è necessario verificare lo scambio termico del riduttore (come indicato nel par. A-1.5). Per maggiori informazioni contattare l'ufficio tecnico STM.

N.B.
I pesi riportati sono indicativi e possono variare in funzione della versione del riduttore.

NOTE. Please pay attention to the frame around the input power value: for this gearboxes it's important to check the thermal capacity (comp. par. A-1.5). For details please contact our technical department).
For details please contact our technical

NOTE.
Listed weights are for reference only and can vary according to the gearbox version.

ПРИМЕЧАНИЕ. Обратите внимание на характеристики редукторов обведенных рамкой. Для этих редукторов необходимо провести проверку термической мощности (А-1.5). Для получения информации обращайтесь в наш технический отдел.

ПРИМЕЧАНИЕ
Указанный вес соответствует только исполнению с цилиндрических входным валом

1.6 Prestazioni riduttori OR — *1.6 OR gearboxes performances* — 1.6 Характеристики редукторов OR

OR 90

44.0

ir	n_1 = 2800 min^{-1}				n_1 = 1400 min^{-1}				n_1 = 900 min^{-1}				n_1 = 500 min^{-1}				IEC
	n_2 min^{-1}	T_{2M} Nm	P kW	RD %	n_2 min^{-1}	T_{2M} Nm	P kW	RD %	n_2 min^{-1}	T_{2M} Nm	P kW	RD %	n_2 min^{-1}	T_{2M} Nm	P kW	RD %	
7.2	388	325	14.7	90	194	430	9.7	90	125	457	6.6	90	69	545	4.4	90	
9.0	310	350	12.6	90	155	450	8.1	90	100	490	5.7	90	55	586	3.7	90	
10.1	276	357	11.5	90	138	500	8.0	90	89	550	5.7	90	49	600	3.4	90	
11.5	244	400	11.4	90	122	520	7.4	90	79	560	5.1	90	44	613	3.1	90	
13.0	215	406	10.2	90	108	540	6.8	90	69	570	4.6	90	38	613	2.7	90	
14.0	200	528	12.3	90	100	590	6.9	90	64	740	5.5	90	36	850	3.6	90	
15.7	178	570	11.8	90	89	720	7.5	90	57	780	5.2	90	32	950	3.5	90	
17.7	158	570	10.5	90	79	750	6.8	90	51	820	4.9	90	28	950	3.1	90	
20.1	139	610	9.9	90	70	790	6.4	90	45	870	4.6	90	25	950	2.8	90	
23.0	122	640	9.1	90	61	820	5.8	90	39	900	4.1	90	22	950	2.4	90	
25.7	109	700	8.9	90	55	900	5.8	90	35	980	4.0	90	19.5	1122	2.5	90	
28.8	97	740	8.4	90	49	910	5.2	90	31	1040	3.8	90	17.3	1122	2.3	90	132 B5 132 B14
32.5	86	740	7.4	90	43	910	4.6	90	28	1040	3.4	90	15.4	1122	2.0	90	
36.9	76	740	6.5	90	38	910	4.0	90	24	1040	2.9	90	13.5	1122	1.8	90	112 B5 112 B14
42.2	66	740	5.7	90	33	910	3.5	90	21	1040	2.5	90	11.9	1122	1.6	90	
45.2	62	740	5.3	90	31	910	3.3	90	19.9	1040	2.4	90	11.1	1122	1.4	90	100 B5 100 B14
52.4	53	740	4.6	90	27	910	2.9	90	17.2	1040	2.1	90	9.5	1122	1.2	90	
59.5	47	740	4.0	90	24	910	2.5	90	15.1	1040	1.8	90	8.4	1122	1.1	90	90 B5 90 B14
73.3	38	740	3.3	90	19.1	910	2.0	90	12.3	1040	1.5	90	6.8	1122	0.89	90	
80.7	35	740	3.0	90	17.4	910	1.8	90	11.2	1040	1.4	90	6.2	1122	0.81	90	80 B5 80 B14
92.5	30	740	2.6	90	15.1	910	1.6	90	9.7	1040	1.2	90	5.4	1122	0.70	90	
94.4	30	740	2.6	90	14.8	910	1.6	90	9.5	1040	1.1	90	5.3	1122	0.69	90	71 B5
106.7	26	740	2.2	90	13.1	910	1.4	90	8.4	1040	1.0	90	4.7	1122	0.61	90	
122.3	23	740	2.0	90	11.4	910	1.2	90	7.4	1040	0.90	90	4.1	1122	0.54	90	
131.1	21	740	1.8	90	10.7	910	1.1	90	6.9	1040	0.83	90	3.8	1122	0.50	90	
151.9	18.4	740	1.6	90	9.2	910	0.97	90	5.9	1040	0.71	90	3.3	1122	0.43	90	
165.2	16.9	740	1.5	90	8.5	910	0.90	90	5.4	1040	0.65	90	3.0	1122	0.39	90	
212.6	13.2	740	1.1	90	6.6	910	0.70	90	4.2	1040	0.51	90	2.4	1122	0.31	90	
234.1	12.0	740	1.0	90	6.0	910	0.64	90	3.8	1040	0.46	90	2.1	1122	0.27	90	
268.3	10.4	740	0.90	90	5.2	910	0.55	90	3.4	1040	0.41	90	1.9	1122	0.25	90	
294.9	9.5	740	0.82	90	4.7	910	0.50	90	3.1	1040	0.38	90	1.7	1122	0.22	90	
309.6	9.0	740	0.77	90	4.5	910	0.48	90	2.9	1040	0.35	90	1.6	1122	0.21	90	
338.1	8.3	740	0.71	90	4.1	910	0.43	90	2.7	1040	0.33	90	1.5	1122	0.20	90	
390.0	7.2	740	0.62	90	3.6	910	0.38	90	2.3	1040	0.28	90	1.3	1122	0.17	90	

Pt_N [kW]	tutti i rapporti *all ratios* все передачи
	6.2

N.B. Per i riduttori evidenziati dal doppio bordo nella colonna delle potenze è necessario verificare lo scambio termico del riduttore (come indicato nel par. A-1.5). Per maggiori informazioni contattare l'ufficio tecnico STM.

N.B.
I pesi riportati sono indicativi e possono variare in funzione della versione del riduttore.

NOTE. Please pay attention to the frame around the input power value: for this gearboxes it's important to check the thermal capacity (comp. par. A-1.5). For details please contact our technical department).
For details please contact our technical

NOTE.
Listed weights are for reference only and can vary according to the gearbox version.

ПРИМЕЧАНИЕ. Обратите внимание на характеристики редукторов обведенных рамкой. Для этих редукторов необходимо провести проверку термической мощности (А-1.5). Для получения информации обращайтесь в наш технический отдел.

ПРИМЕЧАНИЕ
Указанный вес соответствует только исполнению с цилиндрических входным валом

1.6 Prestazioni riduttori OR — *1.6 OR gearboxes performances* — 1.6 Характеристики редукторов OR

OR 100

32.0

ir	n_1 = 2800 min^{-1}				n_1 = 1400 min^{-1}				n_1 = 900 min^{-1}				n_1 = 500 min^{-1}				IEC
	n_2	T_{2M}	P	RD	n_2	T_{2M}	P	RD	n_2	T_{2M}	P	RD	n_2	T_{2M}	P	RD	
	min^{-1}	Nm	kW	%	min^{-1}	Nm	kW	%	min^{-1}	Nm	kW	%	min^{-1}	Nm	kW	%	
5,2	553	458	27,9	95	281	500	15,5	95	194	508	10,9	95	97	508	5,4	95	
7,4	384	696	29,5	95	196	760	16,4	95	135	771	11,5	95	67	771	5,7	95	
10,0	286	897	28,3	95	145	980	15,7	95	100	995	11,0	95	50	995	5,5	95	
12,2	234	916	23,7	95	119	1000	13,1	95	82	1015	9,2	95	41	1015	4,6	95	132 B5 132 B14
14,6	195	1053	22,6	95	99	1150	12,6	95	68	1167	8,8	95	34	1167	4,4	95	
17,0	168	1099	20,4	95	85	1200	11,3	95	59	1218	7,9	95	29	1218	4,0	95	112 B5
21,2	134	1053	15,6	95	68	1150	8,7	95	47	1167	6,1	95	24	1167	3,0	95	100 B5
24,6	116	1099	14,0	95	59	1200	7,8	95	41	1218	5,5	95	20	1218	2,7	95	
31,0	92	1007	10,2	95	47	1100	5,7	95	32	1117	4,0	95	16,1	1117	2,0	95	90 B5
40,5	70	962	7,5	95	36	1050	4,1	95	25	1066	2,9	95	12,4	1066	1,5	95	80 B5
51,0	56	1053	6,5	95	28	1150	3,6	95	19,6	1167	2,5	95	9,8	1167	1,3	95	
58,0	49	916	5,0	95	25	1000	2,8	95	17,2	1015	1,9	95	8,6	1015	1,0	95	
73,2	39	916	3,9	95	19,8	1000	2,2	95	13,7	1015	1,5	95	6,8	1015	0,8	95	

Pt_N [kW]	tutti i rapporti *all ratios* все передачи
	13.5

C

N.B. Per i riduttori evidenziati dal doppio bordo nella colonna delle potenze è necessario verificare lo scambio termico del riduttore (come indicato nel par. A-1.5). Per maggiori informazioni contattare l'ufficio tecnico STM.

N.B.
I pesi riportati sono indicativi e possono variare in funzione della versione del riduttore.

NOTE. Please pay attention to the frame around the input power value: for this gearboxes it's important to check the thermal capacity (comp. par. A-1.5). For details please contact our technical department).
For details please contact our technical

NOTE.
Listed weights are for reference only and can vary according to the gearbox version.

ПРИМЕЧАНИЕ. Обратите внимание на характеристики редукторов обведенных рамкой. Для этих редукторов необходимо провести проверку термической мощности (А-1.5). Для получения информации обращайтесь в наш технический отдел.

ПРИМЕЧАНИЕ
Указанный вес соответствует только исполнению с цилиндрических входным валом

1.6 Prestazioni riduttori OR — *1.6 OR gearboxes performances* — 1.6 Характеристики редукторов OR

OR 112

68.0

ir	n_1 = 2800 min^{-1}				n_1 = 1400 min^{-1}				n_1 = 900 min^{-1}				n_1 = 500 min^{-1}				IEC
	n_2	T_{2M}	P	RD	n_2	T_{2M}	P	RD	n_2	T_{2M}	P	RD	n_2	T_{2M}	P	RD	
	min^{-1}	Nm	kW	%	min^{-1}	Nm	kW	%	min^{-1}	Nm	kW	%	min^{-1}	Nm	kW	%	
7.7	366	540	23	90	183	670	14.3	90	118	760	10.4	90	65	800	6.1	90	
8.9	315	580	21	90	157	715	13.1	90	101	810	9.5	90	56	850	5.5	90	
11.8	238	690	19.1	90	119	850	11.8	90	77	970	8.7	90	43	1000	5.0	90	
13.1	214	720	17.9	90	107	890	11.1	90	69	1000	8.0	90	38	1050	4.6	90	
16.1	174	940	19.0	90	87	1160	11.7	90	56	1300	8.5	90	31	1400	5.0	90	
17.9	156	1000	18.2	90	78	1230	11.2	90	50	1400	8.1	90	28	1450	4.7	90	
20.9	134	1040	16.2	90	67	1280	10.0	90	43	1460	7.3	90	24	1500	4.2	90	
22.3	126	1350	19.8	90	63	1750	12.8	90	40	1850	8.6	90	22	1900	4.9	90	
23.6	119	1100	15.2	90	59	1350	9.3	90	38	1540	6.8	90	21	1500	3.7	90	
25.6	109	1130	14.3	90	55	1400	9.0	90	35	1600	6.5	90	19.5	1600	3.6	90	
29.4	95	1420	15.7	90	48	1750	9.8	90	31	1900	6.9	90	17.0	1900	3.8	90	
32.8	85	1450	14.3	90	43	1750	8.8	90	27	1900	6.0	90	15.2	1900	3.4	90	
38.2	73	1450	12.3	90	37	1750	7.5	90	24	1900	5.3	90	13.1	1900	2.9	90	
43.2	65	1450	11.0	90	32	1750	6.5	90	21	1900	4.6	90	11.6	1900	2.6	90	160 B5
46.8	60	1450	10.1	90	30	1750	6.1	90	19.2	1900	4.2	90	10.7	1900	2.4	90	132 B5
53.4	52	1450	8.8	90	26	1750	5.3	90	16.9	1900	3.7	90	9.4	1900	2.1	90	112 B5
57.2	49	1450	8.3	90	24	1750	4.9	90	15.7	1900	3.5	90	8.7	1900	1.9	90	100 B5
64.6	43	1450	7.3	90	22	1750	4.5	90	13.9	1900	3.1	90	7.7	1900	1.7	90	
77.0	36	1450	6.1	90	18.2	1750	3.7	90	11.7	1900	2.6	90	6.5	1900	1.4	90	90 B5
85.4	33	1450	5.6	90	16.4	1750	3.3	90	10.5	1900	2.3	90	5.9	1900	1.3	90	80 B5
93.9	30	1450	5.1	90	14.9	1750	3.0	90	9.6	1900	2.1	90	5.3	1900	1.2	90	
102.8	27	1450	4.6	90	13.6	1750	2.8	90	8.8	1900	1.9	90	4.9	1900	1.1	90	
110.9	25	1450	4.2	90	12.6	1750	2.6	90	8.1	1900	1.8	90	4.5	1900	0.99	90	
125.2	22	1450	3.7	90	11.2	1750	2.3	90	7.2	1900	1.6	90	4.0	1900	0.88	90	
135.6	21	1450	3.5	90	10.3	1750	2.1	90	6.6	1900	1.5	90	3.7	1900	0.82	90	
154.8	18.1	1450	3.1	90	9.0	1750	1.8	90	5.8	1900	1.3	90	3.2	1900	0.71	90	
166.0	16.9	1450	2.9	90	8.4	1750	1.7	90	5.4	1900	1.2	90	3.0	1900	0.66	90	
194.9	14.4	1450	2.4	90	7.2	1750	1.5	90	4.6	1750	0.94	90	2.6	1750	0.53	90	
223.5	12.5	1450	2.1	90	6.3	1750	1.3	90	4.0	1900	0.88	90	2.2	1900	0.49	90	
247.9	11.3	1450	1.9	90	5.6	1750	1.1	90	3.6	1900	0.80	90	2.0	1900	0.44	90	
272.4	10.3	1450	1.7	90	5.1	1750	1.0	90	3.3	1900	0.73	90	1.8	1900	0.40	90	
298.1	9.4	1450	1.6	90	4.7	1750	0.96	90	3.0	1900	0.66	90	1.7	1900	0.38	90	
342.9	8.2	1450	1.4	90	4.1	1750	0.83	90	2.6	1750	0.53	90	1.5	1750	0.31	90	
375.3	7.5	1450	1.3	90	3.7	1750	0.75	90	2.4	1750	0.49	90	1.3	1750	0.26	90	

Pt_N [kW]	tutti i rapporti *all ratios* все передачи
	9.5

N.B. Per i riduttori evidenziati dal doppio bordo nella colonna delle potenze è necessario verificare lo scambio termico del riduttore (come indicato nel par. A-1.5). Per maggiori informazioni contattare l'ufficio tecnico STM.

N.B.
I pesi riportati sono indicativi e possono variare in funzione della versione del riduttore.

NOTE. Please pay attention to the frame around the input power value: for this gearboxes it's important to check the thermal capacity (comp. par. A-1.5). For details please contact our technical department).
For details please contact our technical

NOTE.
Listed weights are for reference only and can vary according to the gearbox version.

ПРИМЕЧАНИЕ. Обратите внимание на характеристики редукторов обведенных рамкой. Для этих редукторов необходимо провести проверку термической мощности (А-1.5). Для получения информации обращайтесь в наш технический отдел.

ПРИМЕЧАНИЕ
Указанный вес соответствует только исполнению с цилиндрических входным валом

OR 125

56.0

ir	n_1 = 2800 min^{-1}				n_1 = 1400 min^{-1}				n_1 = 900 min^{-1}				n_1 = 500 min^{-1}				IEC
	n_2	T_{2M}	P	RD	n_2	T_{2M}	P	RD	n_2	T_{2M}	P	RD	n_2	T_{2M}	P	RD	
	min^{-1}	Nm	kW	%	min^{-1}	Nm	kW	%	min^{-1}	Nm	kW	%	min^{-1}	Nm	kW	%	
5,2	553	916	55,8	95	281	1000	31,0	95	194	1015	21,7	95	97	1015	10,9	95	
7,4	384	1191	50,4	95	196	1300	28,0	95	135	1320	19,6	95	67	1320	9,8	95	
10,2	281	1648	51,0	95	143	1800	28,3	95	98	1827	19,8	95	49	1827	9,9	95	180 B5
12,2	234	1740	44,9	95	119	1900	25,0	95	82	1929	17,5	95	41	1929	8,7	95	160 B5
14,6	195	1969	42,3	95	99	2150	23,5	95	68	2182	16,4	95	34	2182	8,2	95	132 B5
17,0	168	2106	39,0	95	85	2300	21,7	95	59	2335	15,2	95	29	2335	7,6	95	132 B14
21,2	134	1969	29,2	95	68	2150	16,2	95	47	2182	11,3	95	24	2182	5,7	95	112 B5
24,6	116	2106	26,9	95	59	2300	15,0	95	41	2335	10,5	95	20	2335	5,2	95	
31,9	89	2061	20,3	95	45	2250	11,3	95	31	2284	7,9	95	15,7	2284	3,9	95	100 B5
40,5	70	1877	14,6	95	36	2050	8,1	95	25	2081	5,7	95	12,4	2081	2,8	95	90 B5
52,6	54	2106	12,6	95	28	2300	7,0	95	19,0	2335	4,9	95	9,5	2335	2,4	95	80 B5
58,0	49	1832	9,9	95	25	2000	5,5	95	17,2	2030	3,9	95	8,6	2030	1,9	95	
75,4	38	1832	7,6	95	19,2	2000	4,2	95	13,3	2030	3,0	95	6,6	2030	1,5	95	

Pt_N [kW]	tutti i rapporti *all ratios* все передачи
	18.0

N.B. Per i riduttori evidenziati dal doppio bordo nella colonna delle potenze è necessario verificare lo scambio termico del riduttore (come indicato nel par. A-1.5). Per maggiori informazioni contattare l'ufficio tecnico STM.

N.B.
I pesi riportati sono indicativi e possono variare in funzione della versione del riduttore.

NOTE. Please pay attention to the frame around the input power value: for this gearboxes it's important to check the thermal capacity (comp. par. A-1.5). For details please contact our technical department).
For details please contact our technical

NOTE.
Listed weights are for reference only and can vary according to the gearbox version.

ПРИМЕЧАНИЕ. Обратите внимание на характеристики редукторов обведенных рамкой. Для этих редукторов необходимо провести проверку термической мощности (А-1.5). Для получения информации обращайтесь в наш технический отдел.

ПРИМЕЧАНИЕ
Указанный вес соответствует только исполнению с цилиндрических входным валом

OR 132

70

ir	n_1 = 2800 min^{-1}				n_1 = 1400 min^{-1}				n_1 = 900 min^{-1}				n_1 = 500 min^{-1}				IEC
	n_2	T_{2M}	P	RD	n_2	T_{2M}	P	RD	n_2	T_{2M}	P	RD	n_2	T_{2M}	P	RD	
	min^{-1}	Nm	kW	%	min^{-1}	Nm	kW	%	min^{-1}	Nm	kW	%	min^{-1}	Nm	kW	%	
16.0	178.4	1556.8	30.9	94.0	90.8	1700.0	17.2	94.0	62.6	1725.5	12.0	94.0	31.3	1725.5	6.0	94.0	
17.9	158.9	1648.4	29.2	94.0	80.8	1800.0	16.2	94.0	55.7	1827.0	11.3	94.0	27.9	1827.0	5.7	94.0	
20.3	140.7	1831.6	28.7	94.0	71.6	2000.0	16.0	94.0	49.4	2030.0	11.2	94.0	24.7	2030.0	5.6	94.0	
21.7	131.6	2014.7	29.5	94.0	67.0	2200.0	16.4	94.0	46.2	2233.0	11.5	94.0	23.1	2233.0	5.7	94.0	
24.3	117.2	2106.3	27.5	94.0	59.6	2300.0	15.3	94.0	41.1	2334.5	10.7	94.0	20.6	2334.5	5.3	94.0	
27.5	103.8	2454.3	28.4	94.0	52.8	2680.0	15.8	94.0	36.4	2720.2	11.0	94.0	18.2	2720.2	5.5	94.0	
31.2	91.4	2884.7	29.4	94.0	46.5	3150.0	16.3	94.0	32.1	3197.3	11.4	94.0	16.0	3197.3	5.7	94.0	
36.3	78.5	3205.3	28.0	94.0	40.0	3500.0	15.6	94.0	27.6	3552.5	10.9	94.0	13.8	3552.5	5.5	94.0	
41.7	68.3	3205.3	24.4	94.0	34.7	3500.0	13.5	94.0	24.0	3552.5	9.5	94.0	12.0	3552.5	4.7	94.0	90 B5
44.9	63.4	3205.3	22.6	94.0	32.3	3500.0	12.6	94.0	22.3	3552.5	8.8	94.0	11.1	3552.5	4.4	94.0	100 B5
52.6	54.2	3205.3	19.3	94.0	27.6	3500.0	10.7	94.0	19.0	3552.5	7.5	94.0	9.5	3552.5	3.8	94.0	112 B5
57.3	49.7	3205.3	17.8	94.0	25.3	3500.0	9.9	94.0	17.5	3552.5	6.9	94.0	8.7	3552.5	3.5	94.0	
65.1	43.8	3205.3	15.6	94.0	22.3	3500.0	8.7	94.0	15.4	3552.5	6.1	94.0	7.7	3552.5	3.0	94.0	132 B5
76.3	37.4	3205.3	13.3	94.0	19.0	3500.0	7.4	94.0	13.1	3552.5	5.2	94.0	6.6	3552.5	2.6	94.0	160 B5
83.0	34.3	3205.3	12.3	94.0	17.5	3500.0	6.8	94.0	12.0	3552.5	4.8	94.0	6.0	3552.5	2.4	94.0	180 B5
90.8	31.4	3205.3	11.2	94.0	16.0	3500.0	6.2	94.0	11.0	3552.5	4.4	94.0	5.5	3552.5	2.2	94.0	
99.4	28.7	3205.3	10.2	94.0	14.6	3500.0	5.7	94.0	10.1	3552.5	4.0	94.0	5.0	3552.5	2.0	94.0	
109.4	26.1	3205.3	9.3	94.0	13.3	3500.0	5.2	94.0	9.1	3552.5	3.6	94.0	4.6	3552.5	1.8	94.0	
125.5	22.7	3205.3	8.1	94.0	11.6	3500.0	4.5	94.0	8.0	3552.5	3.2	94.0	4.0	3552.5	1.6	94.0	
136.7	20.9	3205.3	7.4	94.0	10.6	3500.0	4.1	94.0	7.3	3552.5	2.9	94.0	3.7	3552.5	1.4	94.0	
149.5	19.1	3205.3	6.8	94.0	9.7	3500.0	3.8	94.0	6.7	3552.5	2.6	94.0	3.3	3552.5	1.3	94.0	
164.6	17.3	3205.3	6.2	94.0	8.8	3500.0	3.4	94.0	6.1	3552.5	2.4	94.0	3.0	3552.5	1.2	94.0	
180.0	15.8	3205.3	5.7	94.0	8.1	3500.0	3.1	94.0	5.6	3552.5	2.2	94.0	2.8	3552.5	1.1	94.0	

Pt_N [kW]	tutti i rapporti *all ratios* все передачи
	23.0

N.B. Per i riduttori evidenziati dal doppio bordo nella colonna delle potenze è necessario verificare lo scambio termico del riduttore (come indicato nel par. A-1.5). Per maggiori informazioni contattare l'ufficio tecnico STM.

N.B.
I pesi riportati sono indicativi e possono variare in funzione della versione del riduttore.

NOTE. Please pay attention to the frame around the input power value: for this gearboxes it's important to check the thermal capacity (comp. par. A-1.5). For details please contact our technical department).
For details please contact our technical

NOTE.
Listed weights are for reference only and can vary according to the gearbox version.

ПРИМЕЧАНИЕ. Обратите внимание на характеристики редукторов обведенных рамкой. Для этих редукторов необходимо провести проверку термической мощности (А-1.5). Для получения информации обращайтесь в наш технический отдел.

ПРИМЕЧАНИЕ
Указанный вес соответствует только исполнению с цилиндрических входным валом

1.6 Prestazioni riduttori OR — *1.6 OR gearboxes performances* — 1.6 Характеристики редукторов OR

OR 140

110.0

ir	n_1 = 2800 min^{-1}				n_1 = 1400 min^{-1}				n_1 = 900 min^{-1}				n_1 = 500 min^{-1}				IEC
	n_2	T_{2M}	P	RD	n_2	T_{2M}	P	RD	n_2	T_{2M}	P	RD	n_2	T_{2M}	P	RD	
	min^{-1}	Nm	kW	%	min^{-1}	Nm	kW	%	min^{-1}	Nm	kW	%	min^{-1}	Nm	kW	%	
7,6	376	3663	151,6	95	191	4000	84,2	95	132	4060	59,0	95	66	4060	29,5	95	200 B5
10,3	277	3663	111,9	95	141	4000	62,2	95	97	4060	43,5	95	49	4060	21,8	95	180 B5
12,3	233	3755	96,2	95	118	4100	53,5	95	82	4162	37,4	95	41	4162	18,7	95	
14,9	191	3846	80,8	95	97	4200	44,9	95	67	4263	31,4	95	33	4263	15,7	95	160 B5
20,2	141	3846	59,8	95	72	4200	33,2	95	50	4263	23,3	95	25	4263	11,6	95	132 B5
24,6	116	3938	50,2	95	59	4300	27,9	95	41	4365	19,5	95	20	4365	9,8	95	132 B14
33,4	85	4029	37,9	95	43	4400	21,1	95	30	4466	14,7	95	15,0	4466	7,4	95	112 B5
40,7	70	3755	29,0	95	36	4100	16,1	95	25	4162	11,3	95	12,3	4162	5,6	95	100 B5
51,3	56	4121	25,2	95	28	4500	14,0	95	19,5	4568	9,8	95	9,7	4568	4,9	95	90 B5
57,4	50	3846	21,0	95	25	4200	11,7	95	17,4	4263	8,2	95	8,7	4263	4,1	95	
72,3	39	3663	15,9	95	20	4000	8,8	95	13,8	4060	6,2	95	6,9	4060	3,1	95	80 B5

Pt_N [kW]	tutti i rapporti *all ratios* все передачи
	29.0

N.B. Per i riduttori evidenziati dal doppio bordo nella colonna delle potenze è necessario verificare lo scambio termico del riduttore (come indicato nel par. A-1.5). Per maggiori informazioni contattare l'ufficio tecnico STM.

N.B.
I pesi riportati sono indicativi e possono variare in funzione della versione del riduttore.

NOTE. Please pay attention to the frame around the input power value: for this gearboxes it's important to check the thermal capacity (comp. par. A-1.5). For details please contact our technical department).
For details please contact our technical

NOTE.
Listed weights are for reference only and can vary according to the gearbox version.

ПРИМЕЧАНИЕ. Обратите внимание на характеристики редукторов обведенных рамкой. Для этих редукторов необходимо провести проверку термической мощности (А-1.5). Для получения информации обращайтесь в наш технический отдел.

ПРИМЕЧАНИЕ
Указанный вес соответствует только исполнению с цилиндрических входным валом

OR 150

120

ir	n_1 = 2800 min^{-1}				n_1 = 1400 min^{-1}				n_1 = 900 min^{-1}				n_1 = 500 min^{-1}				IEC
	n_2	T_{2M}	P	RD	n_2	T_{2M}	P	RD	n_2	T_{2M}	P	RD	n_2	T_{2M}	P	RD	
	min^{-1}	Nm	kW	%	min^{-1}	Nm	kW	%	min^{-1}	Nm	kW	%	min^{-1}	Nm	kW	%	
15.7	181.4	2472.6	50.0	94.0	92.3	2700.0	27.8	94.0	63.7	2740.5	19.4	94.0	31.8	2740.5	9.7	94.0	
18.6	153.0	2930.5	49.9	94.0	77.8	3200.0	27.7	94.0	53.7	3248.0	19.4	94.0	26.8	3248.0	9.7	94.0	
21.6	132.2	3571.6	52.6	94.0	67.3	3900.0	29.2	94.0	46.4	3958.5	20.5	94.0	23.2	3958.5	10.2	94.0	
22.9	124.6	3846.3	53.4	94.0	63.4	4200.0	29.7	94.0	43.7	4263.0	20.8	94.0	21.9	4263.0	10.4	94.0	
25.9	110.2	4121.1	50.6	94.0	56.1	4500.0	28.1	94.0	38.7	4567.5	19.7	94.0	19.3	4567.5	9.8	94.0	
30.3	94.1	4578.9	48.0	94.0	47.9	5000.0	26.7	94.0	33.0	5075.0	18.7	94.0	16.5	5075.0	9.3	94.0	
34.5	82.6	4578.9	42.1	94.0	42.0	5000.0	23.4	94.0	29.0	5075.0	16.4	94.0	14.5	5075.0	8.2	94.0	
36.9	77.2	4578.9	39.4	94.0	39.3	5000.0	21.9	94.0	27.1	5075.0	15.3	94.0	13.5	5075.0	7.7	94.0	
42.6	66.8	4578.9	34.1	94.0	34.0	5000.0	18.9	94.0	23.5	5075.0	13.3	94.0	11.7	5075.0	6.6	94.0	100 B5
46.0	61.9	4578.9	31.6	94.0	31.5	5000.0	17.5	94.0	21.7	5075.0	12.3	94.0	10.9	5075.0	6.1	94.0	112 B5
54.3	52.5	4578.9	26.8	94.0	26.7	5000.0	14.9	94.0	18.4	5075.0	10.4	94.0	9.2	5075.0	5.2	94.0	132 B5
59.4	48.0	4578.9	24.5	94.0	24.4	5000.0	13.6	94.0	16.8	5075.0	9.5	94.0	8.4	5075.0	4.8	94.0	160 B5
66.7	42.7	4578.9	21.8	94.0	21.7	5000.0	12.1	94.0	15.0	5075.0	8.5	94.0	7.5	5075.0	4.2	94.0	
78.7	36.2	4578.9	18.5	94.0	18.4	5000.0	10.3	94.0	12.7	5075.0	7.2	94.0	6.4	5075.0	3.6	94.0	180 B5
86.0	33.1	4578.9	16.9	94.0	16.9	5000.0	9.4	94.0	11.6	5075.0	6.6	94.0	5.8	5075.0	3.3	94.0	200 B5
94.6	30.1	4578.9	15.4	94.0	15.3	5000.0	8.5	94.0	10.6	5075.0	6.0	94.0	5.3	5075.0	3.0	94.0	
101.7	28.0	4578.9	14.3	94.0	14.3	5000.0	7.9	94.0	9.8	5075.0	5.6	94.0	4.9	5075.0	2.8	94.0	
109.8	26.0	4578.9	13.2	94.0	13.2	5000.0	7.4	94.0	9.1	5075.0	5.1	94.0	4.6	5075.0	2.6	94.0	
129.5	22.0	4578.9	11.2	94.0	11.2	5000.0	6.2	94.0	7.7	5075.0	4.4	94.0	3.9	5075.0	2.2	94.0	
141.6	20.1	4578.9	10.3	94.0	10.2	5000.0	5.7	94.0	7.1	5075.0	4.0	94.0	3.5	5075.0	2.0	94.0	
155.7	18.3	4578.9	9.3	94.0	9.3	5000.0	5.2	94.0	6.4	5075.0	3.6	94.0	3.2	5075.0	1.8	94.0	
185.5	15.4	4395.8	7.5	94.0	7.8	4800.0	4.2	94.0	5.4	4872.0	2.9	94.0	2.7	4872.0	1.5	94.0	
204.2	14.0	4212.6	6.5	94.0	7.1	4600.0	3.6	94.0	4.9	4669.0	2.5	94.0	2.4	4669.0	1.3	94.0	

Pt_N [kW]	tutti i rapporti *all ratios* все передачи
	28.0

N.B. Per i riduttori evidenziati dal doppio bordo nella colonna delle potenze è necessario verificare lo scambio termico del riduttore (come indicato nel par. A-1.5). Per maggiori informazioni contattare l'ufficio tecnico STM.

N.B.
I pesi riportati sono indicativi e possono variare in funzione della versione del riduttore.

NOTE. Please pay attention to the frame around the input power value: for this gearboxes it's important to check the thermal capacity (comp. par. A-1.5). For details please contact our technical department).
For details please contact our technical

NOTE.
Listed weights are for reference only and can vary according to the gearbox version.

ПРИМЕЧАНИЕ. Обратите внимание на характеристики редукторов обведенных рамкой. Для этих редукторов необходимо провести проверку термической мощности (А-1.5). Для получения информации обращайтесь в наш технический отдел.

ПРИМЕЧАНИЕ
Указанный вес соответствует только исполнению с цилиндрических входным валом

OR 170

180

ir	n_1 = 2800 min^{-1}				n_1 = 1400 min^{-1}				n_1 = 900 min^{-1}				n_1 = 500 min^{-1}				IEC
	n_2	T_{2M}	P	RD	n_2	T_{2M}	P	RD	n_2	T_{2M}	P	RD	n_2	T_{2M}	P	RD	
	min^{-1}	Nm	kW	%	min^{-1}	Nm	kW	%	min^{-1}	Nm	kW	%	min^{-1}	Nm	kW	%	
15.5	184.1	4212.6	86.4	94.0	93.7	4600.0	48.0	94.0	64.6	4669.0	33.6	94.0	32.3	4669.0	16.8	94.0	
17.5	163.0	4578.9	83.1	94.0	82.9	5000.0	46.2	94.0	57.2	5075.0	32.3	94.0	28.6	5075.0	16.2	94.0	
18.6	153.0	5128.4	87.4	94.0	77.8	5600.0	48.6	94.0	53.7	5684.0	34.0	94.0	26.8	5684.0	17.0	94.0	
23.7	120.2	6410.5	85.9	94.0	61.2	7000.0	47.7	94.0	42.2	7105.0	33.4	94.0	21.1	7105.0	16.7	94.0	
25.2	112.9	6868.4	86.4	94.0	57.4	7500.0	48.0	94.0	39.6	7612.5	33.6	94.0	19.8	7612.5	16.8	94.0	
28.8	99.0	6868.4	75.7	94.0	50.3	7500.0	42.1	94.0	34.7	7612.5	29.4	94.0	17.4	7612.5	14.7	94.0	
30.9	92.4	6868.4	70.7	94.0	47.0	7500.0	39.3	94.0	32.4	7612.5	27.5	94.0	16.2	7612.5	13.7	94.0	
35.7	79.8	6868.4	61.1	94.0	40.6	7500.0	33.9	94.0	28.0	7612.5	23.8	94.0	14.0	7612.5	11.9	94.0	
41.8	68.1	6868.4	52.1	94.0	34.7	7500.0	29.0	94.0	23.9	7612.5	20.3	94.0	12.0	7612.5	10.1	94.0	100 B5
45.6	62.6	6868.4	47.9	94.0	31.8	7500.0	26.6	94.0	22.0	7612.5	18.6	94.0	11.0	7612.5	9.3	94.0	112 B5
49.8	57.2	6868.4	43.7	94.0	29.1	7500.0	24.3	94.0	20.1	7612.5	17.0	94.0	10.0	7612.5	8.5	94.0	132 B5
54.3	52.5	6868.4	40.2	94.0	26.7	7500.0	22.3	94.0	18.4	7612.5	15.6	94.0	9.2	7612.5	7.8	94.0	
64.0	44.5	6868.4	34.0	94.0	22.6	7500.0	18.9	94.0	15.6	7612.5	13.2	94.0	7.8	7612.5	6.6	94.0	160 B5
68.9	41.4	6868.4	31.6	94.0	21.0	7500.0	17.6	94.0	14.5	7612.5	12.3	94.0	7.3	7612.5	6.2	94.0	180 B5
75.0	38.0	6868.4	29.1	94.0	19.3	7500.0	16.1	94.0	13.3	7612.5	11.3	94.0	6.7	7612.5	5.7	94.0	
81.7	34.9	6868.4	26.7	94.0	17.7	7500.0	14.8	94.0	12.2	7612.5	10.4	94.0	6.1	7612.5	5.2	94.0	200 B5
89.4	31.9	6868.4	24.4	94.0	16.2	7500.0	13.5	94.0	11.2	7612.5	9.5	94.0	5.6	7612.5	4.7	94.0	225 B5
98.4	29.0	6868.4	22.2	94.0	14.7	7500.0	12.3	94.0	10.2	7612.5	8.6	94.0	5.1	7612.5	4.3	94.0	
113.9	25.0	6868.4	19.1	94.0	12.7	7500.0	10.6	94.0	8.8	7612.5	7.4	94.0	4.4	7612.5	3.7	94.0	
124.1	23.0	6868.4	17.6	94.0	11.7	7500.0	9.8	94.0	8.1	7612.5	6.8	94.0	4.0	7612.5	3.4	94.0	
135.8	21.0	6868.4	16.1	94.0	10.7	7500.0	8.9	94.0	7.4	7612.5	6.2	94.0	3.7	7612.5	3.1	94.0	
149.4	19.1	6868.4	14.6	94.0	9.7	7500.0	8.1	94.0	6.7	7612.5	5.7	94.0	3.3	7612.5	2.8	94.0	
162.7	17.5	6868.4	13.4	94.0	8.9	7500.0	7.4	94.0	6.1	7612.5	5.2	94.0	3.1	7612.5	2.6	94.0	
178.1	16.0	6318.9	11.3	94.0	8.1	6900.0	6.3	94.0	5.6	7003.5	4.4	94.0	2.8	7003.5	2.2	94.0	
196.0	14.5	6044.2	9.8	94.0	7.4	6600.0	5.4	94.0	5.1	6699.0	3.8	94.0	2.6	6699.0	1.9	94.0	

Pt_N [kW]	tutti i rapporti *all ratios* все передачи
	34.0

N.B. Per i riduttori evidenziati dal doppio bordo nella colonna delle potenze è necessario verificare lo scambio termico del riduttore (come indicato nel par. A-1.5). Per maggiori informazioni contattare l'ufficio tecnico STM.

N.B.
I pesi riportati sono indicativi e possono variare in funzione della versione del riduttore.

NOTE. Please pay attention to the frame around the input power value: for this gearboxes it's important to check the thermal capacity (comp. par. A-1.5). For details please contact our technical department).
For details please contact our technical

NOTE.
Listed weights are for reference only and can vary according to the gearbox version.

ПРИМЕЧАНИЕ. Обратите внимание на характеристики редукторов обведенных рамкой. Для этих редукторов необходимо провести проверку термической мощности (А-1.5). Для получения информации обращайтесь в наш технический отдел.

ПРИМЕЧАНИЕ
Указанный вес соответствует только исполнению с цилиндрических входным валом

OR 190

250

ir	n_1 = 2800 min^{-1}				n_1 = 1400 min^{-1}				n_1 = 900 min^{-1}				n_1 = 500 min^{-1}				IEC
	n_2	T_{2M}	P	RD	n_2	T_{2M}	P	RD	n_2	T_{2M}	P	RD	n_2	T_{2M}	P	RD	
	min^{-1}	Nm	kW	%	min^{-1}	Nm	kW	%	min^{-1}	Nm	kW	%	min^{-1}	Nm	kW	%	
15.5	184.1	5898	121.0	94.0	93.7	6440	67.2	94.0	64.6	6537	47.0	94.0	32.3	6537	23.5	94.0	
17.5	163.0	6411	116.4	94.0	82.9	7000	64.7	94.0	57.2	7105	45.3	94.0	28.6	7105	22.6	94.0	
18.6	153.0	7180	122.4	94.0	77.8	7840	68.0	94.0	53.7	7958	47.6	94.0	26.8	7958	23.8	94.0	
23.7	120.2	8792	117.8	94.0	61.2	9600	65.4	94.0	42.2	9744	45.8	94.0	21.1	9744	22.9	94.0	
25.2	112.9	8975	112.9	94.0	57.4	9800	62.7	94.0	39.6	9947	43.9	94.0	19.8	9947	21.9	94.0	
28.8	99.0	9158	100.9	94.0	50.3	10000	56.1	94.0	34.7	10150	39.3	94.0	17.4	10150	19.6	94.0	
30.9	92.4	9387	96.6	94.0	47.0	10250	53.7	94.0	32.4	10404	37.6	94.0	16.2	10404	18.8	94.0	
35.7	79.8	9616	85.5	94.0	40.6	10500	47.5	94.0	28.0	10658	33.3	94.0	14.0	10658	16.6	94.0	
41.8	68.1	9616	73.0	94.0	34.7	10500	40.5	94.0	23.9	10658	28.4	94.0	12.0	10658	14.2	94.0	132 B5
45.6	62.6	9616	67.0	94.0	31.8	10500	37.2	94.0	22.0	10658	26.1	94.0	11.0	10658	13.0	94.0	160 B5
49.8	57.2	9616	61.2	94.0	29.1	10500	34.0	94.0	20.1	10658	23.8	94.0	10.0	10658	11.9	94.0	
54.3	52.5	9616	56.2	94.0	26.7	10500	31.2	94.0	18.4	10658	21.9	94.0	9.2	10658	10.9	94.0	180 B5
64.0	44.5	9616	47.7	94.0	22.6	10500	26.5	94.0	15.6	10658	18.5	94.0	7.8	10658	9.3	94.0	200 B5
68.9	41.4	9616	44.3	94.0	21.0	10500	24.6	94.0	14.5	10658	17.2	94.0	7.3	10658	8.6	94.0	225 B5
75.0	38.0	9616	40.7	94.0	19.3	10500	22.6	94.0	13.3	10658	15.8	94.0	6.7	10658	7.9	94.0	
81.7	34.9	9616	37.4	94.0	17.7	10500	20.8	94.0	12.2	10658	14.5	94.0	6.1	10658	7.3	94.0	250 B5
89.4	31.9	9616	34.1	94.0	16.2	10500	19.0	94.0	11.2	10658	13.3	94.0	5.6	10658	6.6	94.0	280 B5
97.9	29.1	9616	31.2	94.0	14.8	10500	17.3	94.0	10.2	10658	12.1	94.0	5.1	10658	6.1	94.0	
113.9	25.0	9616	26.8	94.0	12.7	10500	14.9	94.0	8.8	10658	10.4	94.0	4.4	10658	5.2	94.0	
124.1	23.0	9616	24.6	94.0	11.7	10500	13.7	94.0	8.1	10658	9.6	94.0	4.0	10658	4.8	94.0	
135.8	21.0	9616	22.5	94.0	10.7	10500	12.5	94.0	7.4	10658	8.7	94.0	3.7	10658	4.4	94.0	
147.8	19.3	9616	20.6	94.0	9.8	10500	11.5	94.0	6.8	10658	8.0	94.0	3.4	10658	4.0	94.0	
162.7	17.5	9616	18.8	94.0	8.9	10500	10.4	94.0	6.1	10658	7.3	94.0	3.1	10658	3.6	94.0	
178.1	16.0	9387	16.7	94.0	8.1	10250	9.3	94.0	5.6	10404	6.5	94.0	2.8	10404	3.3	94.0	
196.0*	14.5	9158	14.8	94.0	7.4	10000	8.2	94.0	5.1	10150	5.8	94.0	2.6	10150	2.9	94.0	

Pt_N [kW]	tutti i rapporti *all ratios* все передачи
	43.0

* Nei rapporti contrassegnati non è disponibile la versione uscita con albero cavo.

** Hollow output shaft not available for ratios marked with this symbol.*

* Полый выходной вал не доступен для перечаточных чисел отмеченных этим символом

N.B. Per i riduttori evidenziati dal doppio bordo nella colonna delle potenze è necessario verificare lo scambio termico del riduttore (come indicato nel par. A-1.5). Per maggiori informazioni contattare l'ufficio tecnico STM.

NOTE. Please pay attention to the frame around the input power value: for this gearboxes it's important to check the thermal capacity (comp. par. A-1.5). For details please contact our technical department).
For details please contact our technical

ПРИМЕЧАНИЕ. Обратите внимание на характеристики редукторов обведенных рамкой. Для этих редукторов необходимо провести проверку термической мощности (А-1.5). Для получения информации обращайтесь в наш технический отдел.

N.B.
I pesi riportati sono indicativi e possono variare in funzione della versione del riduttore.

NOTE.
Listed weights are for reference only and can vary according to the gearbox version.

ПРИМЕЧАНИЕ
Указанный вес соответствует только исполнению с цилиндрических входным валом

Nella tab. 3.6 sono riportate le grandezze motore accoppiabili (IEC) unitamente alle dimensioni albero/flangia motore standard.

In table 3.6 the possible shaft/flange dimensions IEC standard are listed.

В таблице 3.6 приведены все возможные комбинации вал/фланец по IEC стандарту.

Tab.3.6

	Possibili accoppiamenti con motori IEC-*Possible couplings with IEC motors*-Возможные соединения с IEC мотором	
	IEC	ir Tutti / *All* / Все
63	63	**11/140** (B5)
	71	**14/160** (B5)
	80	**19/200** (B5) **- 19/120** (B14) - 19/160 - 19/140
	90	**24/200** (B5) **- 24/140** (B14) - 24/160 - 24/120
	100	**28/250** (B5) **- 28/160** (B14)
71	63	**11/140** (B5)
	71	**14/160** (B5) - 14/200 - 14/140 - 14/120
	80	**19/200** (B5) **- 19/120** (B14) - 19/160 - 19/140
	90	**24/200** (B5) **- 24/140** (B14) - 24/160 - 24/120
	100	**28/250** (B5) **- 28/160** (B14**)**
	112	**28/250** (B5) **- 28/160** (B14)
80	71	**14/160** (B5) - 14/250 - 14/200 - 14/140 - 14/120
	80	**19/200** (B5) **- 19/120** (B14) - 19/250 - 19/160 - 19/140
	90	**24/200** (B5) **- 24/140** (B14) - 24/250 - 24/160 - 24/120
	100	**28/250** (B5) **- 28/160** (B14**)** - 28/200 - 28/140 - 28/120
	112	**28/250** (B5) **- 28/160** (B14**)** - 28/200 - 28/140 - 28/120
90	71	**14/16**0 (B5)
	80	**19/200** (B5) **- 19/120** (B14) - 19/160 - 19/140
	90	**24/200** (B5) **- 24/140** (B14) 24/300 - 24/250 - 24/160 - 24/120
	100	**28/250** (B5) - **28/160** (B14) - 28/200 - 28/300
	112	**28/250** (B5) - **28/160** (B14) - 28/200 - 28/300
	132	**38/300** (B5) **- 38/200** (B14) - 38/250
100	80	**19/200** (B5) - 19/300 - 19/250
	90	**24/200** (B5) - 24/300 - 24/250
	100	**28/250** (B5) - 28/300 - 28/200
	112	**28/250** (B5) - 28/300 - 28/200
	132	**38/300** (B5) **- 38/200** (B14) - 38/250
112	80	**19/200** (B5)
	90	**24/200** (B5)
	100	**28/250** (B5) - 28/350 - 28/300
	112	**28/250** (B5) - 28/350 - 28/300
	132	**38/300** (B5) - 38/350 - 38/250
	160	**42/350** (B5) - 42/300 - 42/250
125	80	**19/200** (B5)
	90	**24/200** (B5) - 24/300 - 24/250
	100	**28/250** (B5) - 28/300 - 28/200
	112	**28/250** (B5) - 28/300 - 28/200
	132	**38/300** (B5) **- 38/200** (B14) - 38/250
	160*	**42/350** (B5)
	180*	**48/350** (B5)

	Possibili accoppiamenti con motori IEC-*Possible couplings with IEC motors*-Возможные соединения с IEC мотором	
	IEC	ir Tutti / *All* / Все
132	90	**24/200** (B5)
	100	**28/250** (B5)
	112	**28/250** (B5)
	132	**38/300** (B5)
	160*	**42/350** (B5)
	180*	**48/350** (B5)
140	80	**19/200** (B5)
	90	**24/200** (B5) - 24/300 - 24/250
	100	**28/250** (B5) - 28/300 - 28/200
	112	**28/250** (B5) - 28/300 - 28/200
	132	**38/300** (B5) **- 38/200** (B14) - 38/250
	160*	**42/350** (B5)
	180*	**48/350** (B5)
	200*	**55/400** (B5)
150	100	**28/250** (B5)
	112	**28/250** (B5)
	132	**38/300** (B5)
	160*	**42/350** (B5)
	180*	**48/350** (B5)
	200*	**55/400** (B5)
170	100	**28/250** (B5)
	112	**28/250** (B5)
	132	**38/300** (B5)
	160*	**42/350** (B5)
	180*	**48/350** (B5)
	200*	**55/400** (B5)
	225*	**60/450** (B5)
190	132	**38/300** (B5)
	160*	**42/350** (B5)
	180*	**48/350** (B5)
	200*	**55/400** (B5)
	225*	**60/450** (B5)
	250*	**65/550** (B5)
	280*	**75/550** (B5)

Legenda:

19/200 (B5) 19/160

19/200 : combinazioni albero/flangia standard
(B5) : forma costruttiva motore IEC
19/160 : combinazione albero/flangia a richiesta

* Tutti i PAM sono forniti con giunto ROTEX. Per i PAM segnati da asterisco vedere le prescrizioni (per prescrizioni di montaggio vedere sezione A paragrafo "Installazione")

Key:

***19/200** (B5) 19/160*

***19/200** : standard shaft/flange combination*
(B5) : IEC motor constructive shape
19/160 : shaft/flange combinations upon request

** All PAM configurations supplied with ROTEX coupling. Where PAM configuration is marked with an asterisk, see directions (for mounting directions, see section A, paragraph "Installation")*

Обозначения:

19/200 (B5) 19/160

19/200 : Стандартная комбинация вал/фланец
(B5) : Ко нст рук тивное исполнение IEC мотора
19/160 : Доступная комбинация вал/фланец

* Все PAM укомплектованы муфтой ROTEX. При использовании PAM отмеченные звездочкой смотри указания по монтажу глава A, пункт "Установка"

1.7 Prestazioni motoriduttori

1.7 Gearmotors performances

1.7 Характеристики мотор-редуктора

0.09 kW — n_1= 860 min^{-1} — 63B 6

n_2 min^{-1}	ir	T2 Nm	FS'	OM-OC	
44	19.5	18	14.0	**63**	63B 6
31	27.5	25	10.5	**63**	63B 6
28	31.2	28	9.3	**63**	63B 6
24	35.8	32	8.1	**63**	63B 6
19.3	44.6	40	6.5	**63**	63B 6
16.4	52.4	47	5.5	**63**	63B 6
12.5	69.0	62	4.2	**63**	63B 6
10.8	79.5	71	3.6	**63**	63B 6
9.5	90.6	82	3.1	**63**	63B 6
8.3	103.8	93	2.7	**63**	63B 6
6.7	129.3	116	2.2	**63**	63B 6
5.7	151.9	137	1.9	**63**	63B 6
4.8	179.6	162	3.2	**71**	63B 6
4.4	193.6	174	3.0	**71**	63B 6
4.3	200.1	180	1.4	**63**	63B 6
3.9	220.8	199	2.6	**71**	63B 6
3.5	243.3	219	1.2	**63**	63B 6
3.4	253.4	228	2.3	**71**	63B 6
3.1	280.4	252	1.1	**63**	63B 6
3.0	286.0	257	2.0	**71**	63B 6
2.5	342.9	308	1.7	**71**	63B 6
2.5	346.4	312	0.9	**63**	63B 6
2.2	387.0	348	1.5	**71**	63B 6

0.13 kW — n_1= 1360 min^{-1} — 63A 4 / n_1= 860 min^{-1} — 63C 6

n_2 min^{-1}	ir	T2 Nm	FS'	OM-OC	
57	23.7	20	12.3	**63**	63A 4
50	27.5	23	10.6	**63**	63A 4
44	30.6	25	18.3	**71**	63A 4
44	31.2	26	9.3	**63**	63A 4
38	35.8	29	8.5	**63**	63A 4
31	44.6	37	6.8	**63**	63A 4
26	52.4	43	5.8	**63**	63A 4
19.7	69.0	57	4.4	**63**	63A 4
17.1	79.5	65	3.8	**63**	63A 4
15.0	90.6	74	3.1	**63**	63A 4
13.1	103.8	85	2.8	**63**	63A 4
10.5	129.3	106	2.3	**63**	63A 4
9.0	151.9	125	2.0	**63**	63A 4
8.1	168.0	138	3.3	**71**	63A 4
7.6	179.6	148	3.1	**71**	63A 4
7.0	193.6	159	2.9	**71**	63A 4
6.8	200.1	164	1.5	**63**	63A 4
6.5	209.4	172	2.7	**71**	63A 4
6.2	220.8	181	2.5	**71**	63A 4
5.6	243.3	200	1.3	**63**	63A 4
5.4	253.4	208	2.2	**71**	63A 4
4.8	280.4	230	1.1	**63**	63A 4
4.6	298.8	245	1.9	**71**	63A 4
4.0	342.9	282	1.6	**71**	63A 4
3.9	346.4	285	0.9	**63**	63A 4
3.5	387.0	318	1.4	**71**	63A 4
2.9	298.8	388	1.4	**71**	63C 6
2.5	342.9	445	1.2	**71**	63C 6
2.2	387.0	503	1.0	**71**	63C 6

0.18 kW — n_1= 1370 min^{-1} — 63B 4 / n_1= 870 min^{-1} — 71A 6

n_2 min^{-1}	ir	T2 Nm	FS'	OM-OC	
92	14.8	17	13.1	**63**	63B 4
80	17.2	19	11.4	**63**	63B 4
70	19.5	22	10.4	**63**	63B 4
58	23.7	27	9.0	**63**	63B 4
50	27.5	31	7.7	**63**	63B 4
44	31.2	35	6.8	**63**	63B 4
38	35.8	40	6.2	**63**	63B 4
31	44.6	50	5.0	**63**	63B 4
26	52.4	59	4.2	**63**	63B 4
19.9	69.0	78	3.2	**63**	63B 4
17.2	79.5	90	2.8	**63**	63B 4
15.1	90.6	102	2.2	**63**	63B 4
13.2	103.8	117	2.0	**63**	63B 4
11.1	123.5	139	3.3	**71**	63B 4
10.6	129.3	146	1.6	**63**	63B 4
9.6	143.1	162	2.8	**71**	63B 4
9.0	151.9	172	1.4	**63**	63B 4
8.9	154.8	175	2.6	**71**	63B 4
8.2	168.0	190	2.4	**71**	63B 4
7.6	179.6	203	2.3	**71**	63B 4
7.1	193.6	219	2.1	**71**	63B 4
6.8	200.1	226	1.1	**63**	63B 4
6.5	209.4	236	1.9	**71**	63B 4
6.2	220.8	249	1.8	**71**	63B 4
5.6	243.3	275	0.9	**63**	63B 4
5.4	253.4	286	1.6	**71**	63B 4
4.9	280.4	317	0.8	**63**	63B 4
4.8	286.0	323	1.4	**71**	63B 4
4.6	298.8	337	1.4	**71**	63B 4
4.0	342.9	387	1.2	**71**	63B 4
3.5	387.0	437	1.1	**71**	63B 4
3.0	294.9	524	2.0	**90**	71A 6
2.9	298.8	531	1.0	**71**	71A 6
2.8	309.6	551	1.9	**90**	71A 6
2.6	338.1	601	1.7	**90**	71A 6
2.5	342.9	610	0.9	**71**	71A 6
2.2	390.0	694	1.5	**90**	71A 6

0.22 kW — n_1= 1400 min^{-1} — 63C 4

n_2 min^{-1}	ir	T2 Nm	FS'	OM-OC	
122	11.5	15	12.3	**63**	63C 4
105	13.3	18	12.3	**63**	63C 4
94	14.8	20	11.0	**63**	63C 4
82	17.2	23	9.5	**63**	63C 4
72	19.5	26	8.7	**63**	63C 4
59	23.7	32	7.5	**63**	63C 4
51	27.5	37	6.5	**63**	63C 4
45	31.2	42	5.7	**63**	63C 4
39	35.8	48	5.2	**63**	63C 4
31	44.6	60	4.2	**63**	63C 4
27	52.4	71	3.5	**63**	63C 4
20	69.0	93	2.7	**63**	63C 4
17.6	79.5	107	2.3	**63**	63C 4
15.4	90.6	122	1.9	**63**	63C 4

0.22 kW — n_1= 1400 min^{-1} — 63C 4

n_2 min^{-1}	ir	T2 Nm	FS'	OM-OC	
13.5	103.8	140	1.7	**63**	63C 4
11.3	123.5	167	2.8	**71**	63C 4
10.8	129.3	175	1.4	**63**	63C 4
9.8	143.1	193	2.4	**71**	63C 4
9.2	151.9	205	1.2	**63**	63C 4
9.0	154.8	209	2.2	**71**	63C 4
8.3	168.0	227	2.0	**71**	63C 4
7.8	179.6	243	1.9	**71**	63C 4
7.2	193.6	262	1.8	**71**	63C 4
7.0	200.1	270	0.9	**63**	63C 4
6.7	209.4	283	1.6	**71**	63C 4
6.3	220.8	298	1.5	**71**	63C 4
5.5	253.4	343	1.3	**71**	63C 4
4.9	286.0	386	1.2	**71**	63C 4
4.7	298.8	404	1.1	**71**	63C 4
4.1	342.9	463	1.0	**71**	63C 4
3.6	387.0	523	0.9	**71**	63C 4

0.25 kW — n_1= 1370 min^{-1} — 71A 4 / n_1= 870 min^{-1} — 71B 6

n_2 min^{-1}	ir	T2 Nm	FS'	OM-OC	
173	7.9	12	13.7	**63**	71A 4
133	10.3	16	11.5	**63**	71A 4
119	11.5	18	10.6	**63**	71A 4
103	13.3	21	10.6	**63**	71A 4
92	14.8	23	9.5	**63**	71A 4
80	17.2	27	8.2	**63**	71A 4
70	19.5	31	7.5	**63**	71A 4
58	23.7	37	6.4	**63**	71A 4
50	27.5	43	5.6	**63**	71A 4
44	31.2	49	4.9	**63**	71A 4
38	35.8	56	4.5	**63**	71A 4
31	44.6	70	3.6	**63**	71A 4
26	52.4	82	3.0	**63**	71A 4
19.9	69.0	108	2.3	**63**	71A 4
17.2	79.5	125	2.0	**63**	71A 4
15.7	87.4	137	3.4	**71**	71A 4
15.1	90.6	142	1.6	**63**	71A 4
13.9	98.6	155	3.0	**71**	71A 4
13.2	103.8	163	1.4	**63**	71A 4
12.7	107.6	169	2.7	**71**	71A 4
11.1	123.5	194	2.4	**71**	71A 4
10.6	129.3	203	1.2	**63**	71A 4
9.0	151.9	238	1.0	**63**	71A 4
8.9	154.8	243	1.9	**71**	71A 4
8.2	168.0	263	1.7	**71**	71A 4
7.6	179.6	282	1.6	**71**	71A 4
6.5	209.4	328	1.4	**71**	71A 4
6.4	212.6	333	2.7	**90**	71A 4
6.2	220.8	346	1.3	**71**	71A 4
5.9	234.1	367	2.5	**90**	71A 4
5.4	253.4	397	1.2	**71**	71A 4
5.1	268.3	421	2.2	**90**	71A 4
4.8	286.0	449	1.0	**71**	71A 4
4.6	294.9	463	2.0	**90**	71A 4
4.6	298.8	469	1.0	**71**	71A 4
4.4	309.6	486	1.9	**90**	71A 4

1.7 Prestazioni motoriduttori

1.7 Gearmotors performances

1.7 Характеристики мотор-редуктора

n_2 min^{-1}	ir	T2 Nm	FS'	OM-OC	

0.25 kW — n_1= 1370 min^{-1}, n_1= 870 min^{-1} — 71A 4, 71B 6

4.1	338.1	530	1.7	**90**	71A 4
4.0	342.9	538	0.9	**71**	71A 4
3.5	390.0	612	1.5	**90**	71A 4
3.4	253.4	626	0.8	**71**	71B 6
3.0	294.9	728	1.4	**90**	71B 6
2.8	309.6	765	1.4	**90**	71B 6
2.6	338.1	835	1.2	**90**	71B 6
2.2	390.0	963	1.1	**90**	71B 6

0.37 kW — n_1= 2790 min^{-1}, n_1= 1380 min^{-1}, n_1= 910 min^{-1}, n_1= 880 min^{-1} — 63C 2, 71B 4, 80A 6, 71C 6

271	10.3	12	12.8	**63**	63C 2
243	11.5	13	11.9	**63**	63C 2
210	13.3	15	11.6	**63**	63C 2
188	14.8	17	10.6	**63**	63C 2
174	7.9	18	9.3	**63**	71B 4
163	17.2	20	9.5	**63**	63C 2
143	19.5	22	8.5	**63**	63C 2
134	10.3	24	7.8	**63**	71B 4
120	11.5	26	7.2	**63**	71B 4
104	13.3	31	7.2	**63**	71B 4
93	14.8	34	6.4	**63**	71B 4
80	17.2	40	5.6	**63**	71B 4
71	19.5	45	5.1	**63**	71B 4
58	23.7	55	4.4	**63**	71B 4
50	27.5	63	3.8	**63**	71B 4
44	31.2	72	3.3	**63**	71B 4
39	35.8	82	3.0	**63**	71B 4
31	44.6	103	2.4	**63**	71B 4
26	52.4	121	2.1	**63**	71B 4
20	69.0	159	1.6	**63**	71B 4
19	73,2	178	3,1	**80**	71 B4
18.1	76.1	175	2.6	**71**	71B 4
17.4	79.5	183	1.4	**63**	71B 4
15.8	87.4	201	2.3	**71**	71B 4
15.2	90.6	209	1.1	**63**	71B 4
14.0	98.6	227	2.0	**71**	71B 4
13.3	103.8	239	1.0	**63**	71B 4
12.8	107.6	248	1.9	**71**	71B 4
11.3	122.3	282	3.2	**90**	71B 4
11.2	123.5	285	1.6	**71**	71B 4
10.7	129.3	298	0.8	**63**	71B 4
10.1	87.4	316	1.7	**71**	71C 6
8.9	154.8	357	1.3	**71**	71B 4
8.4	165.2	381	2.4	**90**	71B 4
8.2	168.0	387	1.2	**71**	71B 4
7.7	179.6	414	1.1	**71**	71B 4
7.1	193.6	446	1.0	**71**	71B 4
6.6	209.4	483	1.0	**71**	71B 4
6.5	212.6	490	1.9	**90**	71B 4
6.2	220.8	509	0.9	**71**	71B 4
5.9	234.1	539	1.7	**90**	71B 4
5.4	253.4	584	0.8	**71**	71B 4
5.1	268.3	618	1.5	**90**	71B 4
4.9	179.6	649	0.8	**71**	71C 6
4.7	294.9	680	1.3	**90**	71B 4

0.37 kW — n_1= 2790 min^{-1}, n_1= 1380 min^{-1}, n_1= 910 min^{-1}, n_1= 880 min^{-1} — 63C 2, 71B 4, 80A 6, 71C 6

4.5	309.6	713	1.3	**90**	71B 4
4.1	338.1	779	1.2	**90**	71B 4
4.1	223.5	781	2.4	**112**	80A 6
3.7	247.9	866	2.2	**112**	80A 6
3.5	390.0	899	1.0	**90**	71B 4
2.8	309.6	1119	0.9	**90**	71C 6
2.4	375.3	1311	1.3	**112**	80A 6

0.55 kW — n_1= 2800 min^{-1}, n_1= 1380 min^{-1}, n_1= 1390 min^{-1}, n_1= 910 min^{-1} — 71B 2, 71C 4, 80A 4, 80B 6

354	7.9	13	10.5	**63**	71B 2
272	10.3	17	8.6	**63**	71B 2
244	11.5	19	8.0	**63**	71B 2
211	13.3	22	7.8	**63**	71B 2
174	7.9	27	6.3	**63**	71C 4
134	10.3	35	5.3	**63**	71C 4
120	11.5	39	4.8	**63**	71C 4
104	13.3	46	4.8	**63**	71C 4
93	14.8	51	4.3	**63**	71C 4
80	17.2	59	3.7	**63**	71C 4
71	19.5	67	3.4	**63**	71C 4
58	23.7	81	3.0	**63**	71C 4
50	27.5	94	2.6	**63**	71C 4
44	31.2	107	2.2	**63**	71C 4
39	35.8	123	2.0	**63**	71C 4
32	42.6	146	3.2	**71**	71C 4
31	44.6	153	1.6	**63**	71C 4
28	49.3	169	2.7	**71**	71C 4
27	51,0	185	3,0	**80**	71 C4
26	52.4	179	1.4	**63**	71C 4
26	53.4	183	2.5	**71**	71C 4
24	57,0	206	2,4	**80**	71 C4
24	57.9	198	2.3	**71**	71C 4
20	69.0	236	1.1	**63**	71C 4
18,9	73,2	265	2,1	**80**	71 C4
18.1	76.1	261	1.8	**71**	71C 4
17.4	79.5	272	0.9	**63**	71C 4
15.8	87.4	299	1.5	**71**	71C 4
14.9	92.5	317	2.9	**90**	71C 4
14.0	98.6	338	1.4	**71**	71C 4
12.9	106.7	366	2.5	**90**	71C 4
12.8	107.6	369	1.2	**71**	71C 4
11.3	122.3	419	2.2	**90**	71C 4
11.2	123.5	423	1.1	**71**	71C 4
10.5	131.1	449	2.0	**90**	71C 4
9.6	143.1	490	0.9	**71**	71C 4
9.1	151.9	520	1.7	**90**	71C 4
8.9	154.8	530	0.9	**71**	71C 4
8.4	166.0	565	3.1	**112**	80A 4
8.4	165.2	566	1.6	**90**	71C 4
8.2	168.0	575	0.8	**71**	71C 4
7.1	194.9	663	2.6	**112**	80A 4
6.5	212.6	728	1.2	**90**	71C 4
6.2	223.5	760	2.3	**112**	80A 4
5.9	234.1	802	1.1	**90**	71C 4
5.1	268.3	919	1.0	**90**	71C 4

0.55 kW — n_1= 2800 min^{-1}, n_1= 1380 min^{-1}, n_1= 1390 min^{-1}, n_1= 910 min^{-1} — 71B 2, 71C 4, 80A 4, 80B 6

5.1	272.4	926	1.9	**112**	80A 4
5.1	271.4	950	2.8	**125**	71C 4
4.7	298.1	1014	1.7	**112**	80A 4
4.5	309.6	1060	0.9	**90**	71C 4
4.1	342.9	1166	1.5	**112**	80A 4
3.7	375.3	1276	1.4	**112**	80A 4

0.75 kW — n_1= 2800 min^{-1}, n_1= 1390 min^{-1}, n_1= 910 min^{-1} — 71C 2, 80B 4, 80C 6

354	7.9	18	7.7	**63**	71C 2
272	10.3	24	6.3	**63**	71C 2
244	11.5	26	5.9	**63**	71C 2
211	13.3	31	5.7	**63**	71C 2
176	7.9	37	4.6	**63**	80B 4
135	10.3	48	3.9	**63**	80B 4
121	11.5	53	3.6	**63**	80B 4
105	13.3	61	3.6	**63**	80B 4
94	14.8	69	3.2	**63**	80B 4
81	17.2	80	2.8	**63**	80B 4
71	19.5	91	2.5	**63**	80B 4
59	23.7	110	2.2	**63**	80B 4
51	27.5	127	1.9	**63**	80B 4
45	30.6	142	3.2	**71**	80B 4
44	31.2	145	1.7	**63**	80B 4
39	35.8	166	1.5	**63**	80B 4
37	37.1	172	2.7	**71**	80B 4
35	39,8	195	2,8	**80**	80 B4
33	42.6	197	2.3	**71**	80B 4
31	44.6	207	1.2	**63**	80B 4
28	49.3	229	2.0	**71**	80B 4
27	51,0	250	2,2	**80**	80 B4
27	52.4	243	1.0	**63**	80B 4
26	53.4	247	1.9	**71**	80B 4
24	57,0	279	1,8	**80**	80 B4
23	59.5	276	3.3	**90**	80B 4
20	69.0	320	0.8	**63**	80B 4
19,0	73,2	358	2,8	**100**	80 B4
19.0	73,2	358	1,5	**80**	80 B4
19.0	73.3	340	2.7	**90**	80B 4
18.3	76.1	353	1.3	**71**	80B 4
17.2	80.7	374	2.4	**90**	80B 4
15.9	87.4	405	1.1	**71**	80B 4
15.0	92.5	429	2.1	**90**	80B 4
14.1	98.6	457	1.0	**71**	80B 4
13.0	106.7	495	1.8	**90**	80B 4
12.9	107.6	499	0.9	**71**	80B 4
11.4	122.3	567	1.6	**90**	80B 4
11.3	123.5	573	0.8	**71**	80B 4
10.6	131.1	608	1.5	**90**	80B 4
10.2	135.6	629	2.8	**112**	80B 4
9.2	151.9	704	1.3	**90**	80B 4
9.0	154.8	718	2.4	**112**	80B 4
8.4	165.2	766	1.2	**90**	80B 4
8.4	166.0	770	2.3	**112**	80B 4
7.1	194.9	904	1.9	**112**	80B 4
6.5	212.6	986	0.9	**90**	80B 4

C

1.7 Prestazioni motoriduttori

1.7 Gearmotors performances

1.7 Характеристики мотор-редуктора

0.75 kW

n_1= 2800 min^{-1} — 71C 2
n_1= 1390 min^{-1} — 80B 4
n_1= 910 min^{-1} — 80C 6

n_2 min^{-1}	ir	T2 Nm	FS'	OM-OC
6.2	223.5	1036	1.7	**112**	80B 4
5.9	234.1	1086	0.8	**90**	80B 4
5.6	247.9	1149	1.5	**112**	80B 4
5.1	272.4	1263	1.4	**112**	80B 4
4.7	298.1	1383	1.3	**112**	80B 4
4.1	342.9	1590	1.1	**112**	80B 4
3.7	375.3	1740	1.0	**112**	80B 4

0.88 kW

n_1= 1350 min^{-1} — 80C 4

n_2 min^{-1}	ir	T2 Nm	FS'	OM-OC
171	7.9	44	3.8	**63**	80C 4
131	10.3	58	3.2	**63**	80C 4
118	11.5	64	3.0	**63**	80C 4
102	13.3	74	3.0	**63**	80C 4
91	14.8	83	2.6	**63**	80C 4
79	17.2	96	2.3	**63**	80C 4
69	19.5	109	2.1	**63**	80C 4
59	22.9	128	3.3	**71**	80C 4
57	23.7	133	1.8	**63**	80C 4
50	27.1	152	3.0	**71**	80C 4
49	27.5	154	1.6	**63**	80C 4
44	31,0	183	3,0	**80**	80 C4
38	35.8	200	1.2	**63**	80C 4
36	37.1	208	2.2	**71**	80C 4
34	39,8	235	2,3	**80**	80 C4
32	42.6	238	1.9	**71**	80C 4
30	44.6	250	1.0	**63**	80C 4
27	49.3	276	1.7	**71**	80C 4
26	51,0	302	1,8	**80**	80 C4
26	52.4	293	3.1	**90**	80C 4
26	52.4	293	0.9	**63**	80C 4
24	57,0	337	1,5	**80**	80 C4
23	57.9	324	1.4	**71**	80C 4
23	58,0	343	2,9	**100**	80 C4
23	59.5	333	2.7	**90**	80C 4
18,4	73,2	433	2,3	**100**	80 C4
18,4	73,2	433	1,3	**80**	80 C4
18.4	73.3	411	2.2	**90**	80C 4
17.7	76.1	427	1.1	**71**	80C 4
16.7	80.7	452	2.0	**90**	80C 4
15.5	87.4	489	0.9	**71**	80C 4
14.6	92.5	518	1.8	**90**	80C 4
14.4	93.9	526	3.3	**112**	80C 4
12.7	106.7	598	1.5	**90**	80C 4
12.2	110.9	621	2.8	**112**	80C 4
10.3	131.1	735	1.2	**90**	80C 4
10.0	135.6	760	2.3	**112**	80C 4
8.9	151.9	851	1.1	**90**	80C 4
8.7	154.8	868	2.0	**112**	80C 4
8.2	165.2	896	1.0	**90**	80C 4
8.1	166.0	830	1.9	**112**	80C 4
6.9	194.9	1092	1.6	**112**	80C 4
6.0	223.5	1252	1.4	**112**	80C 4
5.0	272.4	1526	1.1	**112**	80C 4
3.9	342.9	1921	0.9	**112**	80C 4

1.1 kW

n_1= 2830 min^{-1} — 80B 2
n_1= 1390 min^{-1} — 80D 4
n_1= 920 min^{-1} — 90L 6

n_2 min^{-1}	ir	T2 Nm	FS'	OM-OC
549	5,2	18	15,6	**80**	80 B2
358	7,9	26	5,3	**63**	80B 2
275	10,3	34	4,4	**63**	80B 2
247	11,5	38	4	**63**	80B 2
213	13,3	44	3,9	**63**	80B 2
191	14,8	50	3,6	**63**	80B 2
176	7,9	54	3,2	**63**	80D 4
165	17,2	57	3,2	**63**	80B 2
145	19,5	65	2,9	**63**	80B 2
135	10,3	70	2,6	**63**	80D 4
121	11,5	78	2,4	**63**	80D 4
105	13,3	90	2,4	**63**	80D 4
94	14,8	101	2,2	**63**	80D 4
81	17,2	117	1,9	**63**	80D 4
74	18,7	127	3,2	**71**	80D 4
71	19,5	133	1,7	**63**	80D 4
61	22,9	156	2,8	**71**	80D 4
59	23,7	161	1,5	**63**	80D 4
51	27,5	187	1,3	**63**	80D 4
51	27,1	184	2,5	**71**	80D 4
45	30,6	208	2,2	**71**	80D 4
45	31,0	223	2,5	**80**	80 D4
44	31,2	213	1,1	**63**	80D 4
39	35,8	243	1	**63**	80D 4
39	73,2	258	2,0	**80**	80 B2
37	37,1	252	1,8	**71**	80D 4
35	39,8	286	1,9	**80**	80 D4
33	42,6	290	1,6	**71**	80D 4
33	42,2	287	3,2	**90**	80D 4
31	44,6	303	0,8	**63**	80D 4
28	49,3	336	1,4	**71**	80D 4
27	51,0	367	1,5	**80**	80 D4
27	52,4	356	2,6	**90**	80D 4
26	53,4	363	1,3	**71**	80D 4
24	57,0	409	1,2	**80**	80 D4
24	57,9	394	1,2	**71**	80D 4
24	58,0	417	2,4	**100**	80 D4
23	59,5	404	2,3	**90**	80D 4
19,0	73,3	498	1,8	**90**	80D 4
19,0	73,2	526	1,9	**100**	80 D4
19,0	73,2	526	1,0	**80**	80 D4
18,3	76,1	518	0,9	**71**	80D 4
18,0	51,0	554	2,1	**100**	90 L6
18,0	51,0	554	1,0	**80**	90 L6
18,0	77	524	3,3	**112**	80D 4
17,2	80,7	549	1,7	**90**	80D 4
16,3	85,4	581	3	**112**	80D 4
16,1	57,0	619	0,8	**80**	90 L6
15,9	87,4	594	0,8	**71**	80D 4
15,9	58,0	629	1,6	**100**	90 L6
14,8	93,9	639	2,7	**112**	80D 4
14,7	94,4	642	1,4	**90**	80D 4
13,5	102,8	699	2,5	**112**	80D 4
13,0	106,7	726	1,3	**90**	80D 4
12,6	73,2	794	1,3	**100**	90 L6
12,5	110,9	754	2,3	**112**	80D 4
12,2	75,4	818	2,5	**125**	90 L6
11,4	122,3	832	1,1	**90**	80D 4
11,1	125,2	852	2,1	**112**	80D 4

1.1 kW

n_1= 2830 min^{-1} — 80B 2
n_1= 1390 min^{-1} — 80D 4
n_1= 920 min^{-1} — 90L 6

n_2 min^{-1}	ir	T2 Nm	FS'	OM-OC
10,6	131,1	892	1	90	80D 4
10,2	135,6	923	1,9	112	80D 4
9,2	151,9	1033	0,9	90	80D 4
9,0	154,8	1053	1,7	112	80D 4
8,4	109,4	1174	3,0	132	90 L6
8,4	166	1129	1,5	112	80D 4
8,4	165,2	1124	0,8	90	80D 4
7,3	125,5	1347	2,6	132	90 L6
7,1	194,9	1326	1,3	112	80D 4
6,7	136,7	1467	2,4	132	90 L6
6,2	223,5	1520	1,2	112	80D 4
6,2	149,5	1605	2,2	132	90 L6
5,6	247,9	1686	1	112	80D 4
5,6	164,6	1766	2,0	132	90 L6
5,1	180,0	1932	1,8	132	90 L6
5,1	272,4	1853	0,9	112	80D 4
4,7	298,1	2028	0,9	112	80D 4

1.7 Prestazioni motoriduttori

1.7 Gearmotors performances

1.7 Характеристики мотор-редуктора

n_2 min^{-1}	ir	T2 Nm	FS'	OM-OC	

1.5 kW — n_1= 2830 min^{-1}, n_1= 1400 min^{-1}, n_1= 925 min^{-1} — 80C 2, 90L 4, 90LB 6

549	5,2	24,8	11,5	**80**	80 C2
412	6,9	31	7	**71**	80C 2
358	7,9	36	3,9	**63**	80C 2
337	8,4	38	6,5	**71**	80C 2
275	10,3	47	3,2	**63**	80C 2
247	11,5	52	3,0	**63**	80C 2
213	13,3	61	2,9	**63**	80C 2
191	14,8	68	2,7	**63**	80C 2
177	7,9	73	2,3	**63**	90L 4
165	17,2	78	2,4	**63**	80C 2
145	19,5	89	2,1	**63**	80C 2
136	10,3	95	2,0	**63**	90L 4
123	11,4	105	3,2	**71**	90L 4
122	11,5	106	1,8	**63**	90L 4
105	13,3	122	1,8	**63**	90L 4
100	13,9	128	3,1	**71**	90L 4
94	14,8	137	1,6	**63**	90L 4
85	16,5	152	2,6	**71**	90L 4
82	17,2	158	1,4	**63**	90L 4
75	18,7	172	2,4	**71**	90L 4
72	19,5	180	1,3	**63**	90L 4
66	21,2	206	2,9	**80**	90 L 4
61	22,9	211	2,0	**71**	90L 4
59	23,7	219	1,1	**63**	90L 4
58	24,2	235	2,6	**80**	90 L 4
52	27,1	249	1,8	**71**	90L 4
51	27,5	253	0,9	**63**	90L 4
46	30,6	282	1,6	**71**	90L 4
45	31,0	302	1,8	**80**	90 L 4
45	31,2	288	0,8	**63**	90L 4
43	32,5	300	3,0	**90**	90L 4
38	36,9	340	2,7	**90**	90L 4
38	37,1	342	1,3	**71**	90L 4
35	39,8	387	1,4	**80**	90 L 4
35	40,5	393	2,7	**100**	90 L 4
33	42,2	388	2,3	**90**	90L 4
33	42,6	392	1,2	**71**	90L 4
31	45,2	416	2,2	**90**	90L 4
28	49,3	454	1,0	**71**	90L 4
27	51,0	496	2,3	**100**	90 L 4
27	51,0	496	1,1	**80**	90 L 4
27	52,4	482	1,9	**90**	90L 4
26	53,4	491	0,9	**71**	90L 4
25	57,0	554	0,9	**80**	90 L 4
24	58,0	564	1,8	**100**	90 L 4
24	57,2	527	3,3	**112**	90L 4
24	59,5	548	1,7	**90**	90L 4
24	57,9	533	0,9	**71**	90L 4
22	64,6	594	2,9	**112**	90L 4
19,1	73,2	712	1,4	**100**	90 L 4
19,1	73,2	712	0,8	**80**	90 L 4
19,1	73,3	675	1,3	**90**	90L 4
18,6	75,4	733	2,7	**125**	90 L 4
18,2	77	709	2,5	**112**	90L 4
17,4	80,7	743	1,2	**90**	90L 4
16,4	85,4	787	2,2	**112**	90L 4
15,1	92,5	852	1,1	**90**	90L 4
14,9	93,9	865	2,0	**112**	90L 4

1.5 kW — n_1= 2830 min^{-1}, n_1= 1400 min^{-1}, n_1= 925 min^{-1} — 80C 2, 90L 4, 90LB 6

13,6	102,8	946	1,8	**112**	90L 4
13,1	106,7	983	0,9	**90**	90L 4
12,8	109,4	1052	3,3	**132**	90 L 4
12,6	110,9	1021	1,7	**112**	90L 4
11,4	122,3	1126	0,8	**90**	90L 4
11,2	125,2	1153	1,5	**112**	90L 4
11,2	125,5	1207	2,9	**132**	90 L 4
10,3	135,6	1249	1,4	**112**	90L 4
10,2	136,7	1314	2,7	**132**	90 L 4
9,4	149,5	1438	2,4	**132**	90 L 4
9,0	154,8	1426	1,2	**112**	90L 4
8,5	164,6	1583	2,2	**132**	90 L 4
8,4	166	1529	1,1	**112**	90L 4
7,8	180,0	1732	2,0	**132**	90 L 4
7,2	194,9	1795	1,0	**112**	90L 4
6,8	136,7	1989	1,8	**132**	90LB 6
6,3	223,5	2058	0,9	**112**	90L 4
6,2	149,5	2176	1,6	**132**	90LB 6
5,6	164,6	2396	1,5	**132**	90LB 6
5,1	180,0	2621	1,4	**132**	90LB 6

1.8 kW — n_1= 2770 min^{-1}, n_1= 1400 min^{-1}, n_1= 940 min^{-1} — 80D 2, 90LB 4, 100B 6

538	5,2	30,4	9,3	**80**	80 D2
404	6,9	38	5,7	**71**	80D 2
350	7,9	44	3,2	**63**	80D 2
279	9,9	55	4,7	**71**	80D 2
269	10,3	57	2,6	**63**	80D 2
241	11,5	64	2,4	**63**	80D 2
208	13,3	74	2,4	**63**	80D 2
187	14,8	83	2,2	**63**	80D 2
177	7,9	87	1,9	**63**	90LB 4
167	8,4	93	3,2	**71**	90LB 4
141	9,9	110	2,9	**71**	90LB 4
136	10,3	114	1,6	**63**	90LB 4
123	11,4	126	2,7	**71**	90LB 4
122	11,5	127	1,5	**63**	90LB 4
105	13,3	147	1,5	**63**	90LB 4
100	13,9	154	2,6	**71**	90LB 4
94	14,8	164	1,3	**63**	90LB 4
85	16,5	182	2,2	**71**	90LB 4
82	17,2	190	1,2	**63**	90LB 4
75	18,7	207	2	**71**	90LB 4
72	19,5	216	1,1	**63**	90LB 4
66	21,2	247	2,4	**80**	90 LB4
61	23	254	3,2	**90**	90LB 4
61	22,9	253	1,7	**71**	90LB 4
59	23,7	262	0,9	**63**	90LB 4
58	24,2	282	2,1	**80**	90 LB4
55	25,7	284	3,2	**90**	90LB 4
52	27,1	299	1,5	**71**	90LB 4
51	27,5	304	0,8	**63**	90LB 4
49	28,8	319	2,9	**90**	90LB 4
46	30,6	338	1,4	**71**	90LB 4
45	31,0	362	3,0	**100**	90 LB4
45	31,0	362	1,5	**80**	90 LB4
43	32,5	360	2,5	**90**	90LB 4

1.8 kW — n_1= 2770 min^{-1}, n_1= 1400 min^{-1}, n_1= 940 min^{-1} — 80D 2, 90LB 4, 100B 6

38	37,1	410	1,1	**71**	90LB 4
35	39,8	464	1,2	**80**	90 LB4
35	40,5	472	2,2	**100**	90 LB4
33	42,2	466	2	**90**	90LB 4
33	42,6	470	1	**71**	90LB 4
31	45,2	500	1,8	**90**	90LB 4
28	49,3	545	0,8	**71**	90LB 4
27	51,0	595	1,9	**100**	90 LB4
27	51,0	595	0,9	**80**	90 LB4
26	53,4	590	3	**112**	90LB 4
26	53,4	590	0,8	**71**	90LB 4
25	57,0	665	0,8	**80**	90 LB4
24	58,0	677	3,0	**125**	90 LB4
24	58,0	677	1,5	**100**	90 LB4
24	57,2	632	2,8	**112**	90LB 4
24	59,5	657	1,4	**90**	90LB 4
22	64,6	713	2,5	**112**	90LB 4
19,1	73,2	854	1,2	**100**	90 LB4
19,1	73,3	810	1,1	**90**	90LB 4
18,6	75,4	879	2,3	**125**	90 LB4
18,2	77	851	2,1	**112**	90LB 4
17,4	80,7	892	1	**90**	90LB 4
16,4	85,4	944	1,9	**112**	90LB 4
15,4	90,8	1048	3,3	**132**	90LB 4
15,1	92,5	1022	0,9	**90**	90LB 4
14,9	93,9	1038	1,7	**112**	90LB 4
14,1	99,4	1147	3,1	**132**	90LB 4
13,6	102,8	1136	1,5	**112**	90LB 4
12,8	109,4	1263	2,8	**132**	90LB 4
12,6	110,9	1226	1,4	**112**	90LB 4
11,2	125,2	1384	1,3	**112**	90LB 4
11,2	125,5	1449	2,4	**132**	90LB 4
10,9	86,0	1479	3,4	**150**	100B 6
10,3	135,6	1499	1,2	**112**	90LB 4
10,2	136,7	1577	2,2	**132**	90LB 4
9,9	94,6	1626	3,1	**150**	100B 6
9,4	149,5	1726	2,0	**132**	90LB 4
9,2	101,7	1748	2,9	**150**	100B 6
9	154,8	1711	1	**112**	90LB 4
8,6	109,8	1887	2,7	**150**	100B 6
8,5	164,6	1899	1,8	**132**	90LB 4
8,4	166	1835	1	**112**	90LB 4
7,8	180,0	2078	1,7	**132**	90LB 4
7,3	129,5	2226	2,3	**150**	100B 6
7,2	194,9	2154	0,8	**112**	90LB 4
6,9	135,8	2334	3,3	**170**	100B 6
6,9	136,7	2349	1,5	**132**	100B 6
6,6	141,6	2434	2,1	**150**	100B 6
6,3	149,4	2568	3,0	**170**	100B 6
6,3	149,5	2570	1,4	**132**	100B 6
6,0	155,7	2676	1,9	**150**	100B 6
5,8	162,7	2797	2,7	**170**	100B 6
5,7	164,6	2829	1,3	**132**	100B 6
5,3	178,1	3061	2,3	**170**	100B 6
5,2	180,0	3095	1,1	**132**	100B 6
5,1	185,5	3189	1,5	**150**	100B 6
4,8	196,0	3368	2,0	**170**	100B 6
4,6	204,2	3510	1,3	**150**	100B 6

1.7 Prestazioni motoriduttori

1.7 Gearmotors performances

1.7 Характеристики мотор-редуктора

n_2 min^{-1}	ir	T2 Nm	FS'	OM-OC	

2.2 kW — n_1= 2840 min^{-1} / n_1= 1410 min^{-1} / n_1= 940 min^{-1} — 90L 2 / 100A 4 / 100BL 6

551	5.2	36	7.8	**80**	90L 2
414	6.9	46	4.8	**71**	90L 2
359	7.9	53	2.7	**63**	90L 2
338	8.4	56	4.5	**71**	90L 2
286	9.9	66	3.9	**71**	90L 2
276	10.3	68	2.2	**63**	90L 2
250	11.4	76	3.7	**71**	90L 2
248	11.5	76	2	**63**	90L 2
214	13.3	88	2	**63**	90L 2
206	6.9	92	2.9	**71**	100A 4
192	14.8	99	1.8	**63**	90L 2
182	5.2	109	2.9	**80**	100BL 6
178	7.9	106	1.6	**63**	100A 4
168	8.4	113	2.7	**71**	100A 4
142	9.9	133	2.4	**71**	100A 4
137	10.3	138	1.3	**63**	100A 4
132	7.1	151	2.6	**80**	100BL 6
124	11.4	153	2.2	**71**	100A 4
123	11.5	154	1.2	**63**	100A 4
109	13	174	3.1	**90**	100A 4
106	13.3	178	1.2	**63**	100A 4
101	14	188	3.1	**90**	100A 4
101	13.9	187	2.1	**71**	100A 4
96	14.6	207	2.9	**80**	100A 4
95	14.8	199	1.1	**63**	100A 4
86	16.5	221	1.8	**71**	100A 4
85	16.7	236	2.5	**80**	100A 4
82	17.2	230	1	**63**	100A 4
79	17.7	238	3.2	**90**	100A 4
75	18.7	251	1.6	**71**	100A 4
72	19.5	262	0.9	**63**	100A 4
70	20.1	270	2.9	**90**	100A 4
66	21.2	300	2.0	**80**	100A 4
61	23	308	2.7	**90**	100A 4
61	22.9	308	1.4	**71**	100A 4
58	24.2	342	1.8	**80**	100A 4
55	25.7	344	2.6	**90**	100A 4
52	27.1	363	1.3	**71**	100A 4
49	28.8	387	2.4	**90**	100A 4
46	30.6	410	1.1	**71**	100A 4
45	31.0	439	2.5	**100**	100A 4
45	31.0	439	1.3	**80**	100A 4
43	32.5	436	2.1	**90**	100A 4
38	36.9	495	1.8	**90**	100A 4
38	37.1	497	0.9	**71**	100A 4
35	39.8	563	1.0	**80**	100A 4
35	40.5	573	1.8	**100**	100A 4
33	42.2	565	1.6	**90**	100A 4
33	42.6	571	0.8	**71**	100A 4
31	45.2	606	1.5	**90**	100A 4
30	46.8	627	2.8	**112**	100A 4
28	51.0	723	1.6	**100**	100A 4
28	51.0	723	0.8	**80**	100A 4
27	52.4	702	1.3	**90**	100A 4
27	52.6	744	3.1	**125**	100A 4
26	53.4	716	2.4	**112**	100A 4
25	57.2	768	2.3	**112**	100A 4
24	58.0	821	2.4	**125**	100A 4
24	58.0	821	1.2	**100**	100A 4

2.2 kW — n_1= 2840 min^{-1} / n_1= 1410 min^{-1} / n_1= 940 min^{-1} — 90L 2 / 100A 4 / 100BL 6

24	59.5	797	1.1	**90**	100A 4
22	64.6	866	2	**112**	100A 4
19.3	73.2	1036	1.0	**100**	100A 4
19.2	73.3	983	0.9	**90**	100A 4
18.7	75.4	1067	1.9	**125**	100A 4
18.5	76.3	1068	3.3	**132**	100A 4
18.4	51.0	1084	1.1	**100**	100BL 6
18.3	77	1033	1.7	**112**	100A 4
17.9	52.6	1116	2.1	**125**	100BL 6
17.5	80.7	1082	0.8	**90**	100A 4
17.0	83.0	1163	3.0	**132**	100A 4
16.5	85.4	1146	1.5	**112**	100A 4
16.2	58.0	1232	1.6	**125**	100BL 6
16.2	58.0	1232	0.8	**100**	100BL 6
15.5	90.8	1272	2.8	**132**	100A 4
15	93.9	1259	1.4	**112**	100A 4
14.2	99.4	1392	2.5	**132**	100A 4
13.7	102.8	1378	1.3	**112**	100A 4
13.0	72.3	1536	2.6	**140**	100BL 6
12.9	109.4	1532	2.3	**132**	100A 4
12.8	109.8	1538	3.3	**150**	100A 4
12.7	110.9	1487	1.2	**112**	100A 4
12.5	75.4	1601	1.3	**125**	100BL 6
11.9	78.7	1653	3.1	**150**	100BL 6
11.3	125.2	1679	1	**112**	100A 4
11.2	125.5	1758	2.0	**132**	100A 4
10.9	129.5	1813	2.8	**150**	100A 4
10.4	135.6	1819	1	**112**	100A 4
10.3	136.7	1914	1.8	**132**	100A 4
10.0	141.6	1983	2.5	**150**	100A 4
9.4	149.5	2094	1.7	**132**	100A 4
9.2	101.7	2137	2.4	**150**	100BL 6
9.1	154.8	2076	0.8	**112**	100A 4
9.1	155.7	2181	2.3	**150**	100A 4
8.7	162.7	2279	3.3	**170**	100A 4
8.6	164.6	2305	1.5	**132**	100A 4
8.5	166	2227	0.8	**112**	100A 4
7.9	178.1	2494	2.8	**170**	100A 4
7.8	180.0	2522	1.4	**132**	100A 4
7.6	185.5	2599	1.8	**150**	100A 4
7.6	124.1	2607	2.9	**170**	100BL 6
7.2	196.0	2745	2.4	**170**	100A 4
6.9	204.2	2860	1.6	**150**	100A 4
6.9	136.7	2871	1.2	**132**	100BL 6
6.6	141.6	2974	1.7	**150**	100BL 6
6.3	149.4	3139	2.4	**170**	100BL 6
6.3	149.5	3141	1.1	**132**	100BL 6
6.0	155.7	3271	1.6	**150**	100BL 6
5.8	162.7	3419	2.2	**170**	100BL 6
5.7	164.6	3458	1.0	**132**	100BL 6
5.3	178.1	3741	1.9	**170**	100BL 6
5.2	180.0	3783	0.9	**132**	100BL 6
5.1	185.5	3898	1.2	**150**	100BL 6
4.8	196.0	4117	1.6	**170**	100BL 6
4.6	204.2	4290	1.1	**150**	100BL 6

3 kW — n_1= 2840 min^{-1} / n_1= 1420 min^{-1} / n_1= 940 min^{-1} — 90LB 2 / 100B 4 / 112B 6

551	5.2	49.4	5.8	**80**	90LB 2
414	6.9	62	3.5	**71**	90LB 2
359	7.9	72	1.9	**63***	90LB 2
338	8.4	76	3.3	**71**	90LB 2
286	9.9	90	2.9	**71**	90LB 2
276	10.3	93	1.6	**63***	90LB 2
276	5.2	99	3.1	**80**	100B 4
250	11.4	103	2.7	**71**	90LB 2
248	11.5	104	1.5	**63***	90LB 2
214	13.3	121	1.5	**63***	90LB 2
207	6.9	125	2.2	**71**	100B 4
200	7.1	136	2.8	**80**	100B 4
197	7.2	131	3.3	**90**	100B 4
192	14.8	135	1.3	**63***	90LB 2
180	7.9	144	1.2	**63***	100B 4
169	8.4	153	2	**71**	100B 4
157	9	164	2.7	**90**	100B 4
143	9.9	180	1.8	**71**	100B 4
142	10.0	191	2.6	**80**	100B 4
140	10.1	184	2.7	**90**	100B 4
138	10.3	187	1	**63***	100B 4
125	11.4	207	1.6	**71**	100B 4
124	11.5	208	2.5	**90**	100B 4
124	11.5	208	0.9	**63***	100B 4
119	11.9	229	2.4	**80**	100B 4
109	13	236	2.3	**90**	100B 4
107	13.3	241	0.9	**63***	100B 4
102	13.9	253	1.6	**71**	100B 4
101	14	254	2.3	**90**	100B 4
97	14.6	281	2.1	**80**	100B 4
96	14.8	269	0.8	**63***	100B 4
90	15.7	285	2.5	**90**	100B 4
86	16.5	299	1.3	**71**	100B 4
85	16.7	320	1.9	**80**	100B 4
80	17.7	322	2.3	**90**	100B 4
76	18.7	340	1.2	**71**	100B 4
71	20.1	366	2.2	**90**	100B 4
68	20.9	380	3.4	**112**	100B 4
67	21.2	407	2.8	**100**	100B 4
67	21.2	407	1.5	**80**	100B 4
62	23	418	2	**90**	100B 4
62	22.9	416	1	**71**	100B 4
60	23.6	429	3.1	**112**	100B 4
59	24.2	463	1.3	**80**	100B 4
58	24.6	471	2.5	**100**	100B 4
55	25.6	465	3	**112**	100B 4
55	25.7	466	1.9	**90**	100B 4
52	27.1	492	0.9	**71**	100B 4
49	28.8	524	1.7	**90**	100B 4
48	29.4	534	3.3	**112**	100B 4
46	30.6	555	0.8	**71**	100B 4
46	31.0	595	1.9	**100**	100B 4
46	31.0	595	0.9	**80**	100B 4
44	32.5	591	1.5	**90**	100B 4
43	32.8	595	2.9	**112**	100B 4
37	38.2	694	2.5	**112**	100B 4
35	40.5	775	2.6	**125**	100B 4
35	40.5	775	1.4	**100**	100B 4

1.7 Prestazioni motoriduttori

1.7 Gearmotors performances

1.7 Характеристики мотор-редуктора

3 kW

n_1= 2840 min^{-1}
n_1= 1420 min^{-1}
n_1= 940 min^{-1}

90LB 2
100B 4
112B 6

n_2 min^{-1}	ir	T2 Nm	FS'	OM-OC	
34	42.2	766	1.2	**90**	100B 4
33	43.2	784	2.2	**112**	100B 4
31	45.2	821	1.1	**90**	100B 4
30	46.8	849	2.1	**112**	100B 4
28	51.0	978	1.2	**100**	100B 4
27	52.6	1008	2.3	**125**	100B 4
27	53.4	969	1.8	**112**	100B 4
27	52.4	951	1	**90**	100B 4
25	57.2	1039	1.7	**112**	100B 4
25	57.3	1087	3.2	**132**	100B 4
24	58.0	1112	1.8	**125**	100B 4
24	58.0	1112	0.9	**100**	100B 4
24	59.5	1080	0.8	**90**	100B 4
22	64.6	1172	1.5	**112**	100B 4
22	65.1	1235	2.8	**132**	100B 4
20	72.3	1386	2.9	**140**	100B 4
18.8	75.4	1445	1.4	**125**	100B 4
18.6	76.3	1446	2.4	**132**	100B 4
18.4	51.0	1478	0.8	**100**	112B 6
18.4	77	1399	1.3	**112**	100B 4
18.3	51.3	1485	3.1	**140**	112B 6
18.0	78.7	1492	3.4	**150**	100B 4
17.9	52.6	1522	1.5	**125**	112B 6
17.1	83.0	1575	2.2	**132**	100B 4
16.6	85.4	1551	1.1	**112**	100B 4
16.5	86.0	1632	3.1	**150**	100B 4
16.4	57.4	1662	2.6	**140**	112B 6
16.2	58.0	1680	1.2	**125**	112B 6
15.6	90.8	1723	2.0	**132**	100B 4
15.1	93.9	1705	1	**112**	100B 4
15.0	94.6	1794	2.8	**150**	100B 4
14.3	99.4	1885	1.9	**132**	100B 4
14.0	101.7	1929	2.6	**150**	100B 4
13.8	102.8	1866	0.9	**112**	100B 4
13.0	72.3	2094	1.9	**140**	112B 6
13.0	109.4	2075	1.7	**132**	100B 4
12.9	109.8	2082	2.4	**150**	100B 4
12.8	110.9	2014	0.9	**112**	100B 4
12.5	75.4	2183	0.9	**125**	112B 6
11.4	124.1	2353	3.2	**170**	100B 4
11.3	125.5	2381	1.5	**132**	100B 4
11.0	129.5	2455	2.0	**150**	100B 4
10.5	135.8	2575	2.9	**170**	100B 4
10.4	136.7	2592	1.4	**132**	100B 4
10.0	141.6	2685	1.9	**150**	100B 4
9.5	149.4	2834	2.6	**170**	100B 4
9.5	149.5	2835	1.2	**132**	100B 4
9.1	155.7	2953	1.7	**150**	100B 4
8.7	162.7	3086	2.4	**170**	100B 4
8.6	164.6	3121	1.1	**132**	100B 4
8.0	178.1	3377	2.0	**170**	100B 4
7.9	180.0	3415	1.0	**132**	100B 4
7.7	185.5	3519	1.4	**150**	100B 4
7.2	196.0	3716	1.8	**170**	100B 4
7.0	204.2	3873	1.2	**150**	100B 4
6.9	135.8	3890	2.0	**170**	112B 6
6.9	136.7	3915	0.9	**132**	112B 6
6.6	141.6	4056	1.3	**150**	112B 6

3 kW

n_1= 2840 min^{-1}
n_1= 1420 min^{-1}
n_1= 940 min^{-1}

90LB 2
100B 4
112B 6

n_2 min^{-1}	ir	T2 Nm	FS'	OM-OC	
6.3	149.4	4281	1.8	170	112B 6
6.3	149.5	4283	0.8	132	112B 6
6.0	155.7	4461	1.1	150	112B 6
5.8	162.7	4662	1.6	170	112B 6
5.7	164.6	4715	0.8	132	112B 6
5.3	178.1	5101	1.4	170	112B 6
5.1	185.5	5316	0.9	150	112B 6
4.8	196.0	5614	1.2	170	112B 6
4.6	204.2	5850	0.8	150	112B 6

4 kW

n_1= 2860 min^{-1}
n_1= 1410 min^{-1}

100B 2
100BL 4

n_2 min^{-1}	ir	T2 Nm	FS'	OM-OC	
555	5.2	65	4.3	**80**	100 B2
417	6.9	82	2.7	**71***	100B 2
362	7.9	95	1.5	**63***	100B 2
340	8.4	101	2.5	**71***	100B 2
317	9	109	3.2	**90**	100B 2
288	9.9	119	2.2	**71***	100B 2
282	10.1	122	2.9	**90**	100B 2
278	10.3	124	1.2	**63***	100B 2
274	5.2	133	2.3	**80**	100 BL4
251	11.4	137	2	**71***	100B 2
249	11.5	138	1.1	**63***	100B 2
220	13	156	2.6	**90**	100B 2
206	6.9	167	1.6	**71***	100BL 4
198	7.1	183	2.1	**80**	100 BL4
195	7.2	176	2.4	**90**	100BL 4
178	7.9	193	0.9	**63***	100BL 4
172	16.7	212	2.6	**80**	100 B2
168	8.4	205	1.5	**71***	100BL 4
159	8.9	217	3.3	**112**	100BL 4
156	9	220	2	**90**	100BL 4
142	9.9	242	1.3	**71***	100BL 4
141	10.0	257	1.9	**80**	100 BL4
139	10.1	247	2	**90**	100BL 4
124	11.4	277	1.2	**71***	100BL 4
123	11.5	279	1.9	**90**	100BL 4
120	11.8	287	3	**112**	100BL 4
118	11.9	307	1.8	**80**	100 BL4
109	13	317	1.7	**90**	100BL 4
108	13.1	320	2.8	**112**	100BL 4
101	14	341	1.7	**90**	100BL 4
101	13.9	340	1.2	**71***	100BL 4
96	14.6	377	3.1	**100**	100 BL4
96	14.6	377	1.6	**80**	100 BL4
90	15.7	383	1.9	**90**	100BL 4
88	16.1	393	3	**112**	100BL 4
86	16.5	401	1	**71***	100BL 4
85	16.7	429	1.4	**80**	100 BL4
83	17.0	437	2.7	**100**	100 BL4
79	17.9	438	2.8	**112**	100BL 4
79	17.7	433	1.7	**90**	100BL 4
75	18.7	456	0.9	**71***	100BL 4
70	20.1	491	1.6	**90**	100BL 4
67	20.9	510	2.5	**112**	100BL 4
66	21.2	546	2.1	**100**	100 BL4

4 kW

n_1= 2860 min^{-1}
n_1= 1410 min^{-1}

100B 2
100BL 4

n_2 min^{-1}	ir	T2 Nm	FS'	OM-OC	
66	21.2	546	1.1	**80**	100 BL4
63	22.3	543	3.2	**112**	100BL 4
61	23	561	1.5	**90**	100BL 4
60	23.6	576	2.3	**112**	100BL 4
58	24.2	622	1.0	**80**	100 BL4
57	24.6	633	1.9	**100**	100 BL4
55	25.6	624	2.2	**112**	100BL 4
55	25.7	626	1.4	**90**	100BL 4
49	28.8	703	1.3	**90**	100BL 4
48	29.4	717	2.4	**112**	100BL 4
45	31.0	798	1.4	**100**	100 BL4
44	31.9	822	2.7	**125**	100 BL4
43	32.8	800	2.2	**112**	100BL 4
43	32.5	793	1.1	**90**	100BL 4
38	36.9	900	1	**90**	100BL 4
37	38.2	932	1.9	**112**	100BL 4
35	40.5	1041	2.0	**125**	100 BL4
35	40.5	1041	1.0	**100**	100 BL4
34	41.7	1063	3.3	**132**	100BL 4
33	43.2	1053	1.7	**112**	100BL 4
33	42.2	1028	0.9	**90**	100BL 4
31	44.9	1144	3.1	**132**	100BL 4
31	45.2	1102	0.8	**90**	100BL 4
30	46.8	1140	1.5	**112**	100BL 4
28	51.0	1314	0.9	**100**	100 BL4
27	52.6	1353	1.7	**125**	100 BL4
27	52.6	1340	2.6	**132**	100BL 4
26	53.4	1301	1.3	**112**	100BL 4
25	57.3	1459	2.4	**132**	100BL 4
25	57.4	1477	2.8	**140**	100 BL4
24	58.0	1493	1.3	**125**	100 BL4
24	59.4	1512	3.3	**150**	100BL 4
22	64.6	1574	1.1	**112**	100BL 4
22	65.1	1659	2.1	**132**	100BL 4
21	66.7	1699	2.9	**150**	100BL 4
19	72.3	1861	2.1	**140**	100 BL4
19	75.4	1940	1.0	**125**	100 BL4
18.5	76.3	1942	1.8	**132**	100BL 4
18.3	77	1878	0.9	**112**	100BL 4
17.9	78.7	2003	2.5	**150**	100BL 4
17.0	83.0	2115	1.7	**132**	100BL 4
16.5	85.4	2083	0.8	**112**	100BL 4
16.4	86.0	2191	2.3	**150**	100BL 4
15.8	89.4	2277	3.3	**170**	100BL 4
15.5	90.8	2313	1.5	**132**	100BL 4
14.9	94.6	2409	2.1	**150**	100BL 4
14.3	98.4	2506	3.0	**170**	100BL 4
14.2	99.4	2532	1.4	**132**	100BL 4
13.9	101.7	2590	1.9	**150**	100BL 4
12.9	109.4	2786	1.3	**132**	100BL 4
12.8	109.8	2796	1.8	**150**	100BL 4
12.4	113.9	2901	2.6	**170**	100BL 4
11.4	124.1	3160	2.4	**170**	100BL 4
11.2	125.5	3197	1.1	**132**	100BL 4
10.9	129.5	3297	1.5	**150**	100BL 4
10.4	135.8	3457	2.2	**170**	100BL 4
10.3	136.7	3480	1.0	**132**	100BL 4
10.0	141.6	3605	1.4	**150**	100BL 4

1.7 Prestazioni motoriduttori

1.7 Gearmotors performances

1.7 Характеристики мотор-редуктора

4 kW

n_1= 2860 min^{-1} | n_1= 1410 min^{-1} | 100B 2 | 100BL 4

n_2 min^{-1}	ir	T2 Nm	FS'	OM-OC	
9.4	149.4	3805	2.0	**170**	100BL 4
9.4	149.5	3807	0.9	**132**	100BL 4
9.1	155.7	3965	1.3	**150**	100BL 4
8.7	162.7	4144	1.8	**170**	100BL 4
8.6	164.6	4191	0.8	**132**	100BL 4
7.9	178.1	4534	1.5	**170**	100BL 4
7.8	180.0	4585	0.8	**132**	100BL 4
7.6	185.5	4725	1.0	**150**	100BL 4
7.2	196.0	4990	1.3	**170**	100BL 4
6.9	204.2	5200	0.9	**150**	100BL 4

5.5 kW

n_1= 2880 min^{-1} | n_1= 1400 min^{-1} | 112B 2 | 112BL 4

n_2 min^{-1}	ir	T2 Nm	FS'	OM-OC	
559	5.2	89	3.2	**80**	112 B2
420	6.9	113	2	**71***	112B 2
405	7.1	123	2.8	**80**	112 B2
399	7.2	118	2.7	**90**	112B 2
343	8.4	138	1.8	**71***	112B 2
319	9	148	2.4	**90**	112B 2
290	9.9	163	1.6	**71***	112B 2
289	10.0	173	2.7	**80**	112 B2
284	10.1	167	2.1	**90**	112B 2
272	5.2	184	2.7	**100**	112BL4
272	5.2	184	1.7	**80**	112BL4
253	11.4	187	1.5	**71***	112B 2
251	11.5	188	2.1	**90**	112B 2
204	6.9	232	1.2	**71***	112BL4
197	7.1	253	1.5	**80**	112BL4
197	14.6	254	2.2	**80**	112 B2
194	7.2	244	1.8	**90**	112BL4
189	7.4	264	2.9	**100**	112BL4
183	7.7	258	2.6	**112**	112BL4
173	16.7	289	1.9	**80**	112 B2
167	8.4	284	1.1	**71***	112BL4
157	8.9	300	2.4	**112**	112BL4
155	9	305	1.5	**90**	112BL4
141	9.9	335	1	**71***	112BL4
140	10.0	355	2.8	**100**	112BL4
140	10.0	355	1.4	**80**	112BL4
138	10.1	343	1.5	**90**	112BL4
123	11.4	384	0.9	**71***	112BL4
122	11.5	387	1.3	**90**	112BL4
119	11.8	397	2.1	**112**	112BL4
117	11.9	426	1.3	**80**	112BL4
117	24.6	426	2.6	**100**	112 B2
115	12.2	434	2.3	**100**	112BL4
108	13	439	1.2	**90**	112BL4
107	13.1	443	2	**112**	112BL4
100	14	472	1.2	**90**	112BL4
100	13.9	471	0.8	**71***	112BL4
96	14.6	522	2.2	**100**	112BL4
96	14.6	522	1.2	**80**	112BL4
89	15.7	531	1.4	**90**	112BL4
87	16.1	544	2.1	**112**	112BL4
84	16.7	594	1.0	**80**	112BL4
83	17.0	605	2.0	**100**	112BL4
79	17.7	599	1.3	**90**	112BL4

5.5 kW

n_1= 2880 min^{-1} | n_1= 1400 min^{-1} | 112B 2 | 112BL 4

n_2 min^{-1}	ir	T2 Nm	FS'	OM-OC	
78	17.9	633	2.8	**132**	112BL4
78	17.9	606	2	**112**	112BL4
70	20.1	680	1.2	**90**	112BL4
69	20.3	714	2.8	**132**	112BL4
67	20.9	706	1.8	**112**	112BL4
66	21.2	756	2.8	**125**	112BL4
66	21.2	756	1.5	**100**	112BL4
66	21.2	756	0.8	**80**	112BL4
65	21.7	764	2.9	**132**	112BL4
63	22.3	751	2.3	**112**	112BL4
61	23	776	1.1	**90**	112BL4
59	23.6	798	1.7	**112**	112BL4
58	24.3	858	2.7	**132**	112BL4
57	24.6	876	2.6	**125**	112BL4
57	24.6	876	1.4	**100**	112BL4
55	25.6	864	1.6	**112**	112BL4
55	25.7	866	1	**90**	112BL4
51	27.5	968	2.8	**132**	112BL4
49	28.8	974	0.9	**90**	112BL4
48	29.4	993	1.8	**112**	112BL4
45	31.0	1106	1.0	**100**	112BL4
45	31.2	1100	2.9	**132**	112BL4
44	31.9	1139	2.0	**125**	112BL4
43	32.8	1107	1.6	**112**	112BL4
43	32.5	1099	0.8	**90**	112BL4
39	36.3	1280	2.7	**132**	112BL4
37	38.2	1291	1.4	**112**	112BL4
35	40.5	1442	1.4	**125**	112BL4
34	40.7	1451	2.8	**140**	112BL4
34	41.7	1472	2.4	**132**	112BL4
33	42.6	1504	3.3	**150**	112BL4
32	43.2	1458	1.2	**112**	112BL4
31	44.9	1585	2.2	**132**	112BL4
30	46.0	1624	3.1	**150**	112BL4
30	46.8	1579	1.1	**112**	112BL4
27	51.3	1828	2.5	**140**	112BL4
27	52.6	1874	1.2	**125**	112BL4
27	52.6	1856	1.9	**132**	112BL4
26	53.4	1802	1	**112**	112BL4
26	54.3	1914	2.6	**150**	112BL4
25	113.9	1953	3.5	**170**	112B 2
24	57.3	2021	1.7	**132**	112BL4
24	57.4	2046	2.1	**140**	112BL4
24	58.0	2068	1.0	**125**	112BL4
24	57.2	1933	0.9	**112**	112BL4
22	64.6	2180	0.8	**112**	112BL4
21	65.1	2297	1.5	**132**	112BL4
21	66.7	2353	2.1	**150**	112BL4
20	68.9	2430	3.1	**170**	112BL4
19	72.3	2578	1.6	**140**	112BL4
18.7	75.0	2646	2.8	**170**	112BL4
18.4	76.3	2690	1.3	**132**	112BL4
17.1	81.7	2882	2.6	**170**	112BL4
16.9	83.0	2928	1.2	**132**	112BL4
16.3	86.0	3034	1.6	**150**	112BL4
15.7	89.4	3154	2.4	**170**	112BL4
15.4	90.8	3204	1.1	**132**	112BL4
14.8	94.6	3336	1.5	**150**	112BL4
14.1	99.4	3506	1.0	**132**	112BL4

5.5 kW

n_1= 2880 min^{-1} | n_1= 1400 min^{-1} | 112B 2 | 112BL 4

n_2 min^{-1}	ir	T2 Nm	FS'	OM-OC	
13.8	101.7	3587	1.4	**150**	112BL4
12.8	109.4	3858	0.9	**132**	112BL4
12.8	109.8	3872	1.3	**150**	112BL4
11.3	124.1	4375	1.7	**170**	112BL4
11.2	125.5	4427	0.8	**132**	112BL4
9.9	141.6	4993	1.0	**150**	112BL4
7.9	178.1	6279	1.1	**170**	112BL4

7.5 kW

n_1= 2860 min^{-1} | n_1= 1440 min^{-1} | 112BL 2 | 132M 4

n_2 min^{-1}	ir	T2 Nm	FS'	OM-OC	
555	5.2	122.6	2.3	**80**	112BL2
417	6.9	155	1.4	**71***	112BL 2
402	7.1	169.2	2.1	**80**	112BL2
396	7.2	163	2	**90***	112BL 2
374	7.7	172	3.1	**112**	112BL 2
340	8.4	189	1.3	**71***	112BL 2
322	8.9	200	2.9	**112**	112BL 2
317	9	204	1.7	**90***	112BL 2
288	9.9	224	1.2	**71***	112BL 2
287	10.0	237.1	1.9	**80**	112BL2
282	10.1	229	1.6	**90***	112BL 2
280	5.2	243.4	2.1	**100**	132M4
251	11.4	256	1.1	**71***	112BL 2
250	11.5	258	1.5	**90***	112BL 2
243	11.8	265	2.6	**112**	112BL 2
239	11.9	284.1	1.8	**80**	112BL2
220	13	293	1.4	**90***	112BL 2
218	13.1	295	2.4	**112**	112BL 2
205	13.9	314	1	**71***	112BL 2
200	7.2	323	1.3	**90***	132M 4
195	14.6	348.2	3.0	**100**	112BL2
195	14.6	348.2	1.6	**80**	112BL2
194	7.4	350.4	2.2	**100**	132M4
188	7.7	343	2	**112**	132M 4
178	16.1	363	2.6	**112**	112BL 2
172	16.7	396.7	1.4	**80**	112BL2
169	17.0	403.6	2.7	**100**	112BL2
162	8.9	398	1.8	**112**	132M 4
159	9	404	1.1	**90***	132M 4
144	10.0	471.0	2.1	**100**	132M4
142	10.1	454	1.1	**90***	132M 4
135	21.2	504.7	2.1	**100**	112BL2
135	21.2	504.7	1.1	**80**	112BL2
126	11.5	513	1	**90***	132M 4
122	11.8	526	1.6	**112**	132M 4
118	12.2	574.8	1.7	**100**	132M4
111	13	582	0.9	**90***	132M 4
110	13.1	587	1.5	**112**	132M 4
103	14	626	0.9	**90***	132M 4
98	14.6	691.6	1.7	**100**	132M4
92	15.7	704	1	**90***	132M 4
90	16.0	747	2.3	**132**	132M 4
89	16.1	721	1.6	**112**	132M 4
85	17.0	801.5	1.5	**100**	132M4

1.7 Prestazioni motoriduttori

1.7 Gearmotors performances

1.7 Характеристики мотор-редуктора

n_2 min^{-1}	ir	T2 Nm	FS'	OM-OC	
7.5 kW	n_1= 2860 min^{-1} n_1= 1440 min^{-1}	112BL 2 132M 4			
98	14.6	692	1.7	**100**	132M4
92	15.7	704	1	**90***	132M 4
90	16.0	747	2.3	**132**	132M 4
89	16.1	721	1.6	**112**	132M 4
85	17.0	802	2.9	**125**	132M4
85	17.0	802	1.5	**100**	132M4
81	17.7	794	0.9	**90***	132M 4
80	17.9	839	2.1	**132**	132M 4
80	17.9	803	1.6	**112**	132M 4
72	20.1	901	0.9	**90***	132M 4
71	20.3	947	2.1	**132**	132M 4
69	20.9	937	1.4	**112**	132M 4
68	21.2	1002	2.1	**125**	132M4
68	21.2	1002	1.1	**100**	132M4
67	21.7	1012	2.2	**132**	132M 4
65	22.3	996	1.8	**112**	132M 4
63	23	1029	0.8	**90***	132M 4
61	23.6	1058	1.3	**112**	132M 4
59	24.3	1137	2.0	**132**	132M 4
59	24.6	1162	2.0	**125**	132M4
59	24.6	1162	1.0	**100**	132M4
56	25.6	1146	1.2	**112**	132M 4
56	25.7	1149	0.8	**90***	132M 4
52	27.5	1283	2.1	**132**	132M 4
49	29.4	1317	1.3	**112**	132M 4
48	30.3	1416	3.5	**150**	132M 4
46	31.0	1466	0.8	**100**	132M4
46	31.2	1458	2.2	**132**	132M 4
45	31.9	1509	1.5	**125**	132M4
44	32.8	1468	1.2	**112***	132M 4
43	33.4	1578	2.8	**140**	132M4
42	34.5	1613	3.1	**150**	132M 4
40	36.3	1697	2.1	**132**	132M 4
39	36.9	1726	2.9	**150**	132M 4
38	38.2	1711	1	**112***	132M 4
36	40.5	1912	1.1	**125**	132M4
35	40.7	1924	2.1	**140**	132M4
35	41.7	1951	1.8	**132**	132M 4
34	42.6	1994	2.5	**150**	132M 4
33	43.2	1933	0.9	**112**	132M 4
32	44.9	2101	1.7	**132**	132M 4
32	45.6	2130	3.5	**170**	132M 4
31	46.0	2152	2.3	**150**	132M 4
29	49.8	2331	3.2	**170**	132M 4
28	51.3	2423	1.9	**140**	132M4
27	52.6	2484	0.9	**125**	132M4
27	52.6	2461	1.4	**132**	132M 4
27	54.3	2538	2.0	**150**	132M 4
27	54.3	2538	3.0	**170**	132M 4
25	57.3	2679	1.3	**132**	132M 4
25	57.4	2712	1.5	**140**	132M4
24	59.4	2775	1.8	**150**	132M 4
22	64.0	2994	3.5	**190**	132M 4
22	64.0	2994	2.5	**170**	132M 4
22	65.1	3045	1.1	**132**	132M 4
22	66.7	3119	1.6	**150**	132M 4
21	68.9	3222	3.3	**190**	132M 4
21	68.9	3222	2.3	**170**	132M 4

n_2 min^{-1}	ir	T2 Nm	FS'	OM-OC	
7.5 kW	n_1= 2860 min^{-1} n_1= 1440 min^{-1}	112BL 2 132M 4			
20	72.3	3417	1.2	**140**	132M4
19.2	75.0	3508	2.1	**170**	132M 4
19.2	75.0	3508	3.0	**190**	132M 4
18.9	76.3	3566	1.0	**132**	132M 4
18.3	78.7	3678	1.4	**150**	132M 4
17.6	81.7	3821	2.7	**190**	132M 4
17.6	81.7	3821	2.0	**170**	132M 4
17.3	83.0	3882	0.9	**132**	132M 4
16.7	86.0	4022	1.2	**150**	132M 4
16.1	89.4	4181	2.5	**190**	132M 4
16.1	89.4	4181	1.8	**170**	132M 4
15.9	90.8	4247	0.8	**132**	132M 4
15.2	94.6	4423	1.1	**150**	132M 4
14.7	97.9	4575	2.3	**190**	132M 4
14.6	98.4	4601	1.6	**170**	132M 4
14.5	99.4	4648	0.8	**132**	132M 4
14.2	101.7	4755	1.1	**150**	132M 4
13.2	109.4	5115	0.7	**132**	132M 4
13.1	109.8	5134	1.0	**150**	132M 4
12.6	113.9	5327	2.0	**190**	132M 4
12.6	113.9	5327	1.4	**170**	132M 4
11.6	124.1	5801	1.3	**170**	132M 4
11.6	124.1	5801	1.8	**190**	132M 4
11.1	129.5	6053	0.8	**150**	132M 4
10.6	135.8	6348	1.7	**190**	132M 4
10.6	135.8	6348	1.2	**170**	132M 4
10.2	141.6	6619	0.8	**150**	132M 4
9.7	147.8	6913	1.5	**190**	132M 4
9.6	149.4	6986	1.1	**170**	132M 4
9.2	155.7	7280	0.7	**150**	132M 4
8.9	162.7	7607	1.4	**190**	132M 4
8.9	162.7	7607	1.0	**170**	132M 4
8.1	178.1	8325	1.2	**190**	132M 4
8.1	178.1	8325	0.8	**170**	132M 4
7.3	196.0	9162	1.1	**190**	132M 4
7.3	196.0	9162	0.7	**170**	132M 4

n_2 min^{-1}	ir	T2 Nm	FS'	OM-OC	
9.2 kW	n_1= 1450 min^{-1}	132ML 4			
281	5.2	293	1.7	**100**	132ML4
201	7.2	393	1.1	**90***	132ML 4
196	7.4	422	3.1	**125**	132ML4
196	7.4	422	1.8	**100**	132ML4
189	7.7	417	1.6	**112**	132ML 4
163	8.9	485	1.5	**112**	132ML 4
161	9	492	0.9	**90***	132ML 4
145	10.0	568	1.7	**100**	132ML4
143	10.1	553	0.9	**90***	132ML 4
143	10.2	579	3.1	**125**	132ML4
127	11.5	625	0.8	**90***	132ML 4
123	11.8	641	1.3	**112**	132ML 4
119	12.2	693	2.7	**125**	132ML4
119	12.2	693	1.4	**100**	132ML4
111	13.1	715	1.2	**112**	132ML 4
99	14.6	834	2.6	**125**	132ML4
99	14.6	834	1.4	**100**	132ML4
92	15.7	895	3.0	**150**	132ML 4
92	15.7	857	0.8	**90***	132ML 4
91	16.0	910	1.9	**132**	132ML 4
90	16.1	878	1.3	**112**	132ML 4
85	17.0	966	2.4	**125**	132ML4
85	17.0	966	1.2	**100**	132ML4
82	17.7	968	0.8	**90***	132ML 4
81	17.9	979	1.3	**112**	132ML 4
81	17.9	1022	1.8	**132**	132ML 4
78	18.6	1061	3.0	**150**	132ML 4
72	20.3	1153	1.7	**132**	132ML 4
69	20.9	1141	1.1	**112**	132ML 4
68	21.2	1208	1.8	**125**	132ML4
68	21.2	1208	1.0	**100**	132ML4
67	21.6	1228	3.2	**150**	132ML 4
67	21.7	1233	1.8	**132**	132ML 4
63	22.9	1302	3.2	**150**	132ML 4
61	23.6	1288	1	**112**	132ML 4
60	24.3	1385	1.7	**132**	132ML 4
59	24.6	1400	1.6	**125**	132ML4
59	24.6	1400	0.9	**100**	132ML4
59	24.6	1402	3.1	**140**	132ML4
57	25.6	1395	1	**112**	132ML 4
56	25.9	1472	3.1	**150**	132ML 4
53	27.5	1563	1.7	**132**	132ML 4
49	29.4	1604	1.1	**112**	132ML 4
48	30.3	1725	2.9	**150**	132ML 4
47	31.2	1776	1.8	**132**	132ML 4
45	31.9	1819	1.2	**125**	132ML4
44	32.8	1788	1	**112**	132ML 4
43	33.4	1902	2.3	**140**	132ML4
42	34.5	1964	2.5	**150**	132ML 4
40	36.3	2067	1.7	**132**	132ML 4
39	36.9	2103	2.4	**150**	132ML 4
38	38.2	2085	0.8	**112**	132ML 4
36	40.5	2304	0.9	**125**	132ML4
36	40.7	2319	1.8	**140**	132ML4
35	41.7	2377	1.5	**132**	132ML 4
35	41.8	2383	3.1	**170**	132ML 4
34	42.6	2429	2.1	**150**	132ML 4
32	44.9	2559	1.4	**132**	132ML 4

1.7 Prestazioni motoriduttori

1.7 Gearmotors performances

1.7 Характеристики мотор-редуктора

n_2 min^{-1}	ir	T2 Nm	FS'	OM-OC	
9.2 kW		n_1= 1450 min^{-1}			132ML 4
32	45.6	2595	2.9	**170**	132ML 4
31	46.0	2622	1.9	**150**	132ML 4
29	49.8	2839	2.6	**170**	132ML 4
28	51.3	2921	1.5	**140**	132ML4
28	52.6	2994	0.8	**125**	132ML4
28	52.6	2997	1.2	**132**	132ML 4
27	54.3	3092	1.6	**150**	132ML 4
27	54.3	3092	3.4	**190**	132ML 4
27	54.3	3092	2.4	**170**	132ML 4
25	57.3	3263	1.1	**132**	132ML 4
25	57.4	3270	1.3	**140**	132ML4
24	59.4	3381	1.5	**150**	132ML 4
23	64.0	3648	2.9	**190**	132ML 4
23	64.0	3648	2.1	**170**	132ML 4
22	65.1	3709	0.9	**132**	132ML 4
22	66.7	3800	1.3	**150**	132ML 4
21	68.9	3925	2.7	**190**	132ML 4
21	68.9	3925	1.9	**170**	132ML 4
20	72.3	4119	1.0	**140**	132ML4
19.3	75.0	4274	1.8	**170**	132ML 4
19	75.0	4274	2.5	**190**	132ML 4
19.0	76.3	4344	0.8	**132**	132ML 4
18.4	78.7	4481	1.1	**150**	132ML 4
17.7	81.7	4654	2.3	**190**	132ML 4
18	81.7	4654	1.6	**170**	132ML 4
17.5	83.0	4730	0.7	**132**	132ML 4
16.9	86.0	4900	1.0	**150**	132ML 4
16.2	89.4	5093	2.1	**190**	132ML 4
16.2	89.4	5093	1.5	**170**	132ML 4
16.0	90.8	5174	0.7	**132**	132ML 4
15.3	94.6	5389	0.9	**150**	132ML 4
14.8	97.9	5574	1.9	**190**	132ML 4
14.7	98.4	5605	1.3	**170**	132ML 4
14.3	101.7	5793	0.9	**150**	132ML 4
13.2	109.8	6254	0.8	**150**	132ML 4
12.7	113.9	6489	1.6	**190**	132ML 4
12.7	113.9	6489	1.2	**170**	132ML 4
11.7	124.1	7066	1.1	**170**	132ML 4
11.7	124.1	7066	1.5	**190**	132ML 4
11.2	129.5	7374	0.7	**150**	132ML 4
10.7	135.8	7733	1.4	**190**	132ML 4
10.7	135.8	7733	1.0	**170**	132ML 4
9.8	147.8	8421	1.2	**190**	132ML 4
9.7	149.4	8510	0.9	**170**	132ML 4
8.9	162.7	9268	1.1	**190**	132ML 4
8.9	162.7	9268	0.8	**170**	132ML 4
8.1	178.1	10141	1.0	**190**	132ML 4
8.1	178.1	10141	0.7	**170**	132ML 4
7.4	196.0	11161	0.9	**190**	132ML 4

n_2 min^{-1}	ir	T2 Nm	FS'	OM-OC	
11 kW		n_1= 2940 min^{-1} n_1= 1455 min^{-1}			132M 2 160M 4
571	5.2	175	2.6	**100**	132M2
407	7.2	232	1.4	**90***	132M 2
397	7.4	252	2.8	**100**	132M2
384	7.7	246	2.2	**112***	132M 2
331	8.9	286	2	**112***	132M 2
326	9	290	1.2	**90***	132M 2
295	10.0	338	2.7	**100**	132M2
290	10.1	326	1.1	**90***	132M 2
282	5.2	353	2.8	**125**	160M4
257	11.5	368	1.1	**90***	132M 2
250	11.8	378	1.8	**112***	132M 2
242	12.2	413	2.2	**100**	132M2
226	13	418	1	**90***	132M 2
224	13.1	422	1.7	**112***	132M 2
210	14	450	1.2	**90***	132M 2
201	14.6	497	2.1	**100**	132M2
196	7.4	509	2.6	**125**	160M4
190	7.7	497	1.3	**112***	160M 4
173	17.0	576	1.9	**100**	132M2
164	8.9	578	1.2	**112***	160M 4
146	20.1	647	0.9	**90***	132M 2
143	10.2	697	2.6	**125**	160M4
139	21.2	720	2.7	**125**	132M2
139	21.2	720	1.5	**100**	132M2
132	22.3	716	1.9	**112***	132M 2
124	11.8	764	1.1	**112***	160M 4
120	12.2	834	2.3	**125**	160M4
120	24.6	834	2.5	**125**	132M2
120	24.6	834	1.3	**100**	132M2
111	13.1	852	1	**112***	160M 4
99	14.6	1004	2.1	**125**	160M4
95	31.0	1053	1.0	**100**	132M2
93	15.7	1066	2.5	**150**	160M 4
92	31.9	1084	1.9	**125**	132M2
91	16.0	1084	1.6	**132**	160M 4
90	16.1	1046	1.1	**112***	160M 4
86	17.0	1163	2.0	**125**	160M4
81	17.9	1218	1.5	**132**	160M 4
81	17.9	1166	1.1	**112***	160M 4
78	18.6	1264	2.5	**150**	160M 4
72	20.2	1385	3.0	**140**	160M4
72	20.3	1374	1.5	**132**	160M 4
70	20.9	1360	0.9	**112***	160M 4
69	21.2	1455	1.5	**125**	160M4
68	21.6	1463	2.7	**150**	160M 4
67	21.7	1469	1.5	**132**	160M 4
65	22.3	1446	1.2	**112***	160M 4
64	22.9	1552	2.7	**150**	160M 4
62	23.6	1535	0.9	**112***	160M 4
60	24.3	1650	1.4	**132**	160M 4
59	24.6	1686	1.4	**125**	160M4
59	24.6	1689	2.5	**140**	160M4
57	25.6	1663	0.8	**112***	160M 4
56	25.9	1755	2.6	**150**	160M 4
53	27.5	1863	1.4	**132**	160M 4
51	28.8	1955	3.8	**170**	160M 4
49	29.4	1912	0.9	**112***	160M 4
48	30.3	2056	2.4	**150**	160M 4
47	30.9	2094	3.6	**170**	160M 4
47	31.2	2116	1.5	**132**	160M 4

n_2 min^{-1}	ir	T2 Nm	FS'	OM-OC	
11 kW		n_1= 2940 min^{-1} n_1= 1455 min^{-1}			132M 2 160M 4
46	31.9	2191	1.0	**125**	160M4
44	32.8	2131	0.8	**112***	160M 4
44	33.4	2290	1.9	**140**	160M4
42	34.5	2341	2.1	**150**	160M 4
41	35.7	2423	3.1	**170**	160M 4
41	72.3	2455	1.5	**140**	132M2
40	36.3	2463	1.4	**132**	160M 4
39	36.9	2506	2.0	**150**	160M 4
36	40.7	2792	1.5	**140**	160M4
35	41.7	2832	1.2	**132**	160M 4
35	41.8	2839	3.7	**190**	160M 4
35	41.8	2839	2.6	**170**	160M 4
34	42.6	2894	1.7	**150**	160M 4
32	44.9	3050	1.1	**132**	160M 4
32	45.6	3092	3.4	**190**	160M 4
32	45.6	3092	2.4	**170**	160M 4
32	46.0	3124	1.6	**150**	160M 4
29	49.8	3383	3.1	**190**	160M 4
29	49.8	3383	2.2	**170**	160M 4
28	51.3	3518	1.3	**140**	160M4
28	52.6	3572	1.0	**132**	160M 4
27	54.3	3684	1.4	**150**	160M 4
27	54.3	3684	2.9	**190**	160M 4
27	54.3	3684	2.0	**170**	160M 4
25	57.3	3888	0.9	**132**	160M 4
25	57.4	3937	1.1	**140**	160M4
25	59.4	4028	1.2	**150**	160M 4
23	64.0	4346	2.4	**190**	160M 4
23	64.0	4346	1.7	**170**	160M 4
22	65.1	4420	0.8	**132**	160M 4
22	66.7	4528	1.1	**150**	160M 4
21	68.9	4677	2.2	**190**	160M 4
21	68.9	4677	1.6	**170**	160M 4
20	72.3	4960	0.8	**140**	160M4
19.4	75.0	5093	1.5	**170**	160M 4
19.4	75.0	5093	2.1	**190**	160M 4
19.1	76.3	5176	0.7	**132**	160M 4
18.5	78.7	5339	0.9	**150**	160M 4
17.8	81.7	5546	1.9	**190**	160M 4
17.8	81.7	5546	1.4	**170**	160M 4
16.9	86.0	5838	0.9	**150**	160M 4
16.3	89.4	6069	1.7	**190**	160M 4
16.3	89.4	6069	1.2	**170**	160M 4
15.4	94.6	6421	0.8	**150**	160M 4
14.9	97.9	6641	1.6	**190**	160M 4
14.8	98.4	6679	1.1	**170**	160M 4
14.3	101.7	6902	0.7	**150**	160M 4
13.3	109.8	7452	0.7	**150**	160M 4
12.8	113.9	7732	1.4	**190**	160M 4
12.8	113.9	7732	1.0	**170**	160M 4
11.7	124.1	8420	0.9	**170**	160M 4
11.7	124.1	8420	1.2	**190**	160M 4
10.7	135.8	9214	1.1	**190**	160M 4
10.7	135.8	9214	0.8	**170**	160M 4
9.8	147.8	10034	1.0	**190**	160M 4
9.7	149.4	10140	0.7	**170**	160M 4
8.9	162.7	11043	1.0	**190**	160M 4
8.9	162.7	11043	0.7	**170**	160M 4
8.2	178.1	12084	0.8	**190**	160M 4
7.4	196.0	13299	0.8	**190**	160M 4

1.7 Prestazioni motoriduttori

1.7 Gearmotors performances

1.7 Характеристики мотор-редуктора

n_2 min^{-1}	ir	T2 Nm	FS'	OM-OC	
15 kW		n_1= 2900 min^{-1} n_1= 1455 min^{-1}		132ML 2 160L 4	
563	5.2	242	1.9	**100***	132ML2
402	7.2	321	1	**90***	132ML 2
391	7.4	348	2.0	**100***	132ML2
379	7.7	340	1.6	**112***	132ML 2
326	8.9	395	1.5	**112***	132ML 2
321	9	401	0.9	**90***	132ML 2
291	10.0	468	1.9	**100***	132ML2
286	10.1	451	0.8	**90***	132ML 2
282	5.2	482	2.1	**125**	160L4
253	11.5	509	0.8	**90***	132ML 2
247	11.8	523	1.3	**112***	132ML 2
238	12.2	571	3.0	**125**	132ML2
238	12.2	571	1.6	**100***	132ML2
221	13.1	583	1.2	**112***	132ML 2
207	14	622	0.8	**90***	132ML 2
198	14.6	687	2.9	**125**	132ML2
198	14.6	687	1.5	**100***	132ML2
196	7.4	693	1.9	**125**	160L4
190	7.7	678	1	**112***	160L 4
185	15.7	729	3.4	**150**	132ML 2
182	16.0	742	2.1	**132**	132ML 2
171	17.0	796	2.6	**125**	132ML2
171	17.0	796	1.4	**100***	132ML2
164	8.9	788	0.9	**112***	160L 4
162	17.9	833	2.0	**132**	132ML 2
156	18.6	865	3.4	**150**	132ML 2
143	10.2	950	1.9	**125**	160L4
143	20.3	940	1.9	**132**	132ML 2
139	20.9	930	1.1	**112***	132ML 2
137	21.2	995	2.0	**125**	132ML2
137	21.2	995	1.1	**100***	132ML2
134	21.7	1005	2.0	**132**	132ML 2
130	22.3	989	1.4	**112***	132ML 2
124	11.8	1042	0.8	**112***	160L 4
120	12.2	1138	1.7	**125**	160L4
119	24.3	1129	1.9	**132**	132ML 2
118	24.6	1154	1.8	**125**	132ML2
118	24.6	1154	1.0	**100***	132ML2
113	25.6	1138	1	**112***	132ML 2
112	25.9	1200	3.4	**150**	132ML 2
106	27.5	1275	1.9	**132**	132ML 2
99	14.6	1369	1.6	**125**	160L4
97	14.9	1398	3.0	**140**	160L4
94	15.5	1433	3.2	**170**	160L 4
93	15.7	1454	1.9	**150**	160L 4
91	16.0	1478	1.2	**132**	160L 4
90	16.1	1427	0.8	**112***	160L 4
86	17.0	1587	1.4	**125**	160L4
83	17.5	1618	3.1	**170**	160L 4
81	17.9	1660	1.1	**132**	160L 4
81	17.9	1590	0.8	**112***	160L 4
78	18.6	1724	3.2	**170**	160L 4
78	18.6	1724	1.9	**150**	160L 4
72	20.2	1889	2.2	**140**	160L4
72	20.3	1874	1.1	**132**	160L 4
69	21.2	1984	1.1	**125**	160L4
68	21.6	1995	2.0	**150**	160L 4
67	21.7	2004	1.1	**132**	160L 4
65	22.3	1972	0.9	**112***	160L 4
64	22.9	2116	2.0	**150**	160L 4
61	23.7	2194	3.2	**170**	160L 4
60	24.3	2251	1.0	**132**	160L 4
59	24.6	2299	1.0	**125**	160L4
59	24.6	2303	1.9	**140**	160L4
58	25.2	2337	3.2	**170**	160L 4

n_2 min^{-1}	ir	T2 Nm	FS'	OM-OC	
15 kW		n_1= 2900 min^{-1} n_1= 1455 min^{-1}		132ML 2 160L 4	
56	25.9	2393	1.9	**150**	160L 4
53	27.5	2540	1.1	**132**	160L 4
51	28.8	2665	2.8	**170**	160L 4
48	30.3	2803	1.8	**150**	160L 4
47	30.9	2856	3.6	**190**	160L 4
47	30.9	2856	2.6	**170**	160L 4
47	31.2	2885	1.1	**132**	160L 4
46	31.9	2988	0.8	**125**	160L4
44	33.4	3122	1.4	**140**	160L4
42	34.5	3192	1.6	**150**	160L 4
41	35.7	3304	3.2	**190**	160L 4
41	35.7	3304	2.3	**170**	160L 4
40	36.3	3358	1.0	**132**	160L 4
39	36.9	3417	1.5	**150**	160L 4
36	40.7	3807	1.1	**140**	160L4
35	41.7	3862	0.9	**132**	160L 4
35	41.8	3871	2.7	**190**	160L 4
35	41.8	3871	1.9	**170**	160L 4
34	42.6	3946	1.3	**150**	160L 4
32	44.9	4159	0.8	**132**	160L 4
32	45.6	4216	2.5	**190**	160L 4
32	45.6	4216	1.8	**170**	160L 4
32	46.0	4260	1.2	**150**	160L 4
29	49.8	4613	2.3	**190**	160L 4
29	49.8	4613	1.6	**170**	160L 4
28	51.3	4797	0.9	**140**	160L4
28	52.6	4870	0.7	**132**	160L 4
27	54.3	5024	1.0	**150**	160L 4
27	54.3	5024	2.1	**190**	160L 4
27	54.3	5024	1.5	**170**	160L 4
25	57.3	5302	0.7	**132**	160L 4
25	57.4	5369	0.8	**140**	160L4
25	59.4	5493	0.9	**150**	160L 4
23	64.0	5927	1.8	**190**	160L 4
23	64.0	5927	1.3	**170**	160L 4
22	66.7	6175	0.8	**150**	160L 4
21	68.9	6377	1.6	**190**	160L 4
21	68.9	6377	1.2	**170**	160L 4
19.4	75.0	6945	1.1	**170**	160L 4
19.4	75.0	6945	1.5	**190**	160L 4
18.5	78.7	7281	0.7	**150**	160L 4
17.8	81.7	7563	1.4	**190**	160L 4
17.8	81.7	7563	1.0	**170**	160L 4
16.3	89.4	8276	1.3	**190**	160L 4
16.3	89.4	8276	0.9	**170**	160L 4
14.9	97.9	9056	1.2	**190**	160L 4
14.8	98.4	9108	0.8	**170**	160L 4
12.8	113.9	10544	1.0	**190**	160L 4
12.8	113.9	10544	0.7	**170**	160L 4
11.7	124.1	11482	0.7	**170**	160L 4
11.7	124.1	11482	0.9	**190**	160L 4
10.7	135.8	12564	0.8	**190**	160L 4
9.8	147.8	13683	0.8	**190**	160L 4
8.9	162.7	15058	0.7	**190**	160L 4

n_2 min^{-1}	ir	T2 Nm	FS'	OM-OC	
18.5 kW		n_1= 2910 min^{-1} n_1= 1460 min^{-1} n_1= 970 min^{-1}		160L 2 180M 4 200L 6	
565	5.2	297	3.1	**125***	160L 2
392	7.4	428	2.8	**125***	160L 2
380	7.7	418	1.3	**112***	160L 2
327	8.9	486	1.2	**112***	160L 2
286	10.2	586	2.8	**125***	160L 2
283	5.2	608	1.6	**125***	180M 4
247	11.8	643	1.1	**112***	160L 2
239	12.2	702	2.5	**125***	160L 2
222	13.1	716	1	**112***	160L 2
199	14.6	844	2.3	**125***	160L 2
197	7.4	875	1.5	**125***	180M 4
185	15.7	897	2.8	**150**	160L 2
182	16.0	912	1.7	**132**	160L 2
181	16.1	880	1.1	**112***	160L 2
172	17.0	978	2.2	**125***	160L 2
162	17.9	1024	1.6	**132**	160L 2
162	17.9	981	1	**112***	160L 2
156	18.6	1063	2.8	**150**	160L 2
144	10.2	1199	1.5	**125***	180M 4
144	20.3	1156	1.6	**132**	160L 2
137	21.2	1223	1.6	**125***	160L 2
135	21.6	1230	2.9	**150**	160L 2
134	21.7	1236	1.6	**132**	160L 2
127	22.9	1305	2.9	**150**	160L 2
123	23.6	1291	0.9	**112***	160L 2
120	12.2	1436	1.3	**125***	180M 4
120	24.3	1388	1.5	**132**	160L 2
119	12.3	1447	2.8	**140**	180M 4
118	24.6	1418	1.5	**125***	160L 2
118	24.6	1420	2.8	**140**	160L 2
114	25.6	1398	0.8	**112***	160L 2
113	25.9	1475	2.8	**150**	160L 2
106	27.5	1567	1.6	**132**	160L 2
100	14.6	1728	1.2	**125***	180M 4
99	29.4	1608	0.9	**112***	160L 2
98	14.9	1765	2.4	**140**	180M 4
96	30.3	1729	2.6	**150**	160L 2
94	15.5	1808	3.6	**190**	180M 4
94	15.5	1808	2.5	**170**	180M 4
93	15.7	1835	1.5	**150**	180M 4
91	16.0	1866	0.9	**132**	180M 4
86	17.0	2003	1.1	**125***	180M 4
83	17.5	2043	3.4	**190**	180M 4
83	17.5	2043	2.4	**170**	180M 4
81	17.9	2096	0.9	**132**	180M 4
78	18.6	2176	3.6	**190**	180M 4
78	18.6	2176	2.6	**170**	180M 4
78	18.6	2176	1.5	**150**	180M 4
72	20.2	2384	1.8	**140**	180M 4
72	20.3	2366	0.8	**132**	180M 4
69	21.2	2504	0.9	**125***	180M 4
68	21.6	2518	1.5	**150**	180M 4
67	21.7	2529	0.9	**132**	180M 4
64	22.9	2671	1.6	**150**	180M 4
62	23.7	2769	3.5	**190**	180M 4
62	23.7	2769	2.5	**170**	180M 4
60	24.3	2841	0.8	**132**	180M 4
59	24.6	2902	0.8	**125***	180M 4
59	24.6	2907	1.5	**140**	180M 4

1.7 Prestazioni motoriduttori

1.7 Gearmotors performances

1.7 Характеристики мотор-редуктора

18.5 kW

n_1= 2910 min^{-1} — 160L 2
n_1= 1460 min^{-1} — 180M 4
n_1= 970 min^{-1} — 200L 6

n_2 min^{-1}	ir	T2 Nm	FS'	OM-OC	
58	25.2	2950	3.3	**190**	180M 4
58	25.2	2950	2.5	**170**	180M 4
56	25.9	3020	1.5	**150**	180M 4
53	27.5	3207	0.8	**132**	180M 4
51	28.8	3365	3.0	**190**	180M 4
51	28.8	3365	2.2	**170**	180M 4
48	30.3	3539	1.4	**150**	180M 4
47	30.9	3605	2.8	**190**	180M 4
47	30.9	3605	2.1	**170**	180M 4
47	31.2	3642	0.9	**132**	180M 4
44	33.4	3942	1.1	**140**	180M 4
42	34.5	4029	1.2	**150**	180M 4
41	35.7	4171	2.5	**190**	180M 4
41	35.7	4171	1.8	**170**	180M 4
40	36.3	4239	0.8	**132**	180M 4
40	36.9	4313	1.2	**150**	180M 4
36	40.7	4806	0.9	**140**	180M 4
35	41.7	4875	0.7	**132**	180M 4
35	41.8	4887	2.1	**190**	180M 4
35	41.8	4887	1.5	**170**	180M 4
34	42.6	4981	1.0	**150**	180M 4
32	44.9	5250	0.7	**132**	180M 4
32	45.6	5322	2.0	**190**	180M 4
32	45.6	5322	1.4	**170**	180M 4
32	46.0	5378	0.9	**150**	180M 4
29	49.8	5824	1.8	**190**	180M 4
29	49.8	5824	1.3	**170**	180M 4
27	54.3	6342	0.8	**150**	180M 4
27	54.3	6342	1.7	**190**	180M 4
27	54.3	6342	1.2	**170**	180M 4
25	59.4	6934	0.7	**150**	180M 4
23	64.0	7481	1.4	**190**	180M 4
23	64.0	7481	1.0	**170**	180M 4
21	68.9	8050	1.3	**190**	180M 4
21	68.9	8050	0.9	**170**	180M 4
19.5	75.0	8766	0.9	**170**	180M 4
19.5	75.0	8766	1.2	**190**	180M 4
17.9	81.7	9547	1.1	**190**	180M 4
17.9	81.7	9547	0.8	**170**	180M 4
16.3	89.4	10447	1.0	**190**	180M 4
16.3	89.4	10447	0.7	**170**	180M 4
14.9	97.9	11432	0.9	**190**	180M 4
14.8	98.4	11497	0.7	**170**	180M 4
12.8	113.9	13309	0.8	**190**	180M 4
11.8	124.1	14494	0.7	**190**	180M 4
10.8	135.8	15861	0.7	**190**	180M 4

22 kW

n_1= 2925 min^{-1} — 180M 2
n_1= 1460 min^{-1} — 180L 4
n_1= 975 min^{-1} — 200L 6

n_2 min^{-1}	ir	T2 Nm	FS'	OM-OC	
568	5.2	351	2.6	**125***	180M 2
394	7.4	506	2.4	**125***	180M 2
288	10.2	693	2.4	**125***	180M 2
283	5.2	704	1.4	**125***	180L 4
240	12.2	830	2.1	**125***	180M 2
200	14.6	999	2.0	**125***	180M 2
197	7.4	1014	1.3	**125***	180L 4
196	14.9	1020	3.8	**140**	180M 2
189	15.5	1045	4.0	**170**	180M 2
186	15.7	1061	2.3	**150**	180M 2
183	16.0	1078	1.4	**132**	180M 2
172	17.0	1157	1.8	**125***	180M 2
167	17.5	1181	3.9	**170**	180M 2
163	17.9	1211	1.4	**132**	180M 2
157	18.6	1258	2.3	**150**	180M 2
145	20.2	1378	2.8	**140**	180M 2
144	20.3	1367	1.3	**132**	180M 2
144	10.2	1389	1.3	**125***	180L 4
142	10.3	1406	2.8	**140**	180L 4
138	21.2	1447	1.4	**125***	180M 2
136	21.6	1455	2.5	**150**	180M 2
135	21.7	1462	1.4	**132**	180M 2
128	22.9	1544	2.5	**150**	180M 2
123	23.7	1600	4.0	**170**	180M 2
120	24.3	1642	1.3	**132**	180M 2
120	12.2	1663	1.1	**125***	180L 4
119	12.3	1676	2.4	**140**	180L 4
119	24.6	1678	1.3	**125***	180M 2
119	24.6	1680	2.3	**140**	180M 2
116	25.2	1705	4.0	**170**	180M 2
113	25.9	1746	2.4	**150**	180M 2
107	27.5	1853	1.3	**132**	180M 2
102	28.8	1945	3.5	**170**	180M 2
100	14.6	2001	1.1	**125***	180L 4
98	14.9	2043	2.1	**140**	180L 4
94	15.5	2094	3.1	**190**	180L 4
94	15.5	2094	2.2	**170**	180L 4
93	15.7	2125	1.3	**150**	180L 4
93	15.7	2125	1.3	**150**	180L 4
92	31.9	2180	0.9	**125***	180M 2
91	16.0	2161	0.8	**132**	180L 4
91	16.0	2161	0.8	**132**	180L 4
88	33.4	2278	1.8	**140**	180M 2
86	17.0	2319	1.0	**125***	180L 4
83	17.5	2365	3.0	**190**	180L 4
83	17.5	2365	3.0	**190**	180L 4
83	17.5	2365	3.0	**190**	180L 4
83	17.5	2365	2.1	**170**	180L 4
83	17.5	2365	2.1	**170**	180L 4
83	17.5	2365	2.1	**170**	180L 4
81	17.9	2427	0.7	**132**	180L 4
81	17.9	2427	0.7	**132**	180L 4
81	17.9	2427	0.7	**132**	180L 4
78	18.6	2519	3.1	**190**	180L 4
78	18.6	2519	3.1	**190**	180L 4
78	18.6	2519	3.1	**190**	180L 4
78	18.6	2519	2.2	**170**	180L 4
78	18.6	2519	2.2	**170**	180L 4

22 kW

n_1= 2925 min^{-1} — 180M 2
n_1= 1460 min^{-1} — 180L 4
n_1= 975 min^{-1} — 200L 6

n_2 min^{-1}	ir	T2 Nm	FS'	OM-OC	
78	18.6	2519	2.2	**170**	180L 4
78	18.6	2520	1.3	**150**	180L 4
78	18.6	2520	1.3	**150**	180L 4
78	18.6	2520	1.3	**150**	180L 4
72	20.2	2760	1.5	**140**	180L 4
72	20.3	2739	0.7	**132**	180L 4
72	20.3	2739	0.7	**132**	180L 4
72	20.3	2739	0.7	**132**	180L 4
72	40.7	2778	1.4	**140**	180M 2
68	21.6	2915	1.3	**150**	180L 4
68	21.6	2915	1.3	**150**	180L 4
68	21.6	2915	1.3	**150**	180L 4
67	21.7	2929	0.8	**132**	180L 4
67	21.7	2929	0.8	**132**	180L 4
64	22.9	3093	1.4	**150**	180L 4
64	22.9	3093	1.4	**150**	180L 4
64	22.9	3093	1.4	**150**	180L 4
62	23.7	3206	3.0	**190**	180L 4
62	23.7	3206	3.0	**190**	180L 4
62	23.7	3206	2.2	**170**	180L 4
62	23.7	3206	2.2	**170**	180L 4
62	23.7	3206	2.2	**170**	180L 4
60	24.3	3290	0.7	**132**	180L 4
60	24.3	3290	0.7	**132**	180L 4
59	24.6	3366	1.3	**140**	180L 4
58	25.2	3415	2.9	**190**	180L 4
58	25.2	3415	2.9	**190**	180L 4
58	25.2	3415	2.2	**170**	180L 4
58	25.2	3415	2.2	**170**	180L 4
57	51.3	3499	1.2	**140**	180M 2
56	25.9	3497	1.3	**150**	180L 4
56	25.9	3497	1.3	**150**	180L 4
56	25.9	3497	1.3	**150**	180L 4
53	27.5	3713	0.7	**132**	180L 4
53	27.5	3713	0.7	**132**	180L 4
51	57.4	3917	1.0	**140**	180M 2
51	28.8	3896	2.6	**190**	180L 4
51	28.8	3896	2.6	**190**	180L 4
51	28.8	3896	1.9	**170**	180L 4
51	28.8	3896	1.9	**170**	180L 4
48	30.3	4098	1.2	**150**	180L 4
48	30.3	4098	1.2	**150**	180L 4
47	30.9	4174	2.5	**190**	180L 4
47	30.9	4174	2.5	**190**	180L 4
47	30.9	4174	1.8	**170**	180L 4
47	30.9	4174	1.8	**170**	180L 4
47	31.2	4217	0.7	**132**	180L 4
47	31.2	4217	0.7	**132**	180L 4
44	33.4	4564	1.0	**140**	180L 4
42	34.5	4666	1.1	**150**	180L 4
41	35.7	4829	2.2	**190**	180L 4
41	35.7	4829	1.6	**170**	180L 4
40	36.3	4908	0.7	**132**	180L 4
40	36.3	4908	0.7	**132**	180L 4
40	36.9	4994	1.0	**150**	180L 4
40	36.9	4994	1.0	**150**	180L 4
35	41.8	5658	1.9	**190**	180L 4
35	41.8	5658	1.9	**190**	180L 4

1.7 Prestazioni motoriduttori

1.7 Gearmotors performances

1.7 Характеристики мотор-редуктора

n_2 min^{-1}	ir	T2 Nm	FS'	OM-OC	

22 kW

n_1= 2925 min^{-1} — 180M 2
n_1= 1460 min^{-1} — 180L 4
n_1= 975 min^{-1} — 200L 6

35	41.8	5658	1.3	**170**	180L 4
35	41.8	5658	1.3	**170**	180L 4
34	42.6	5768	0.9	**150**	180L 4
34	42.6	5768	0.9	**150**	180L 4
32	45.6	6162	1.7	**190**	180L 4
32	45.6	6162	1.2	**170**	180L 4
32	45.6	6162	1.2	**170**	180L 4
32	46.0	6227	0.8	**150**	180L 4
29	49.8	6743	1.6	**190**	180L 4
29	49.8	6743	1.6	**190**	180L 4
29	49.8	6743	1.1	**170**	180L 4
27	54.3	7343	0.7	**150**	180L 4
27	54.3	7343	0.7	**150**	180L 4
27	54.3	7343	1.4	**190**	180L 4
27	54.3	7343	1.4	**190**	180L 4
27	54.3	7343	1.0	**170**	180L 4
27	54.3	7343	1.0	**170**	180L 4
23	64.0	8663	1.2	**190**	180L 4
23	64.0	8663	0.9	**170**	180L 4
23	64.0	8663	0.9	**170**	180L 4
21	68.9	9321	1.1	**190**	180L 4
21	68.9	9321	1.1	**190**	180L 4
21	68.9	9321	0.8	**170**	180L 4
19.5	75.0	10151	0.7	**170**	180L 4
19.5	75.0	10151	0.7	**170**	180L 4
19.5	75.0	10151	1.0	**190**	180L 4
19.5	75.0	10151	1.0	**190**	180L 4
17.9	81.7	11054	0.9	**190**	180L 4
17.9	81.7	11054	0.7	**170**	180L 4
17.9	81.7	11054	0.7	**170**	180L 4
16.3	89.4	12096	0.9	**190**	180L 4
14.9	97.9	13237	0.8	**190**	180L 4
12.8	113.9	15411	0.7	**190**	180L 4
12.8	113.9	15411	0.7	**190**	180L 4

30 kW

n_1= 2945 min^{-1} — 200L 2
n_1= 1465 min^{-1} — 200L 4

240	12.3	1133	3.3	**140***	200L 2
197	14.9	1381	2.8	**140***	200L 2
193	7.6	1410	2.8	**140***	200L 4
190	15.5	1416	3.0	**170**	200L 2
187	15.7	1437	1.7	**150**	200L 2
168	17.5	1599	2.9	**170**	200L 2
158	18.6	1703	3.0	**170**	200L 2
158	18.6	1704	1.7	**150**	200L 2
146	20.2	1866	2.1	**140***	200L 2
142	10.3	1911	2.1	**140***	200L 4
137	21.6	1971	1.8	**150**	200L 2
129	22.9	2091	1.8	**150**	200L 2
124	23.7	2168	3.0	**170**	200L 2
120	24.6	2275	1.7	**140***	200L 2
120	12.3	2277	1.8	**140***	200L 4
117	25.2	2309	3.0	**170**	200L 2
114	25.9	2364	1.7	**150**	200L 2
102	28.8	2634	3.5	**190**	200L 2
102	28.8	2634	2.6	**170**	200L 2

30 kW

n_1= 2945 min^{-1} — 200L 2
n_1= 1465 min^{-1} — 200L 4

98	14.9	2777	1.5	**140***	200L 4
95	15.5	2846	2.3	**190**	200L 4
95	15.5	2846	1.6	**170**	200L 4
93	15.7	2888	0.9	**150**	200L 4
88	33.4	3085	1.3	**140***	200L 2
84	17.5	3214	2.2	**190**	200L 4
84	17.5	3214	1.6	**170**	200L 4
79	18.6	3424	2.3	**190**	200L 4
79	18.6	3424	1.6	**170**	200L 4
79	18.6	3425	0.9	**150**	200L 4
73	20.2	3751	1.1	**140***	200L 4
72	40.7	3762	1.0	**140***	200L 2
68	21.6	3962	1.0	**150**	200L 4
64	22.9	4203	1.0	**150**	200L 4
62	23.7	4357	2.2	**190**	200L 4
62	23.7	4357	1.6	**170**	200L 4
60	24.6	4574	0.9	**140***	200L 4
58	25.2	4641	2.1	**190**	200L 4
58	25.2	4641	1.6	**170**	200L 4
57	51.3	4740	0.9	**140***	200L 2
57	25.9	4752	0.9	**150**	200L 4
51	57.4	5305	0.7	**140***	200L 2
51	28.8	5295	1.9	**190**	200L 4
51	28.8	5295	1.4	**170**	200L 4
48	30.3	5569	0.9	**150**	200L 4
47	30.9	5673	1.8	**190**	200L 4
47	30.9	5673	1.3	**170**	200L 4
44	33.4	6202	0.7	**140**	200L 4
42	34.5	6340	0.8	**150**	200L 4
41	35.7	6563	1.6	**190**	200L 4
41	35.7	6563	1.1	**170**	200L 4
40	36.9	6787	0.7	**150**	200L 4
35	41.8	7690	1.4	**190**	200L 4
35	41.8	7690	1.0	**170**	200L 4
32	45.6	8374	1.3	**190**	200L 4
32	45.6	8374	0.9	**170**	200L 4
29	49.8	9164	1.1	**190**	200L 4
29	49.8	9164	0.8	**170**	200L 4
27	54.3	9979	1.1	**190**	200L 4
27	54.3	9979	0.8	**170**	200L 4
23	64.0	11773	0.9	**190**	200L 4
21	68.9	12667	0.8	**190**	200L 4
20	75.0	13794	0.8	**190**	200L 4
17.9	81.7	15022	0.7	**190**	200L 4

37 kW

n_1= 2950 min^{-1} — 200L 2
n_1= 1475 min^{-1} — 225S 4

389	7.6	863	4.2	**140***	200L 2
287	10.3	1170	3.1	**140***	200L 2
241	12.3	1395	2.7	**140***	200L 2
197	14.9	1701	2.3	**140***	200L 2
191	15.5	1743	3.4	**190**	200L 2
191	15.5	1743	2.4	**170**	200L 2
188	15.7	1769	1.4	**150**	200L 2
169	17.5	1969	3.3	**190**	200L 2
169	17.5	1969	2.3	**170**	200L 2
158	18.6	2097	3.4	**190**	200L 2
158	18.6	2097	2.4	**170**	200L 2
158	18.6	2098	1.4	**150**	200L 2
146	20.2	2298	1.7	**140***	200L 2
137	21.6	2427	1.5	**150**	200L 2
129	22.9	2575	1.5	**150**	200L 2
124	23.7	2669	3.3	**190**	200L 2
124	23.7	2669	2.4	**170**	200L 2
120	24.6	2802	1.4	**140***	200L 2
117	25.2	2843	3.2	**190**	200L 2
117	25.2	2843	2.4	**170**	200L 2
114	25.9	2911	1.4	**150**	200L 2
102	28.8	3243	2.8	**190**	200L 2
102	28.8	3243	2.1	**170**	200L 2
95	15.5	3486	1.8	**190**	225S 4
95	15.5	3486	1.3	**170**	225S 4
88	33.4	3799	1.1	**140***	200L 2
84	17.5	3938	1.8	**190**	225S 4
84	17.5	3938	1.3	**170**	225S 4
79	18.6	4194	1.9	**190**	225S 4
79	18.6	4194	1.3	**170**	225S 4
72	40.7	4632	0.8	**140***	200L 2
62	23.7	5338	1.8	**190**	225S 4
62	23.7	5338	1.3	**170**	225S 4
58	25.2	5686	1.7	**190**	225S 4
58	25.2	5686	1.3	**170**	225S 4
58	51.3	5836	0.7	**140**	200L 2
51	28.8	6486	1.5	**190***	225S 4
51	28.8	6486	1.2	**170**	225S 4
48	30.9	6949	1.5	**190**	225S 4
48	30.9	6949	1.1	**170**	225S 4
41	35.7	8039	1.3	**190**	225S 4
41	35.7	8039	0.9	**170**	225S 4
35	41.8	9420	1.1	**190**	225S 4
35	41.8	9420	0.8	**170**	225S 4
32	45.6	10258	1.0	**190**	225S 4
32	45.6	10258	0.7	**170**	225S 4
30	49.8	11225	0.9	**190**	225S 4
30	49.8	11225	0.7	**170**	225S 4
27	54.3	12224	0.9	**190**	225S 4
23	64.0	14421	0.7	**190**	225S 4
21	68.9	15517	0.7	**190**	225S 4

C

1.7 Prestazioni motoriduttori

1.7 Gearmotors performances

1.7 Характеристики мотор-редуктора

n_2 min^{-1}	ir	T2 Nm	FS'	OM-OC	

45 kW

n_1= 2945 min^{-1} — 225M 2
n_1= 1475 min^{-1} — 225M 4

190	15.5	2123	2.0	**170***	225M 2
190	15.5	2123	2.8	**190***	225M 2
168	17.5	2399	1.9	**170***	225M 2
168	17.5	2399	2.7	**190***	225M 2
158	18.6	2555	2.0	**170***	225M 2
158	18.6	2555	2.8	**190***	225M 2
124	23.7	3251	2.0	**170***	225M 2
124	23.7	3251	2.7	**190***	225M 2
117	25.2	3463	2.0	**170***	225M 2
117	25.2	3463	2.6	**190***	225M 2
102	28.8	3951	1.7	**170***	225M 2
102	28.8	3951	2.3	**190***	225M 2
95	15.5	4240	1.1	**170***	225M 4
95	15.5	4240	1.5	**190***	225M 4
84	17.5	4789	1.0	**170***	225M 4
84	17.5	4789	1.5	**190***	225M 4
79	18.6	5101	1.1	**170***	225M 4
79	18.6	5101	1.5	**190***	225M 4
62	23.7	6492	1.1	**170***	225M 4
62	23.7	6492	1.5	**190***	225M 4
58	25.2	6915	1.1	**170***	225M 4
58	25.2	6915	1.4	**190***	225M 4
51	28.8	7888	1.0	**170***	225M 4
51	28.8	7888	1.3	**190***	225M 4
48	30.9	8451	0.9	**170***	225M 4
48	30.9	8451	1.2	**190***	225M 4
41	35.7	9777	0.8	**170***	225M 4
41	35.7	9777	1.1	**190***	225M 4
35	41.8	11456	0.7	**170***	225M 4
35	41.8	11456	0.9	**190***	225M 4
32	45.6	12476	0.8	**190***	225M 4
30	49.8	13652	0.8	**190***	225M 4
27	54.3	14867	0.7	**190***	225M 4

55 kW

n_1= 2950 min^{-1} — 250M 2
n_1= 1475 min^{-1} — 250M 4

191	15.5	2591	2.3	**190***	250M 2
169	17.5	2927	2.2	**190***	250M 2
158	18.6	3117	2.3	**190***	250M 2
124	23.7	3967	2.2	**190***	250M 2
117	25.2	4226	2.1	**190***	250M 2
102	28.8	4820	1.9	**190***	250M 2
95	15.5	5182	1.2	**190***	250M 4
84	17.5	5853	1.2	**190***	250M 4
79	18.6	6235	1.3	**190***	250M 4
62	23.7	7934	1.2	**190***	250M 4
58	25.2	8451	1.2	**190***	250M 4
51	28.8	9641	1.0	**190***	250M 4
48	30.9	10330	1.0	**190***	250M 4
41	35.7	11950	0.9	**190***	250M 4
35	41.8	14002	0.7	**190***	250M 4
32	45.6	15248	0.7	**190***	250M 4

75 kW

n_1= 2975 min^{-1} — 280S 2
n_1= 1470 min^{-1} — 250M 4

192	15.5	3503	1.7	**190***	280S 2
170	17.5	3957	1.6	**190***	280S 2
160	18.6	4215	1.7	**190***	280S 2
126	23.7	5364	1.6	**190***	280S 2
118	25.2	5714	1.6	**190***	280S 2
103	28.8	6518	1.4	**190***	280S 2
95	15.5	7090	0.9	**190***	250M 4
84	17.5	8009	0.9	**190***	250M 4
79	18.6	8531	0.9	**190***	250M 4
62	23.7	10856	0.9	**190***	250M 4
58	25.2	11564	0.8	**190***	250M 4
51	28.8	13191	0.8	**190***	250M 4
48	30.9	14134	0.7	**190***	250M 4

90 kW

n_1= 2975 min^{-1} — 280M 2
n_1= 1480 min^{-1} — 280M 4

192	15.5	4204	1.4	**190***	280M 2
170	17.5	4749	1.3	**190***	280M 2
160	18.6	5058	1.4	**190***	280M 2
126	23.7	6437	1.4	**190***	280M 2
118	25.2	6857	1.3	**190***	280M 2
103	28.8	7822	1.2	**190***	280M 2
96	15.5	8451	0.8	**190***	280M 4
85	17.5	9546	0.7	**190***	280M 4
79	18.6	10168	0.8	**190***	280M 4
62	23.7	12940	0.7	**190***	280M 4
59	25.2	13783	0.7	**190***	280M 4

N.B.
Tutte le potenze indicate si riferiscono alla potenza meccanica dei riduttori.
Per i riduttori contrassegnati con **(*)** è opportuno effettuare la verifica della potenza limite termico secondo le indicazioni riportate nel par. A-1.5.

NOTE.
*The power indicated is based on the mechanical capacities of the gearboxes. For the gearboxes marked with **(*)** it is also necessary to obey the therminal capacity like shown on chapter A-1.5.*

ПРИМЕЧАНИЕ.
Все приведенные значения передаваемых мощностей вычислены на основе механической мощности. Для моделей отмеченных знаком (*) всегда необходимо выполнять проверку по термической мощности (см.раздел A-1.5).

Dimensioni riduttori
Dimensions gearboxes
Размеры рпедукторов

OM 63 - 71 - 90 - 112

OMP (63)

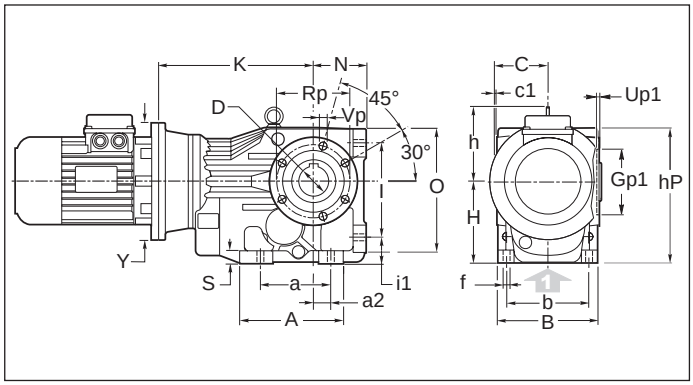

OMP (71 - 90 - 112)

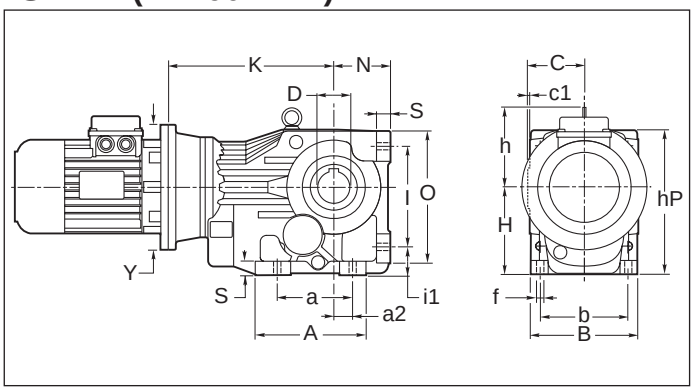

OMP P (63)

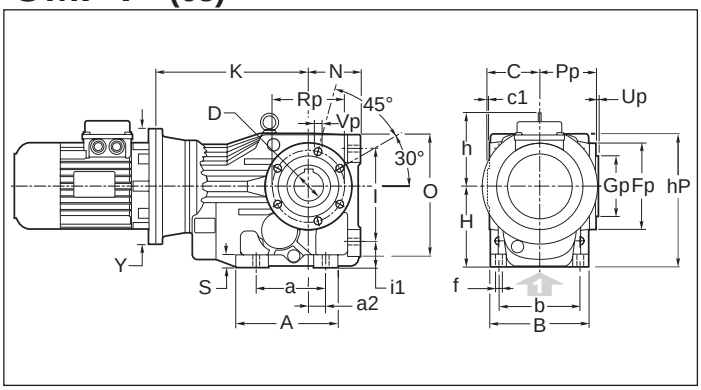

OMF P (71 - 90 - 112)

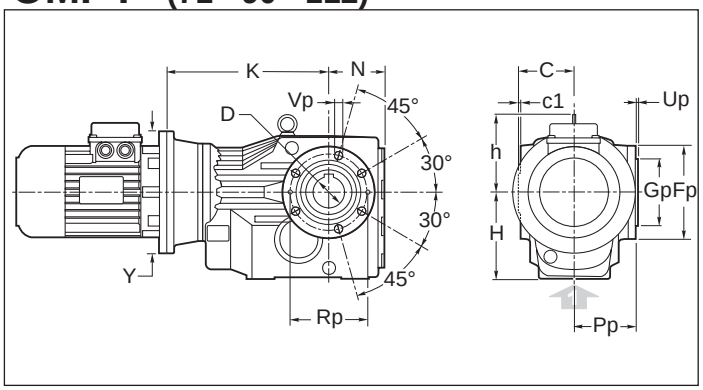

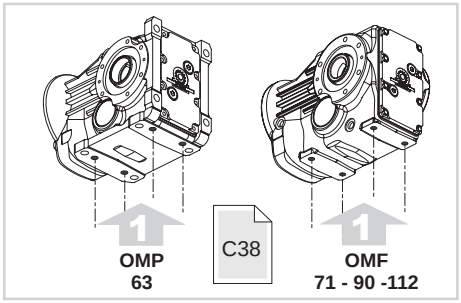

OMF (71 - 90 - 112)

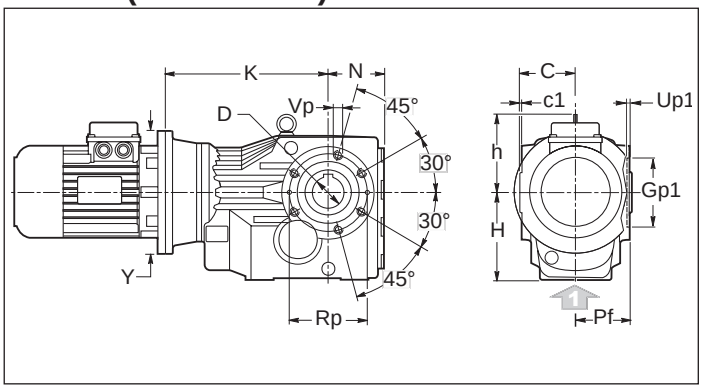

OMP F1 - F2 (63)

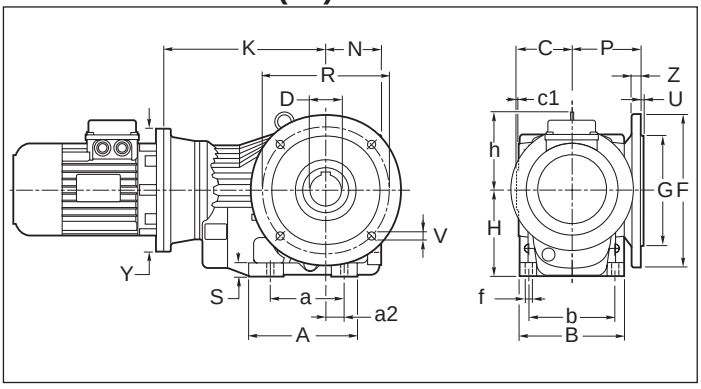

OMF F1 - F2 (71 - 90 - 112)

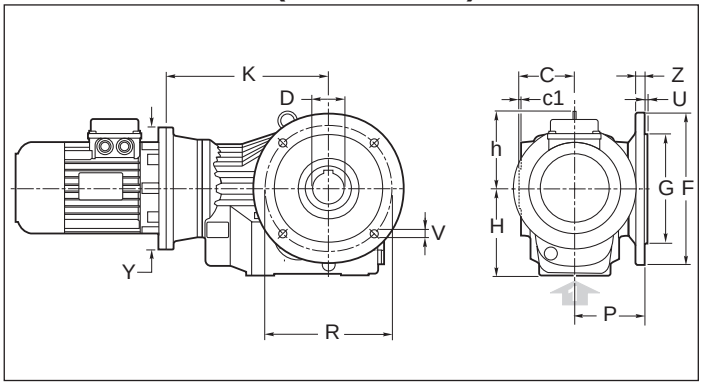

DownLoad 2D/3D Z4

1.8 Dimensioni — *1.8 Dimensions* — 1.8 Размеры

OM.	a	A	a2	b	B	C	c1	D H7	f	h	H	hP	I	i1	N	O	Pf	S
63	110	147	28	100	120	60	2,5	30 (25) (28)	11	100	100	170	115	32	63	150	57.5	14
71	130	165	35	120	142	75	3	35 (30) (32)	11	108	112	183	130	37	71	170	72	18
90	120	182	30	140	170	90	3.5	40 (42) (45) (48)	14	129	140	232	160	45	90	212	86.5	22
112	150	215	40	165	200	105	4	50 (55)	17.5	151	180	294	200	56	112	264	101	25

OM.	Gp g6	Gp1 H7	Fp	Pp	Rp	Up	Up1	Vp	F		G g6	P	R	U	V	Z
63	80	75	105	69	90	3	3.5	N°6 M6x12	**F1**	160	110	84	130	3.5	N°4 ϕ 9	10
									F2	-	-		-	-	-	-
71	80	80	120	83	100	3	3.5	N°6 M8x15	**F1**	200	130	100	165	3.5	N°4 ϕ 11	12
									F2	160	110		130	3.5	N°4 ϕ 9x5	10
90	105	100	150	98.5	125	3.5	3.5	N°6 M12x18	**F1**	250	180	113	215	4	N°4 ϕ 13.5	15
									F2	-	-		-	-	-	-
112	125	125	175	115	150	3.5	4	N°6 M14x18	**F1**	300	230	142	265	4	N°4 ϕ 13.5	16
									F2	-	-		-	-	-	-

OM.	IEC	63		71		90		112	
		Y	K	Y	K	Y	K	Y	K
	B5	140	193	140	217	160	249	200	304
		160	193	160	217	200	264	250	319
		200	213	200	237	250	274	300	340
		250	223	250	247	300	300	350	370
	B14	120	213	120	237	120	264	-	-
		140	213	140	237	140	264	-	-
		160	223	160	247	160	274	-	-
		-	-	-	-	200	300	-	-

Le dimensioni K si riferiscono alle combinazioni albero/flangia B5 e B14, standard.
Per le dimensioni relative a combinazioni albero/flangia arichiesta, contattare il ns. servizio tecnico.

The K dimensions refer to the standard B5 and B14 shaft/flange combinations.
As far as the dimensions of shaft/flange combinations on request are concerned, please contact our technical department.

Размер K приведен стандартных комбинаций вал/фланец типа B14 и B5. Для получения информации о нестандартных исполнениях обращайтесь в наш технический отдел.

Dimensioni riduttori
Dimensions gearboxes
Размеры редукторов

OC 63 - 71 - 90 - 112

OCP (63)

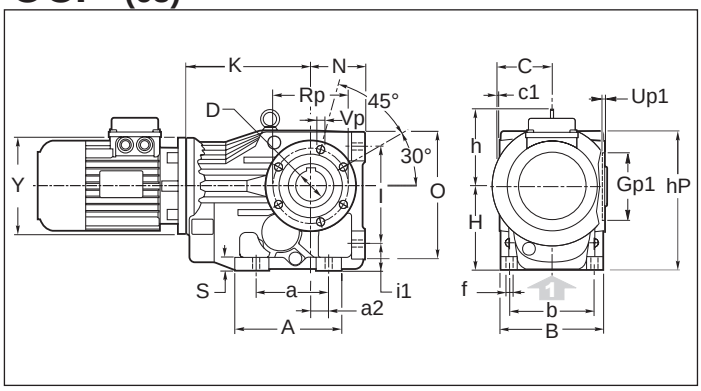

OCP (71 - 90 - 112)

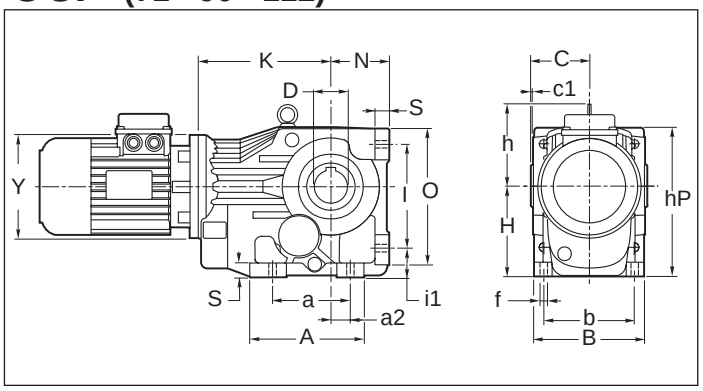

OCP P (63)

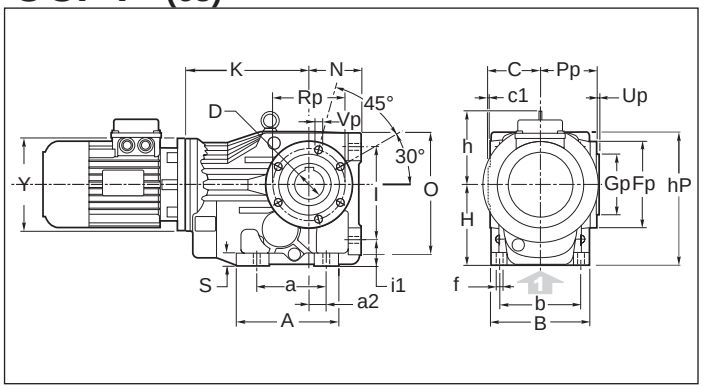

OCF P (71 - 90 - 112)

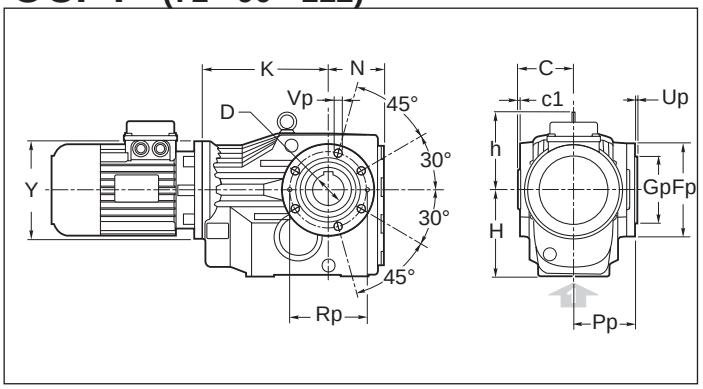

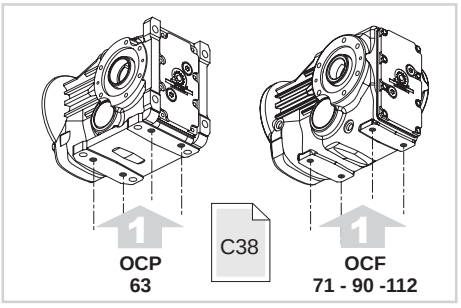

OCF (71 - 90 - 112)

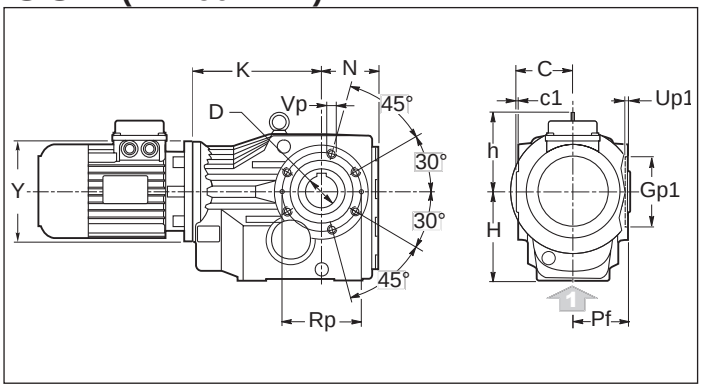

OCP F1 - F2 (63)

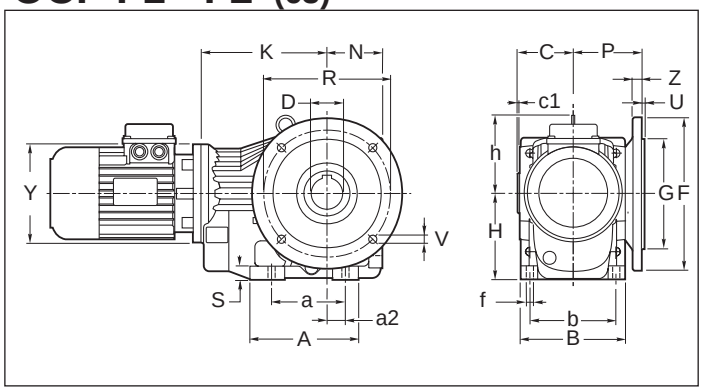

OCF F1 - F2 (71 - 90 - 112)

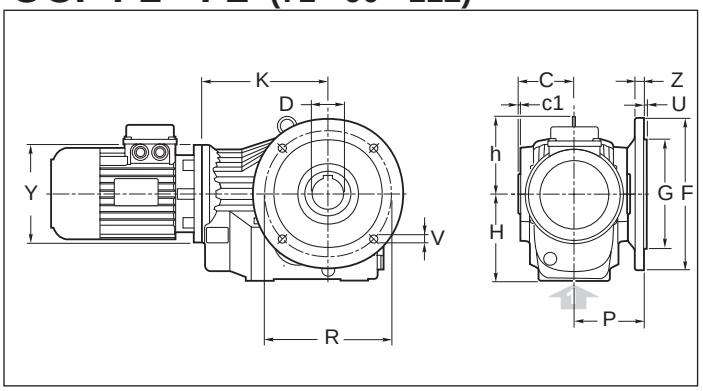

DownLoad 2D/3D → Z4

1.8 Dimensioni

1.8 Dimensions

1.8 Размеры

OC.	a	A	a2	b	B	C	c1	D H7	f	h	H	hP	l	i1	N	O	Pf	S
63	110	147	28	100	120	60	2,5	30 (25) (28)	11	100	100	170	115	32	63	150	57.5	14
71	130	165	65	120	142	75	3	35 (30) (32)	11	108	112	183	130	37	71	170	72	18
90	120	182	30	140	170	90	3.5	40 (42) (45) (48)	14	129	140	232	160	45	90	212	86.5	22
112	150	215	40	165	200	105	4	50 (55)	17.5	151	180	294	200	55	112	264	101	25

OC.	Gp g6	Gp1 H7	Fp	Pp	Rp	Up	Up1	Vp	F		G g6	P	R	U	V	Z
63	80	75	105	69	90	3	3.5	N°6 M6x12	**F1**	160	110	84	130	3.5	N°4 ϕ 9	10
									F2	-	-		-	-	-	-
71	80	80	120	83	100	3	3.5	N°6 M8x15	**F1**	200	130	100	165	3.5	N°4 ϕ 11	12
									F2	160	110		130	3.5	N°4 ϕ 9x5	10
90	105	100	150	98.5	125	3.5	3.5	N°6 M12x18	**F1**	250	180	113	215	4	N°4 ϕ 13.5	15
									F2	-	-		-	-	-	-
112	125	125	175	115	150	3.5	4	N°6 M14x18	**F1**	300	230	142	265	4	N°4 ϕ 13.5	16
									F2	-	-		-	-	-	-

OC.	63		71		90		112	
	Y	K	Y	K	Y	K	Y	K
	140	154	140	178	160	205	200	252

Le dimensioni K si riferiscono alle combinazioni albero/flangia B5 e B14, standard.
Per le dimensioni relative a combinazioni albero/flangia arichiesta, contattare il ns. servizio tecnico.

The K dimensions refer to the standard B5 and B14 shaft/flange combinations.
As far as the dimensions of shaft/flange combinations on request are concerned, please contact our technical department.

Размер K приведен стандартных комбинаций вал/фланец типа B14 и B5. Для получения информации о нестандартных исполнениях обращайтесь в наш технический отдел.

Dimensioni riduttori
Dimensions gearboxes
Размеры редукторов

OR 63 - 71 - 90 - 112

ORP (63)

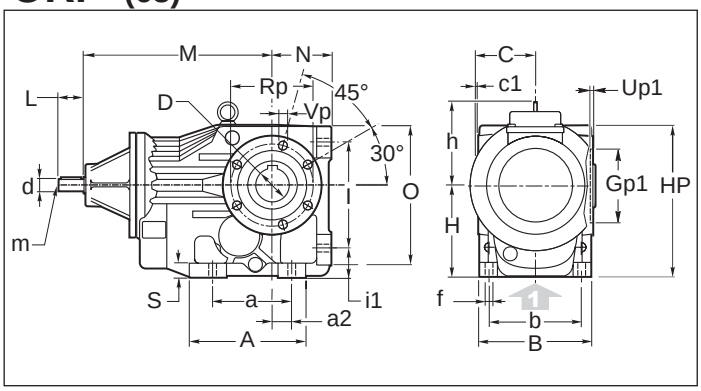

ORP (71 - 90 - 112)

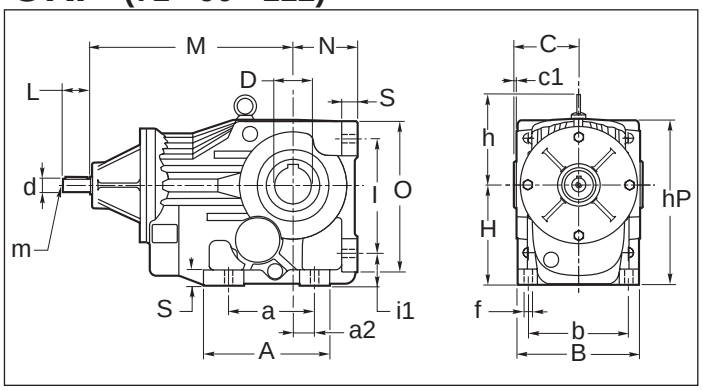

ORP P (63)

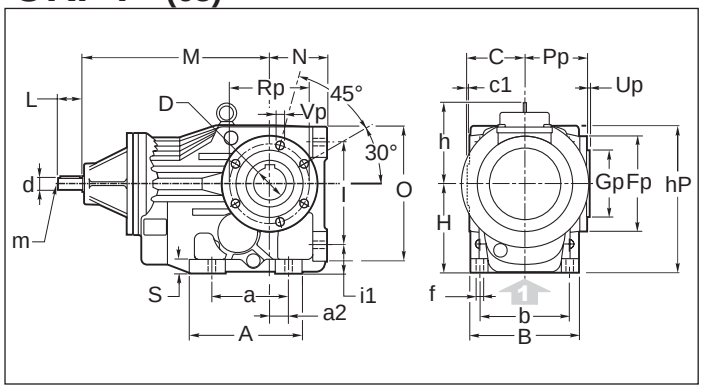

ORF P (71 - 90 - 112)

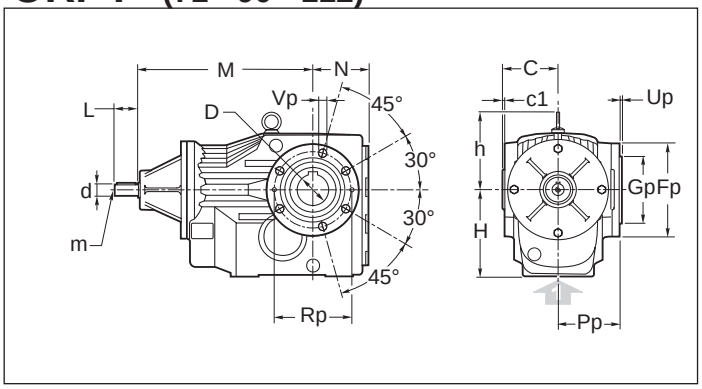

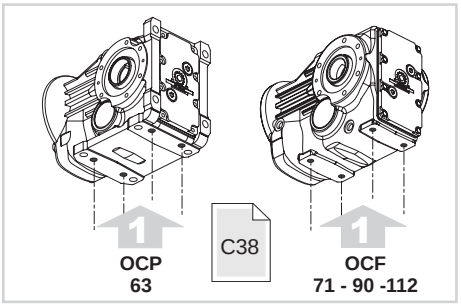

ORF (71 - 90 - 112)

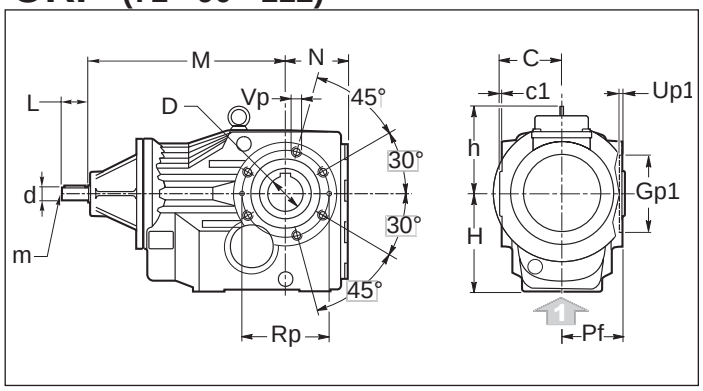

ORP F1 - F2 (63)

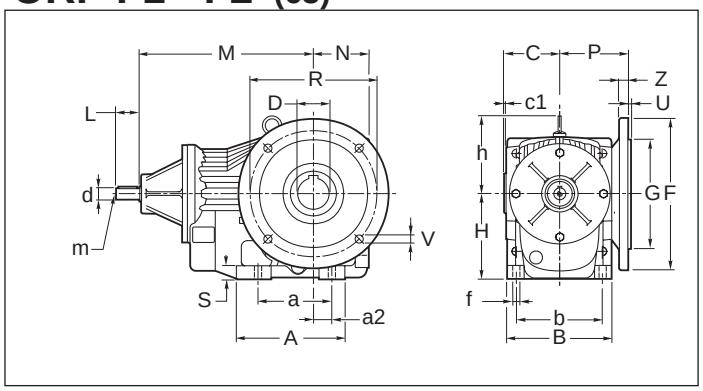

ORF F1 - F2 (71 - 90 - 112)

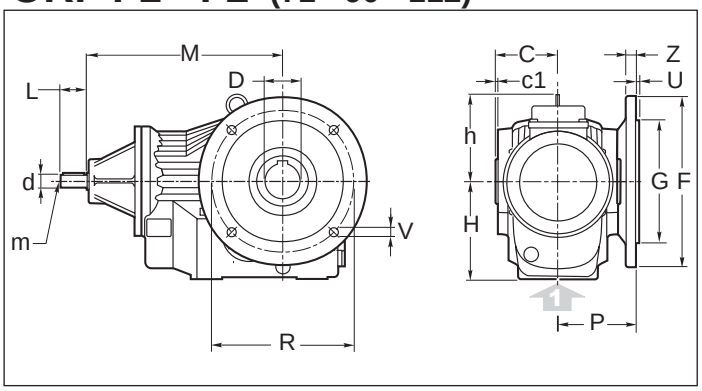

DownLoad 2D/3D Z4

1.8 Dimensioni — *1.8 Dimensions* — 1.8 Размеры

OR.	a	A	a2	b	B	C	c1	D H7	d j6	f	h	H	hP	l	i1	L	m	M	N	O	Pf	S
63	110	147	28	100	120	60	2,5	30 (25) (28)	16	11	100	100	170	115	32	40	M6	222.5	63	150	57.5	14
71	130	165	35	120	142	75	3	35 (30) (32)	16	11	108	112	183	130	37	40	M6	246	71	170	72	18
90	120	182	30	140	170	90	3.5	40 (42) (45) (48)	19	14	129	140	232	160	45	40	M6	283	90	212	86.5	22
112	150	215	40	165	200	105	4	50 (55)	24	17.5	151	180	294	200	55	50	M8	328	112	264	101	25

OR.	Gp g6	Gp1 H7	Fp	Pp	Rp	Up	Up1	Vp	F		G g6	P	R	U	V	Z
63	80	75	105	69	90	3	3.5	N°6 M6x12	**F1**	160	110	84	130	3.5	N°4 ϕ 9	10
									F2	-	-		-	-	-	-
71	80	80	120	83	100	3	3.5	N°6 M8x15	**F1**	200	130	100	165	3.5	N°4 ϕ 11	12
									F2	160	110		130	3.5	N°4 ϕ 9x5	10
90	105	100	150	98.5	125	3.5	3.5	N°6 M12x18	**F1**	250	180	113	215	4	N°4 ϕ 13.5	15
									F2	-	-		-	-	-	-
112	125	125	175	115	150	3.5	4	N°6 M14x18	**F1**	300	230	142	265	4	N°4 ϕ 13.5	16
									F2	-	-		-	-	-	-

C

Dimensioni riduttori
Dimensions gearboxes
Размеры редукторов

OM 80-100-125-140

OMF

80-100
125-140

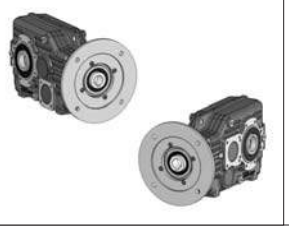

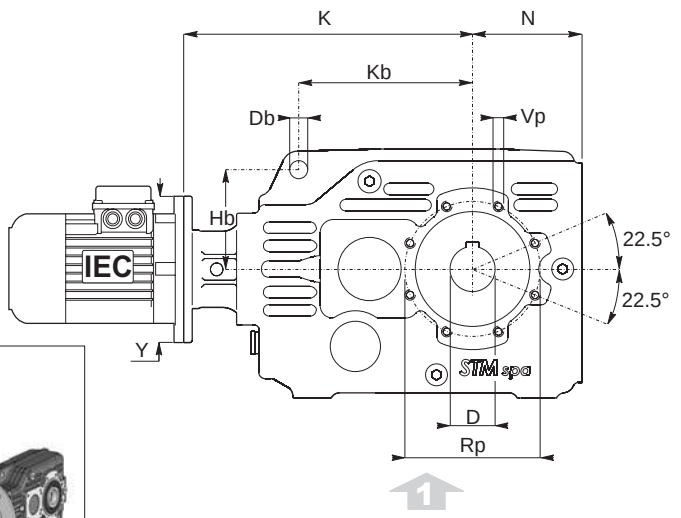

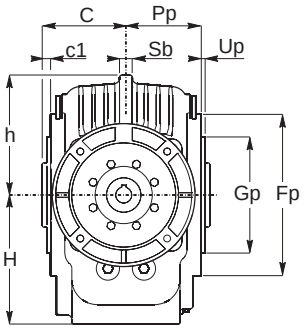

OMF F1-F2

80-100
125-140

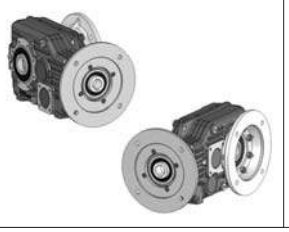

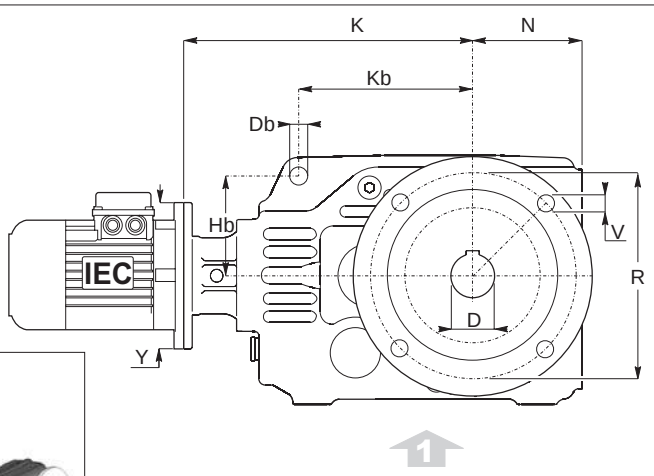

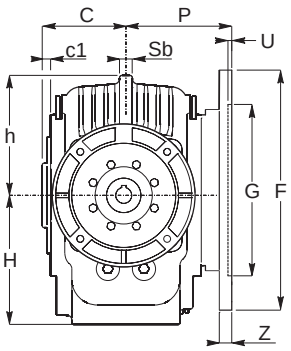

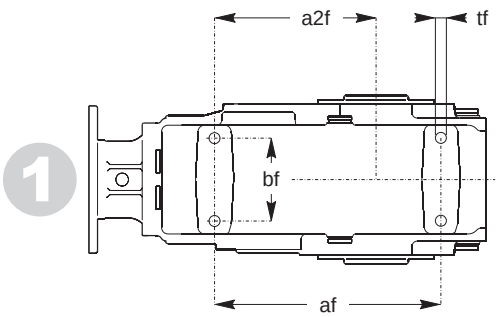

1.8 Dimensioni — *1.8 Dimensions* — 1.8 Размеры

OM	af	a2f	bf	tf		C	c1	D H7	h	H	N		Db	Kb	Hb	Sb
80	175	125	64	M10		65	6,5	32 (30) (35)	93	100	85,5		13	135	77	10
100	230	159	73	M12		77,5	7,0	45 (40) (50)	113	120	105,5		13	170	95	13
125	300	210	88	M14		90	9,0	55 (50) (60)	140	145	140,5		16	215	118	15
140	390	270	130	M16		110	6,5	70 (60)	182	190	175,5		26	275	150	18

OM	Gp H7	Pp	Rp	Up	Vp		F		G F8	P	R	U	V	Z
80	90	58,5	105	3	M8		F1	200	130	100	165	4,5	11	11
100	110	70,5	125	3	M8		F1	250	180	125	215	5	13	14
125	135	81,0	150	3	M10		F1	300	230	150	265	5	15	16
140	170	103,5	200	4	M12		F1	350	250	180	300	6	17	25

	IEC	Y	80	100	125	140
			K	K	K	K
OM	**71 B5**	160	244	-	-	-
	80 B5	200	244	311	366	411
	80 B14	120		-	-	-
	90 B5	200	244	311	366	411
	90 B14	140		-	-	-
	100-112 B5	250	244	311	366	411
	100-112 B14	160		-	-	-
	132 B5	300	-	311	366	411
	132 B14	200				
	160 B5	350		-	405	469
	180 B5	350			405	469
	200 B5	400			-	474

Le dimensioni K si riferiscono alle combinazioni albero/flangia B5 e B14, standard.
Per le dimensioni relative a combinazioni albero/flangia arichiesta, contattare il ns. servizio tecnico.

The K dimensions refer to the standard B5 and B14 shaft/flange combinations.
As far as the dimensions of shaft/flange combinations on request are concerned, please contact our technical department.

Размер K приведен стандартных комбинаций вал/фланец типа B14 и B5. Для получения информации о нестандартных исполнениях обращайтесь в наш технический отдел.

Antiretro: — ***backstop device:*** — **Ограничитель обратного хода:**

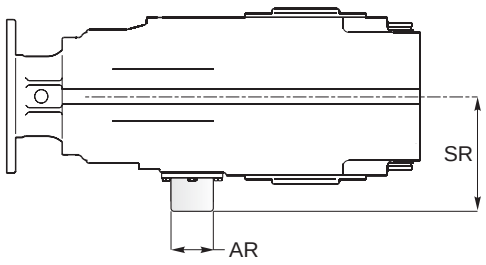

	AR	SR
80	50	72
100	55	93,5
125	60	110
140	80	124,5

Dimensioni riduttori
Dimensions gearboxes
Размеры редукторов

OR 80-100-125-140

ORF

80-100
125-140

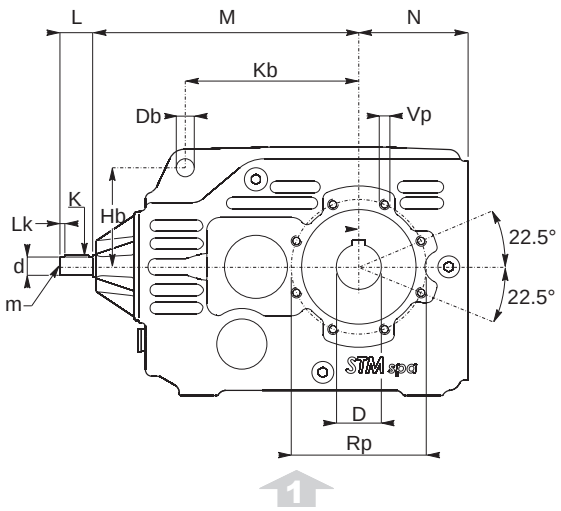

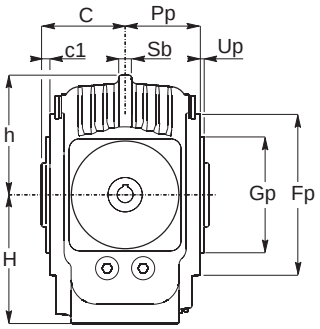

ORF

80-100
125-140

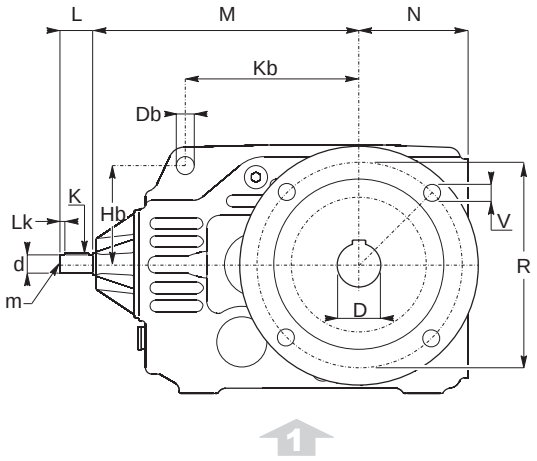

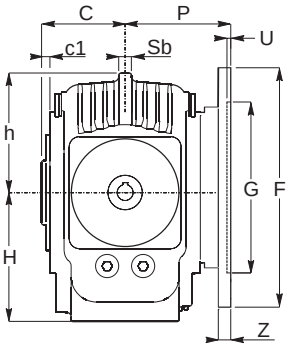

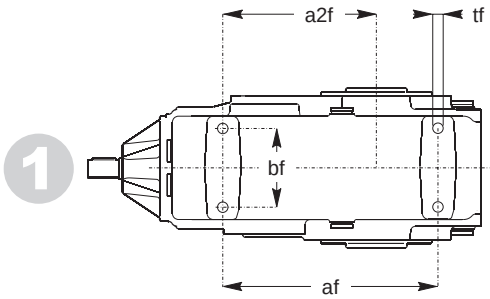

1.8 Dimensioni — *1.8 Dimensions* — 1.8 Размеры

OR	af	a2f	bf	tf		C	c1	D H7	h	H	N		Db	Kb	Hb	Sb
80	175	125	64	M10		65	6,5	32 (30) (35)	93	100	85,5		13	135	77	10
100	230	159	73	M12		77,5	7,0	45 (40) (50)	113	120	105,5		13	170	95	13
125	300	210	88	M14		90	9,0	55 (50) (60)	140	145	140,5		16	215	118	15
140	390	270	130	M16		110	6,5	70 (60)	182	190	175,5		26	275	150	18

OR	Gp H7	Pp	Rp	Up	Vp		F		G F8	P	R	U	V	Z
80	90	58,5	105	3	M8		F1	200	130	100	165	4,5	11	11
100	110	70,5	125	3	M8		F1	250	180	125	215	5	13	14
125	135	81,0	150	3	M10		F1	300	230	150	265	5	15	16
140	170	103,5	200	4	M12		F1	350	250	180	300	6	17	25

OR	d	m	M	K	Lk	L
80	19 j6	M6	210	6x6x30	5	40
100	24 j6	M8	260	8x7x40	5	50
125	28 j6	M8	317	8x7x50	5	60
140	38 k6	M10	400	10x8x70	5	80

Antiretro: — ***backstop device:*** — **Ограничитель обратного хода:**

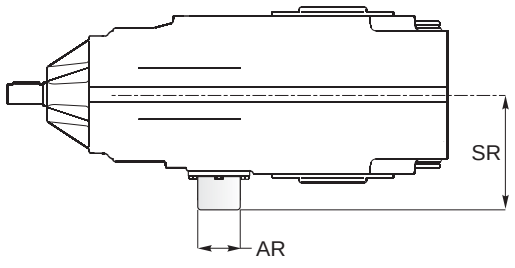

	AR	SR
80	50	72
100	55	93,5
125	60	110
140	80	124,5

Dimensioni riduttori
Dimensions gearboxes
Размеры редукторов

OM 132-150-170-190

OMP

132
150
170
190

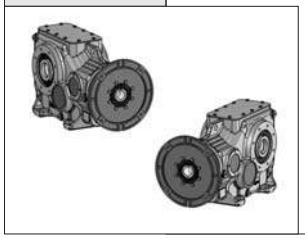

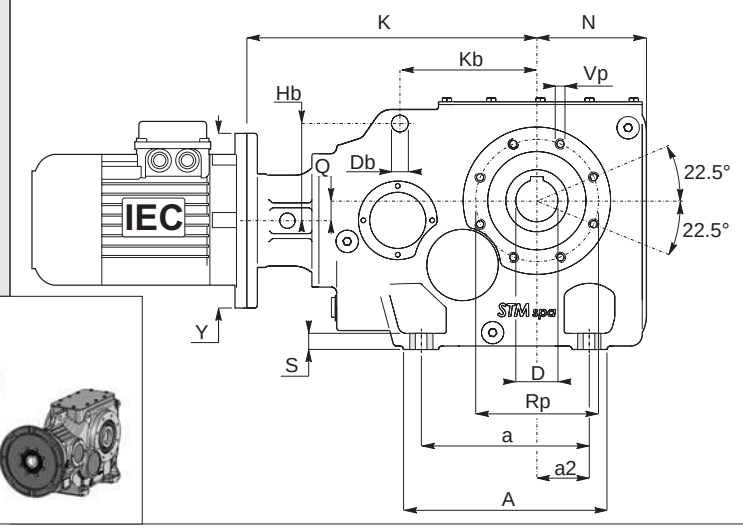

OMF

132
150
170
190

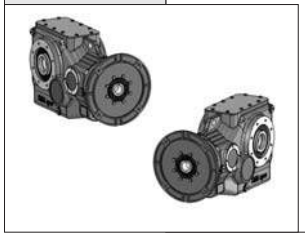

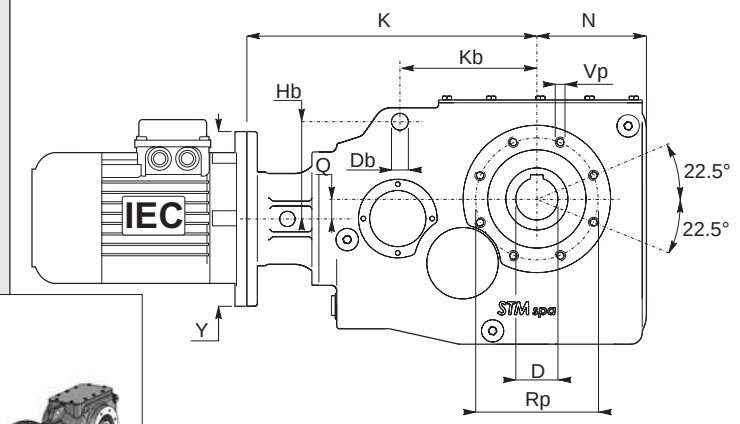

OMF F1-F2

132
150
170
190

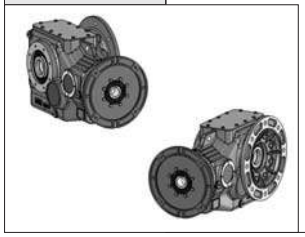

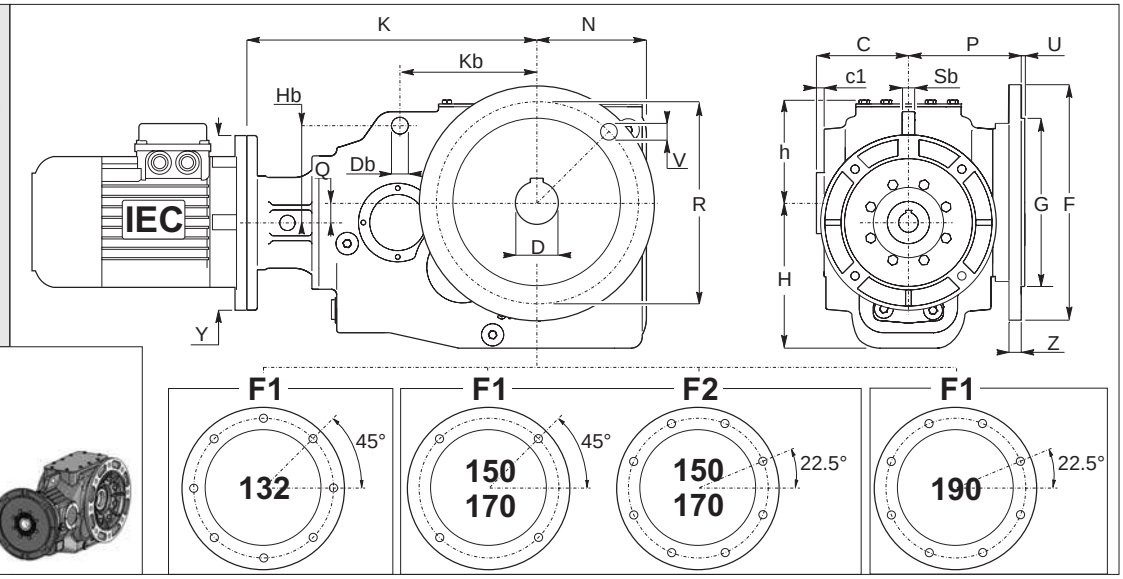

1.8 Dimensioni

1.8 Dimensions

1.8 Размеры

OM	a	A	a2	b	B	C	c1	D H7	f	h	H		N	Q	S		Db	Kb	Hb	Sb
											OMP	OMF								
132	240	290	75	190	228	121	1	60 (70)	22	147	212	207	156	28	23		24	195	138	18
150	270	325	90	210	255	137	4.5	70 (80)	22	170	245	240	183	30	27		26	220	155	22
170	315	375	110	240	280	151	6	90	22	188	275	270	210	35	30		32	240	175	25
190	355	425	125	270	320	170	5	100	26	208.5	315	308	236	38	35		38	276	155	30

OM	Gp H7	Fp	Pp	Rp	Up	Vp		F		G g6	P	R	U	V	Z
132	140	210	120	175	7	N° 8 M12 x 24		**F1**	350	250	160	300	5	N° 8 ϕ 18	17
150	160	240	132.5	200	7	N° 8 M14 x 28		**F1**	400	300	174.5	350	5	N°4 ϕ 18	18
								F2	450	350	174.5	400	5	N°8 ϕ 19	18
170	180	275	145	225	7	N°8 M16 x 32		**F1**	400	300	183.5	350	5	N°4 ϕ 18	18
								F2	450	350	1835	400	5	N°8 ϕ 18	25
190	200	310	165	250	7	N°8 M18 x 36		**F1**	550	450	221	500	5	N°8 ϕ 18	25

OM	IEC B5	132		150		170		190	
		Y	K	Y	K	Y	K	Y	K
	90	200	413	-	-	-	-	-	-
	100-112	250	413	250	455	250	485	-	-
	132	300	413	300	453	300	484	300	527.5
	160-180	350	456	350	512	350	563	350	586.5
	200	-	-	400	517	400	568	400	591.5
	225	-	-	-	-	450	577	450	632.5
	250-280	-	-	-	-	-	-	550	632.5

Le dimensioni K si riferiscono alle combinazioni albero/flangia B5 e B14, standard.
Per le dimensioni relative a combinazioni albero/flangia arichiesta, contattare il ns. servizio tecnico.

The K dimensions refer to the standard B5 and B14 shaft/flange combinations.
As far as the dimensions of shaft/flange combinations on request are concerned, please contact our technical department.

Размер K приведен стандартных комбинаций вал/фланец типа B14 и B5. Для получения информации о нестандартных исполнениях обращайтесь в наш технический отдел.

Antiretro:

backstop device:

Ограничитель обратного хода:

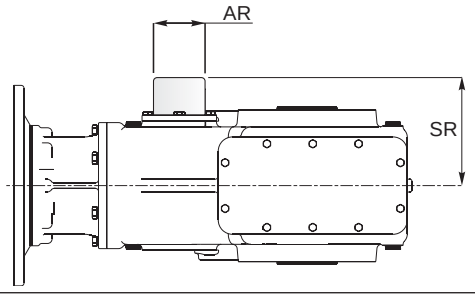

	AR	SR
132	80	155
150	90	178.5
170	100	181.75
190	110	199

Dimensioni riduttori
Dimensions gearboxes
Размеры редукторов

OR 132-150-170-190

ORP

132
150
170
190

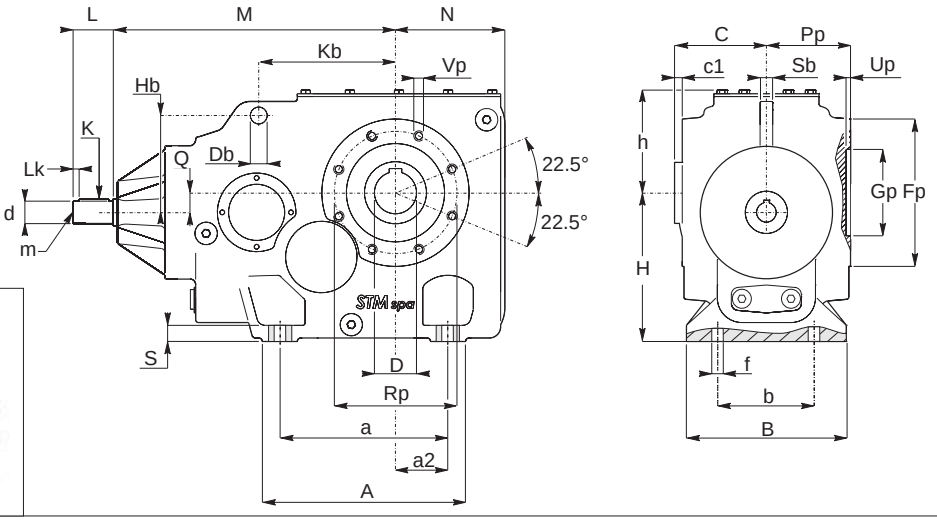

ORF

132
150
170
190

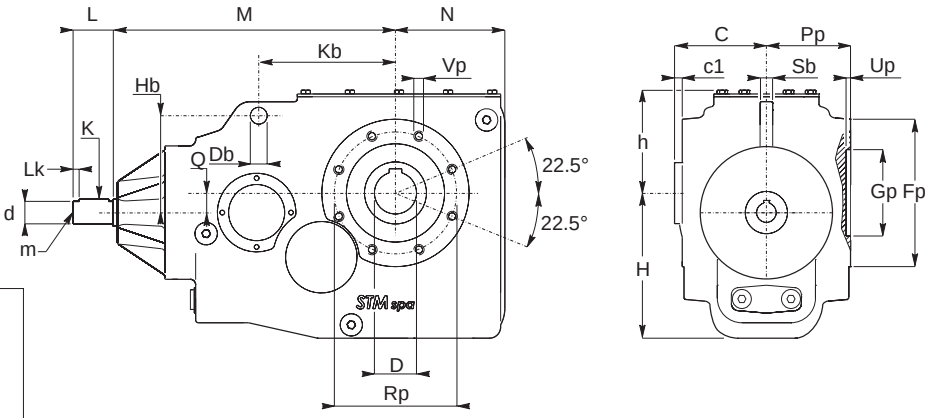

ORF F1-F2

132
150
170
190

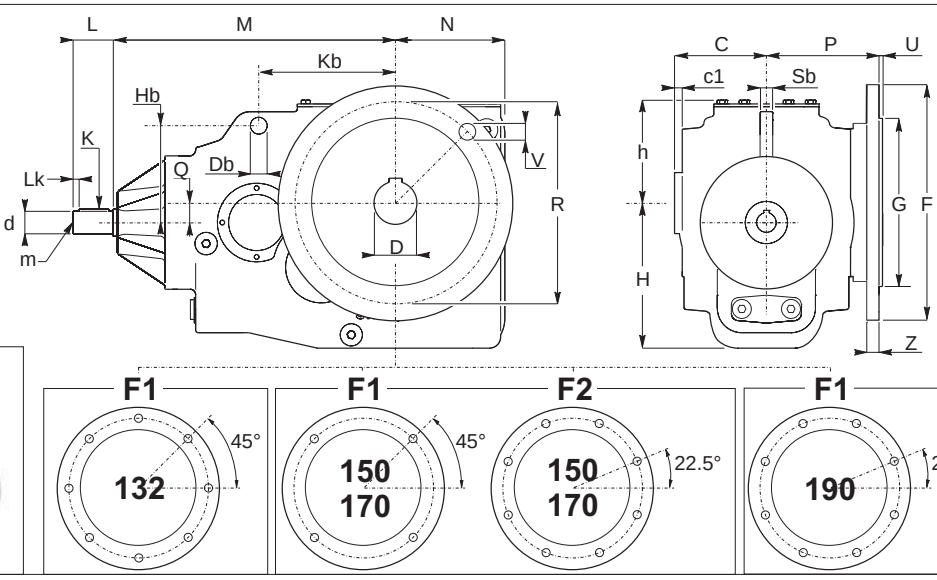

1.8 Dimensioni — *1.8 Dimensions* — 1.8 Размеры

OR	a	A	a2	b	B	C	c1	D H7	f	h	H		N	Q	S		Db	Kb	Hb	Sb
											ORP	ORF								
132	240	290	75	190	228	121	1	60 (70)	22	147	212	207	156	28	23		24	195	138	18
150	270	325	90	210	255	137	4.5	70 (80)	22	170	245	240	183	30	27		26	220	155	22
170	315	375	110	240	280	151	6	90	22	188	275	270	210	35	30		32	240	175	25
190	355	425	125	270	320	170	5	100	26	208.5	315	308	236	38	35		38	276	155	30

OR	Gp H7	Fp	Pp	Rp	Up	Vp		F		G g6	P	R	U	V	Z
132	140	210	120	175	7	N° 8 M12 x 24		**F1**	350	250	160	300	5	N° 8 ϕ 18	17
150	160	240	132.5	200	7	N° 8 M14 x 28		**F1**	400	300	174.5	350	5	N°4 ϕ 18	18
								F2	450	350	174.5	400	5	N°8 ϕ 19	18
170	180	275	145	225	7	N°8 M16 x 32		**F1**	400	300	183.5	350	5	N°4 ϕ 18	18
								F2	450	350	1835	400	5	N°8 ϕ 18	25
190	200	310	165	250	7	N°8 M18 x 36		**F1**	550	450	221	500	5	N°8 ϕ 18	25

OR	d j6	m	M	K	Lk	L
132	32	M10	390	10x8x50	5	60
150	42	M12	445	12x8x70	5	80
170	48	M12	495	14x9x90	5	100
190	60	M16	550	18x11x100	10	120

*Contattare il ns. servizio tecnico / *Contact our technical dept* / Свяжитесь с нашим техническим отделом

Antiretro: ***backstop device:*** **Ограничитель обратного хода:**

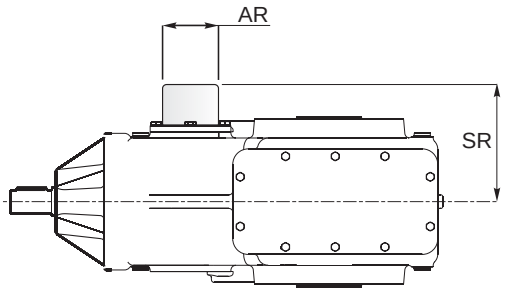

	AR	SR
132	80	155
150	90	178.5
170	100	181.75
190	110	199

PARTICOLARE CORPO IN VERSIONE FLANGIATA

Per un fissaggio del riduttore si possono utilizzare anche I 4 fori **"t_F"** nel piano inferiore del corpo flangiato con interasse **X** e **Z.**

DETAIL OF THE FLANGED GEARCASE

*For the gearbox fixing also the 4 threads **"t_F"** in the lower part of the flanged gearcase with dimensions **X** and **Z** can be used*

ОСОБЕННОСТИ ФЛАНЦЕВОГО ИСПОЛНЕНИЯ

Четыре резьбовых отверстия **"t_F"**, в нижней части редуктора фланцевого исполнения с размерами **X и Z** могут быть использованы для его крепления.

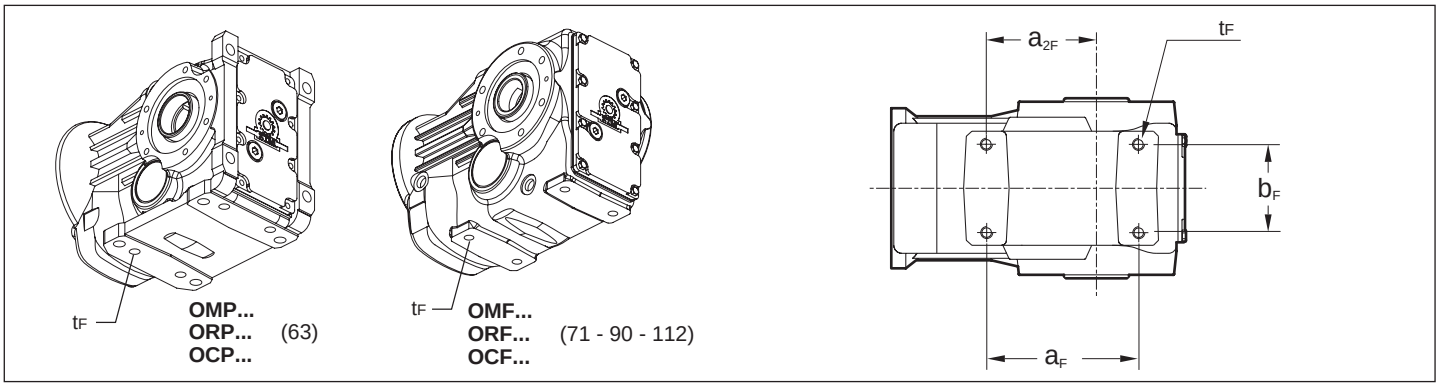

	t_F	b_F	a_F	a_{2F}
63	N°4 M10 x 15	60	117	82
71	N°4 M10 x 15	70	140	100
90	N°4 M12 x 20	88	152	110
112	N°4 M16 x 24	102	170	122

PARTICOLARE DEI FORI "t" NELLA FLANGIA P

Per il fissaggio al riduttore con i fori **"Vp"** considerare la lunghezza delle viti adeguate, e che la quota **"yt"** non è filettata (vedi disegno).

DETAIL "t" OF THE FLANGE P HOLES

*When P-flange is used please consider that the threads **"Vp"** are in gearcase and that distance **"yt"** does not have a thread (see drawing).*

ОСОБЕННОСТИ ОТВЕРСТИЙ Р ФЛАНЦЕВ

При использовании Р фланцев необходимо учесть, что отверстие резьбой **"Vp"** имеет не нарезанную часть длинной **"yt"** (см.чертеж).

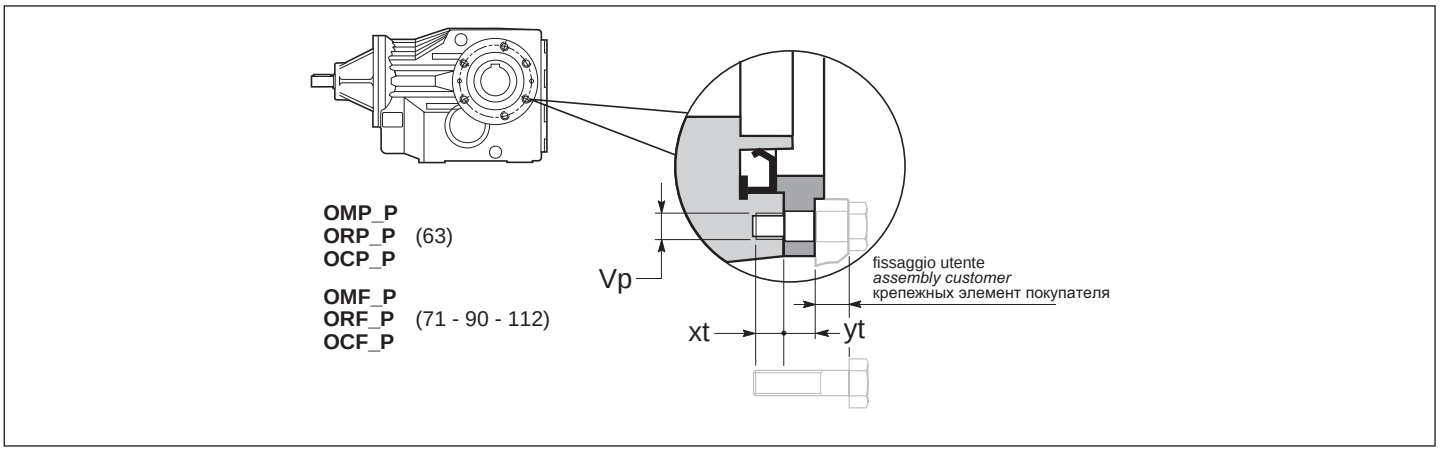

	Vp	xt	yt
63	N°6 M6	12	11,5
71	N°6 M8	15	11
90	N°6 M12	18	12
112	N°6 M14	23	14

N.B.
xt = profondità della parte filettata, utile per il fissaggio delle viti

NOTE.
***xt** = thread length.*

ПРИМЕЧАНИЕ.
xt = Длина резьбы

ALBERI LENTI | ***OUTPUT SHAFT*** | **ВЫХОДНОЙ ВАЛ**

Estremità d'albero uscita | ***Output shaft end*** | **Исполнение выходного вала**

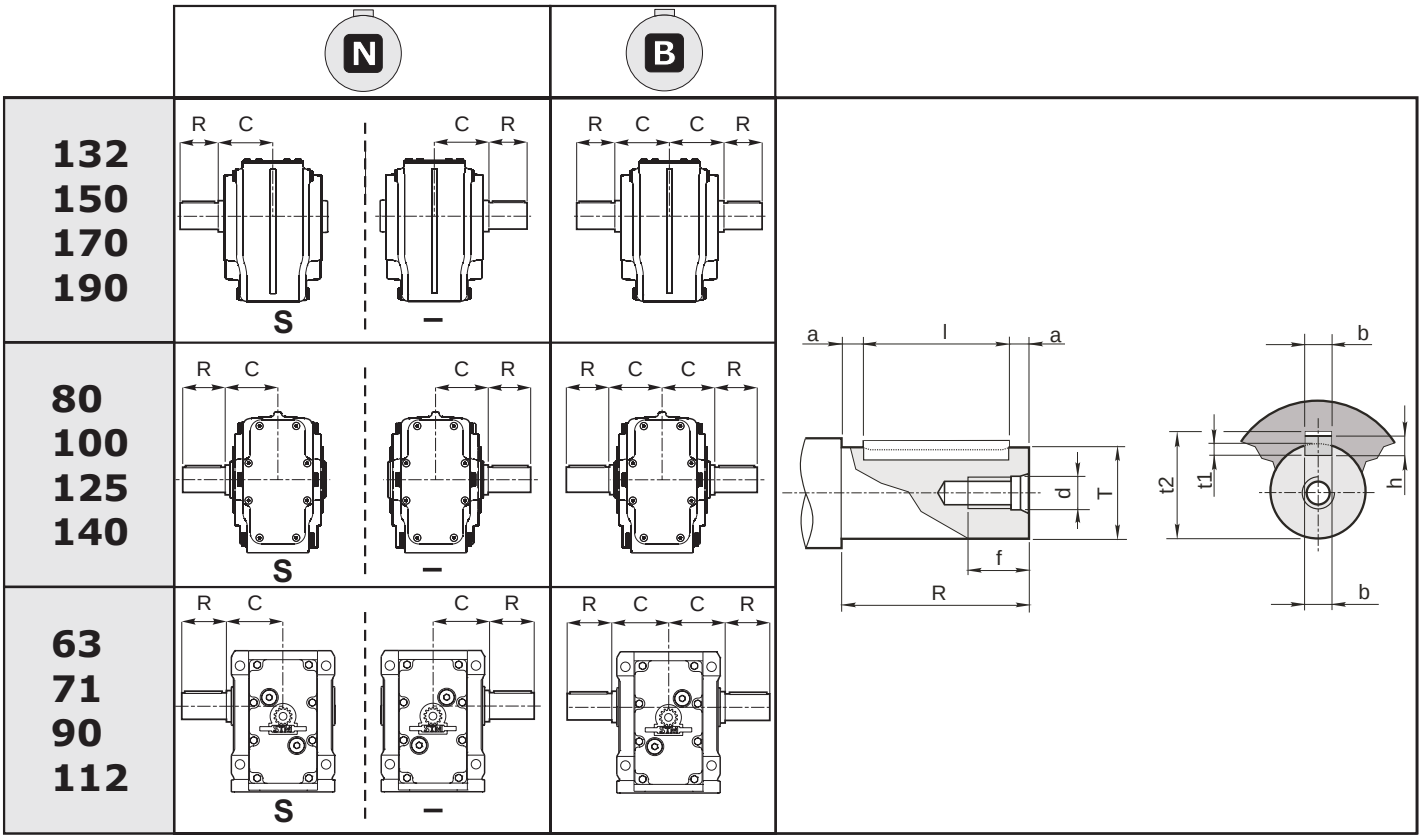

	Ø Albero *Ø Shaft* Ø Вал		Foro fil. testa Tapped hole Отверстие в торце		Cava *Keyway* Шпонка			Estremità d'albero *Shaft end* Выход вала		Linguetta *Key* Шпонка
	T	**C**	**d**	**f**	**b**	**t1**	**t2**	**R**	**a**	**bxhxl**
63	30 g6	60	M 10	25	8	4	33.3	60	5	8X7X50
71	35 g6	75	M 10	25	10	5	38.3	70	5	10x8x60
80	32 k6	71	M8	22	10	5	35.3	60	5	10x8x50
90	40 g6	90	M 10	25	12	5	43.3	80	5	12x8x70
100	45 g6	77.5	M 10	25	14	5.5	48.8	90	5	14x9x80
112	50 g6	105	M 12	32	14	5.5	53.8	100	5	14x9x90
125	55 g6	90	M 12	32	16	6	59.3	110	5	16x10x100
132	60 m6	121	M 12	35	18	7	64.4	112	6	18x11x100
	70 m6		M 16	39	20	7.5	74.9	125	7.5	20x12x110
140	70 m6	122	M16	39	20	7.5	74.9	125	7.5	20x12x110
150	70 m6	137	M 16	39	20	7.5	74.9	125	7.5	20x12x110
	80 m6		M 16	39	22	9	85.4	140	7.5	22x14x125
170	90 m6	151	M 16	39	25	9	95.4	160	10	25x14x140
190	100 m6	170	M 20	46	28	10	106.4	180	10	28x16x160

ALBERI LENTI

Albero lento cavo

OUTPUT SHAFT

Output shaft with keyway

ВЫХОДНОЙ ВАЛ

Полый вал с пазом под шпонку

63
71
90
112

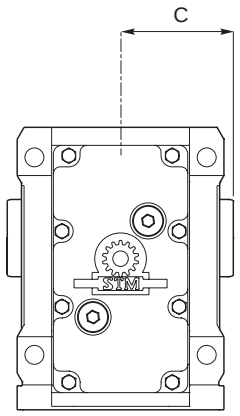

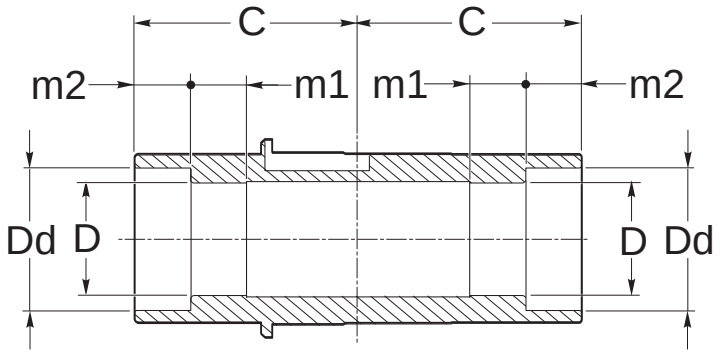

	63	71	90	112
C	60	75	90	105
D H7	30 (25) (28)	35 (30) (32)	40 (42) (45) (48)	50 (55)
m1	15	30	35	35
m2	15	15	20	25
Dd	38	43	55	61

Perno macchina / *Customer shaft* / Ответный вал

	d1 h6	m3	Lm	m	H	L min	P	R	Ra	Rb
63	30 (25) (28)	20	25 (25) (25)	M 10 (M 8) (M 10)	88	50	29.8 (24.8) (27.8)	36		
71	35 (30) (32)	35	25	M 10	118	60	34.8 (29.8) (31.8)	42.5		
90	40 (42) (45) (48)	40	25	M 10	138	90	39.8 (41.8) (44.8) (47.8)	54.5		
112	50 (55)	35	32	M 12	158	110	49.8 (54.8)	60		

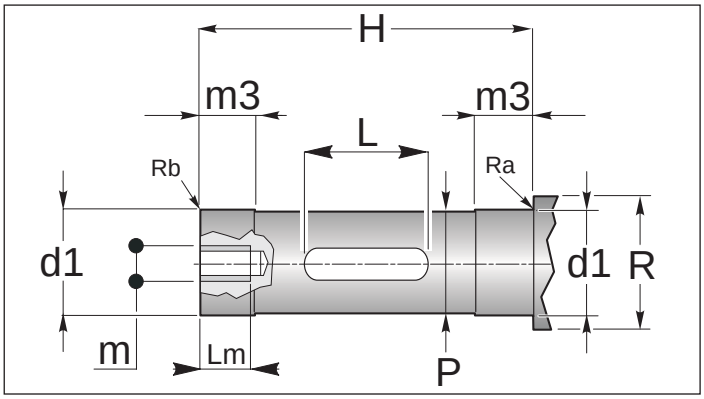

ALBERI LENTI

Albero lento cavo

OUTPUT SHAFT

Output shaft with keyway

ВЫХОДНОЙ ВАЛ

Полый вал с пазом под шпонку

80
100
125
140

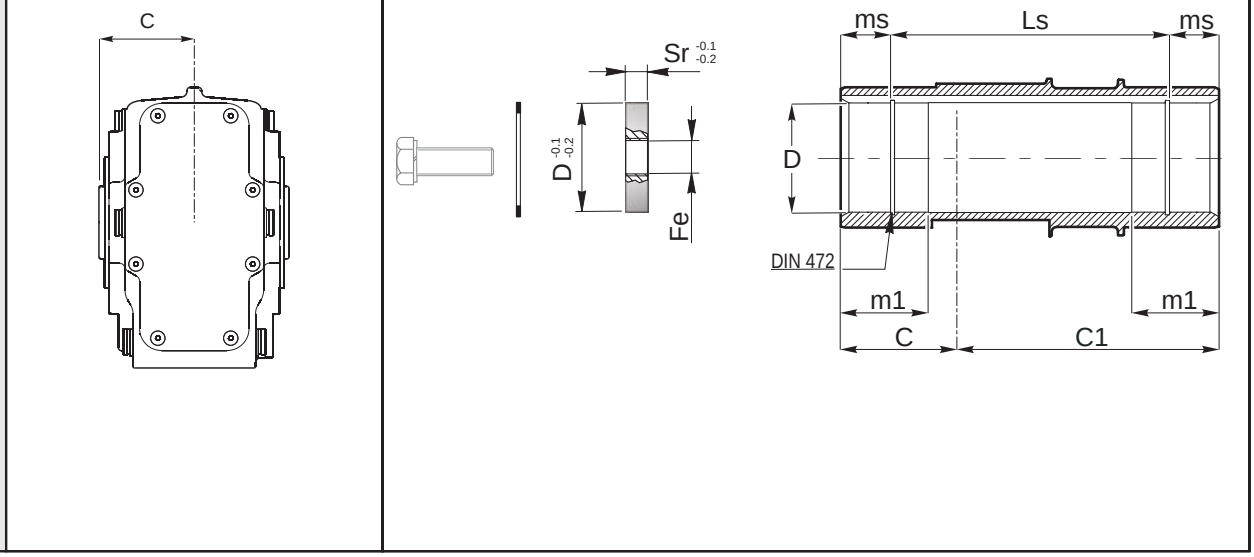

	80	100	125	140
C	65	77,5	90	110
D H7	32 (30) (35)	45 (40) (50)	55 (50) (60)	70 (60)
m1	35	42.5	55	60
ms	15	15	17.5	17.5
Ls	100	125	145	185

Perno macchina / *Customer shaft* / Ответный вал

	d1 h6	m3	m3s	Lm	m	H	L min	P	R	Ra	Rb		Sr	Fe
80	32 (30) (35)	30	30	25	M10	119	70	31.8 (29.8) (34.8)	42 (40) (45)				-	-
100	45 (50) (40)	45	15	25 (32) (25)	M 10 (M 12) (M 10)	125	80	44.8 (49.8) (39.8)	55 (60) (50)				10	M14
125	55 (60) (50)	60	20	32	M 12	142	110	54.8 (59.8) (49.8)	65 (70) (60)				15	M14
140	70 (60)	40	40	40 (35)	M20 (M12)	198	150	69.8 (59.8)	80 (70)				-	-

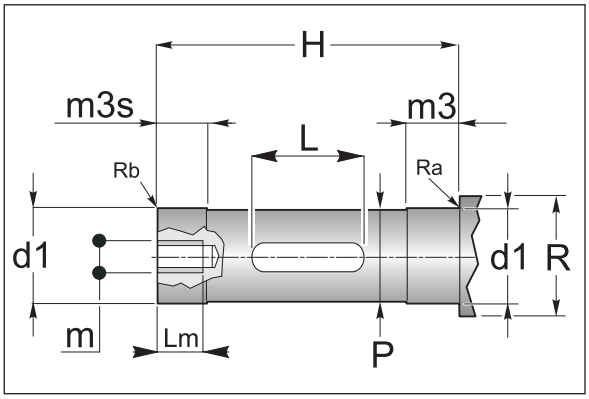

ALBERI LENTI

Albero lento cavo

OUTPUT SHAFT

Output shaft with keyway

ВЫХОДНОЙ ВАЛ

Полый вал с пазом под шпонку

132
150
170
190

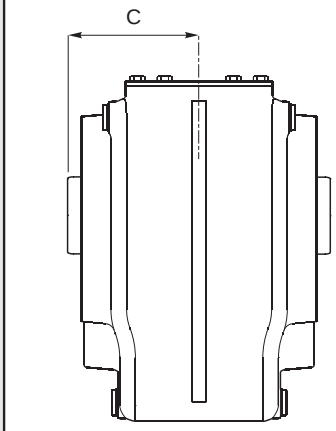

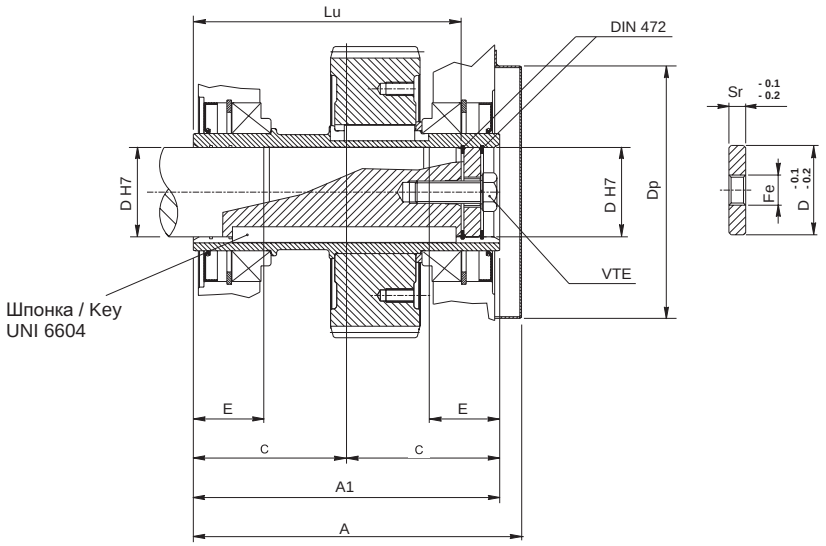

	132	150	170	190
A	269	302	332	379
A1	242	274	302	340
C	121	137	151	170
D	60 (70)	70 (80)	90	100
Dp	183	226	226	260
E	56	63	70	80
Lu	207.5	239.5	261	299
Sr	15	15	18	18
Fe	M27	M27	M30	M30
VTE	M20x60	M20x60	M24x75	M24x75

Albero Macchina / *Machine shaft* / Ответный вал

	B	C	D	E	F	G	L	Lu	VTE
132	26.5	4	60 (70)	61	120	25	180	207.5	M20
150	33.5	4.5	70 (80)	68	138	36	200	239.5	M20
170	36	5	90	77	148	37	220	261	M24
190	44	5.5	100	85	170	43	250	299	M24

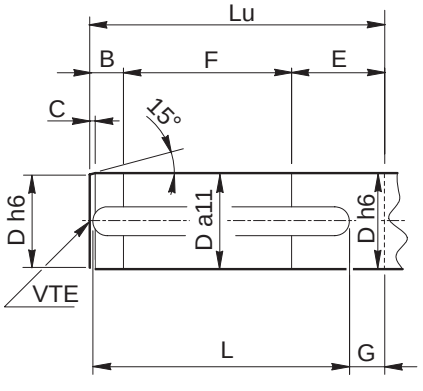

ALBERI LENTI

Albero lento "Quick Locking"

OUTPUT SHAFT

Output shaft "Quick Locking"

ВЫХОДНОЙ ВАЛ

Выходной вал "Quick Locking"

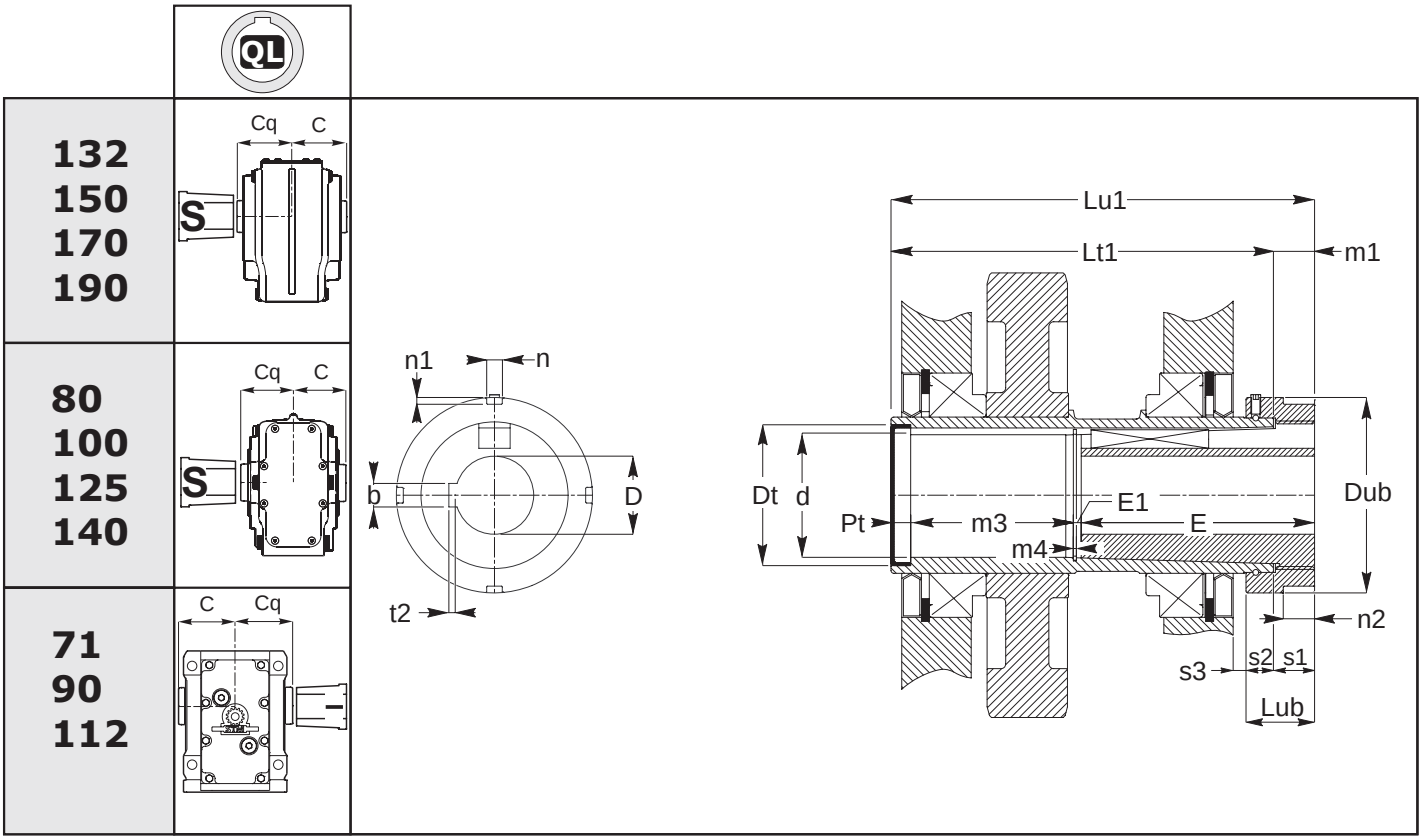

	71	80	90	100	112	125	132	140	150	170	190
C	75	65	90	77,5	105	90	121	110	137	151	170
Cq	111	101	126	113.5	141	126	157	146	173	187	206
d	35.2	35.2	49.2	49.2	54.2	60.2	70.2	69.2	80.2	90.2	100.2
dt	47	47	62	62	65	72	85	85	100	110	120
Dub	70	70	85	85	90	100	105	115	120	135	145
E	91	91	121	121	131	131	141	141	161	181	201
E1	3.5	3.5	3.5	3.5	3.5	3.5	4.2	4.2	4.2	4.2	5.2
Lt1	165	145	195	170	225	195	257	235	289	317	355
Lu1	186	166	216	191	246	216	278	256	310	338	376
Lub	35	35	35	35	35	35	35	35	35	35	35
m1	21	21	21	21	21	21	21	21	21	21	21
m3	84.5	64.5	83.5	58.5	101.5	71.5	120.8	98.8	132.8	140.8	157.8
m4	1.7	1.7	1.7	1.7	1.7	1.7	2.2	2.2	2.2	2.2	2.7
n2	15	15	15.5	15.5	15.5	16	16	16	17	17	17
s1	21	21	21	21	21	21	21	21	21	21	21
s2	14	14	14	14	14	14	14	14	14	14	14
s3	8	4.5	8	5	8.5	6.5	10	6	13	17	15
b	6 8 8	6 8 8	8 8 10 12 14	8 8 10 12 14	8 10 12 14 14	10 12 14 14 16	12 14 14 16 18	12 14 14 16 18	14 14 16 18 18 20	16 18 18 20 20 22	20 20 22 22 25
D H7	20 25 30	20 25 30	25 30 35 40 45	25 30 35 40 45	30 35 40 45 50	35 40 45 50 55	40 45 50 55 60	40 45 50 55 60	45 50 55 60 65 70	55 60 65 70 75 80	70 75 80 85 90
n	6	6	7	7	7	8	8	8	10	10	10
n1	2.5	2.5	3	3	3	3.5	3.5	3.5	4	4	4
t2	1,8 2,3 2,3	1,8 2,3 2,3	2,3 2,3 2,8 2,8 2,8	2,3 2,3 2,8 2,8 2,8	2,3 2,8 2,8 2,8 2,8	2,8 2,8 2,8 2,8 3,3	2,8 2,8 2,8 3,3 3,3	2,8 2,8 2,8 3,3 3,3	2,8 2,8 3,3 3,3 3,3 3,3	3,3 3,3 3,3 3,3 3,3 3,8	3,3 3,3 3,8 3,8 3,8

ALBERI LENTI

Albero lento "Quick Locking"

OUTPUT SHAFT

Output shaft "Quick Locking"

ВЫХОДНОЙ ВАЛ

Выходной вал "Quick Locking"

Perno macchina / *Customer shaft* / Maschinachse

	b1	C	de h6	G	L	Lu	R	t1
71	6 8 8	1	(20) (25) (30)	10	40 50 60	90	5	2,5 3 3
80	6 8 8	1	(20) (25) (30)	10	40 50 60	90	5	2,5 3 3
90	8 8 10 12 14	1.5	(25) (30) (35) (40) (45)	10 10 10 5 5	50 60 70 80 90	120	5	3 3 3,5 3,5 3,5
100	8 8 10 12 14	1.5	(25) (30) (35) (40) (45)	10 10 10 5 5	50 60 70 80 90	120	5	3 3 3,5 3,5 3,5
112	8 10 12 14 14	1.5	(30) (35) (40) (45) (50)	10 10 10 5 5	60 70 80 90 100	130	5	3 3,5 3,5 3,5 3,5
125	10 12 14 14 16	1.5	(35) (40) (45) (50) (55)	10 10 10 5 5	70 80 90 100 100	130	5	3,5 3,5 3,5 3,5 4
132	12 14 14 16 18	1.5	(40) (45) (50) (55) (60)	10 10 10 5 5	80 90 100 100 120	140	7.5	3,5 3,5 3,5 4 4
140	12 14 14 16 18	1.5	(40) (45) (50) (55) (60)	10 10 10 5 5	80 90 100 100 120	140	7.5	3,5 3,5 3,5 4 4
150	14 14 16 18 18 20	2	(45) (50) (55) (60) (65) (70)	10 10 10 5 5 5	90 100 100 120 120 120	160	7.5	3,5 3,5 4 4 4 5
170	16 18 18 20 20 22	2	(55) (60) (65) (70) (75) (80)	10 10 10 5 5 5	100 120 120 120 150 150	180	7.5	4 4 4 5 5 5,5
190	20 20 22 22 25	2	(70) (75) (80) (85) (90)	10 10 10 5 5	120 150 150 170 170	200	10	5 5 5,5 5,5 5,5

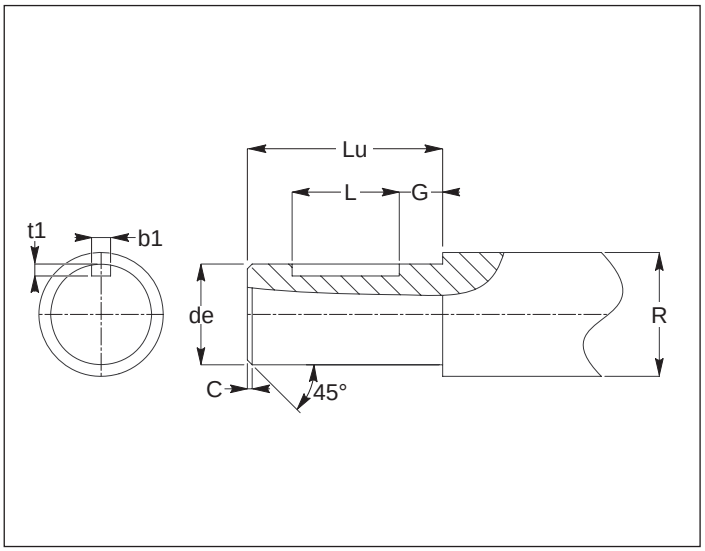

ALBERI LENTI | ***OUTPUT SHAFT*** | **ВЫХОДНОЙ ВАЛ**

Albero con calettatore | *Output shaft with shrink disc* | Полый вал со стяжной муфтой

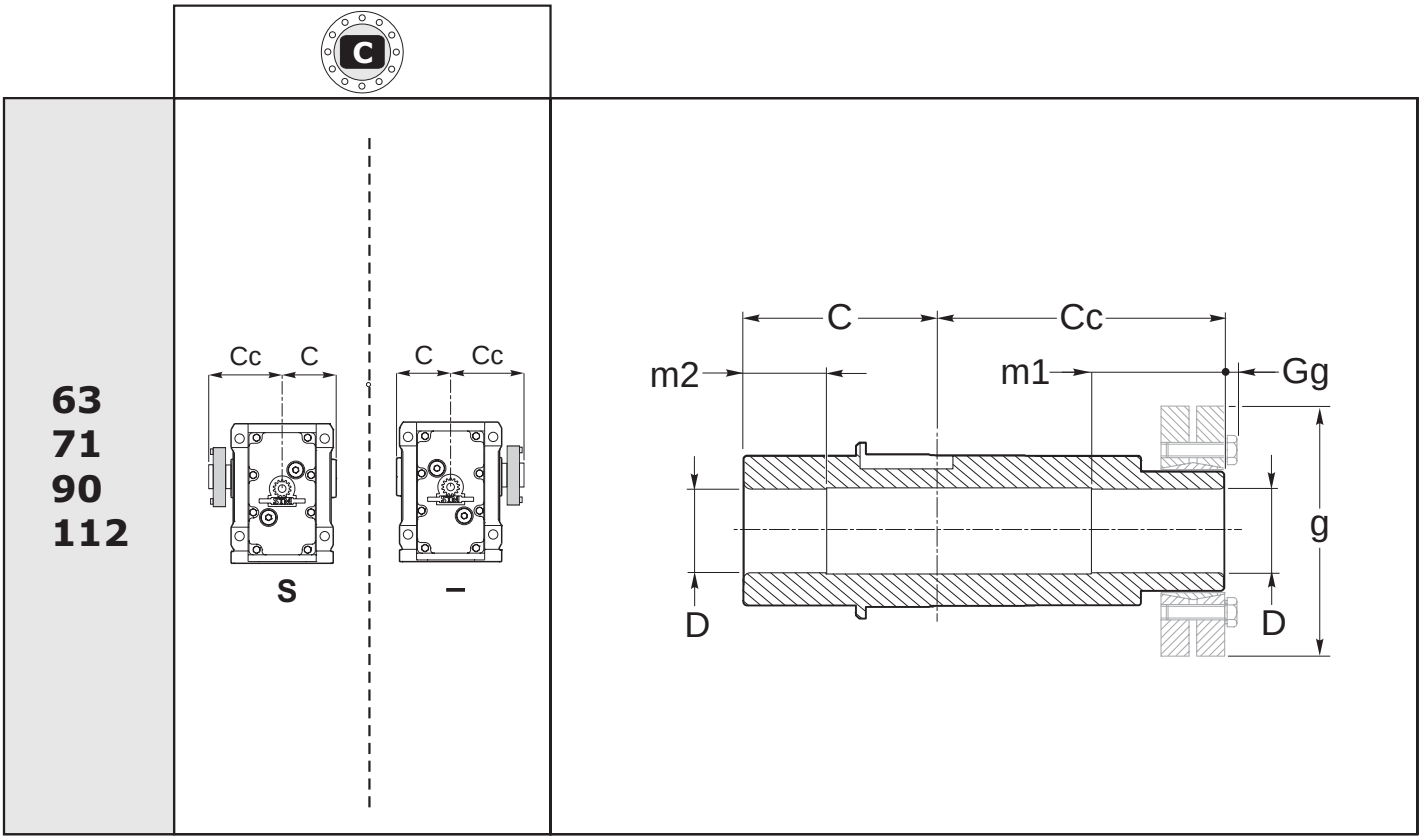

	63	71	90	112
C	60	75	90	105
Cc	85	100	120	140
D H7	30	35	40	50
m1	40	40	50	55
m2	25	25	30	40
g	72	80	90	110
Gg	4	4	6	1

Perno macchina / *Customer shaft* / Ответный вал

	d1 h6	H	m3	m4	P	R	Ra	Rb
63	30	145	45	30	29.8	36		
71	35	175	45	30	34.8	42.5		
90	40	210	55	35	39.8	54.5		
112	50	245	60	45	49.8	60		

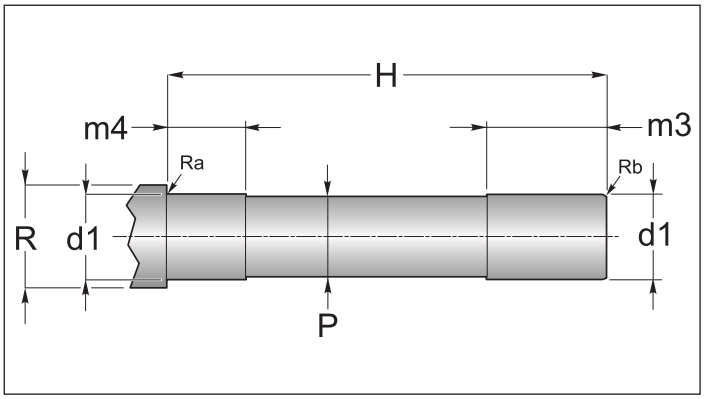

ALBERI LENTI

Albero con calettatore

OUTPUT SHAFT

Output shaft with shrink disc

ВЫХОДНОЙ ВАЛ

Полый вал со стяжной муфтой

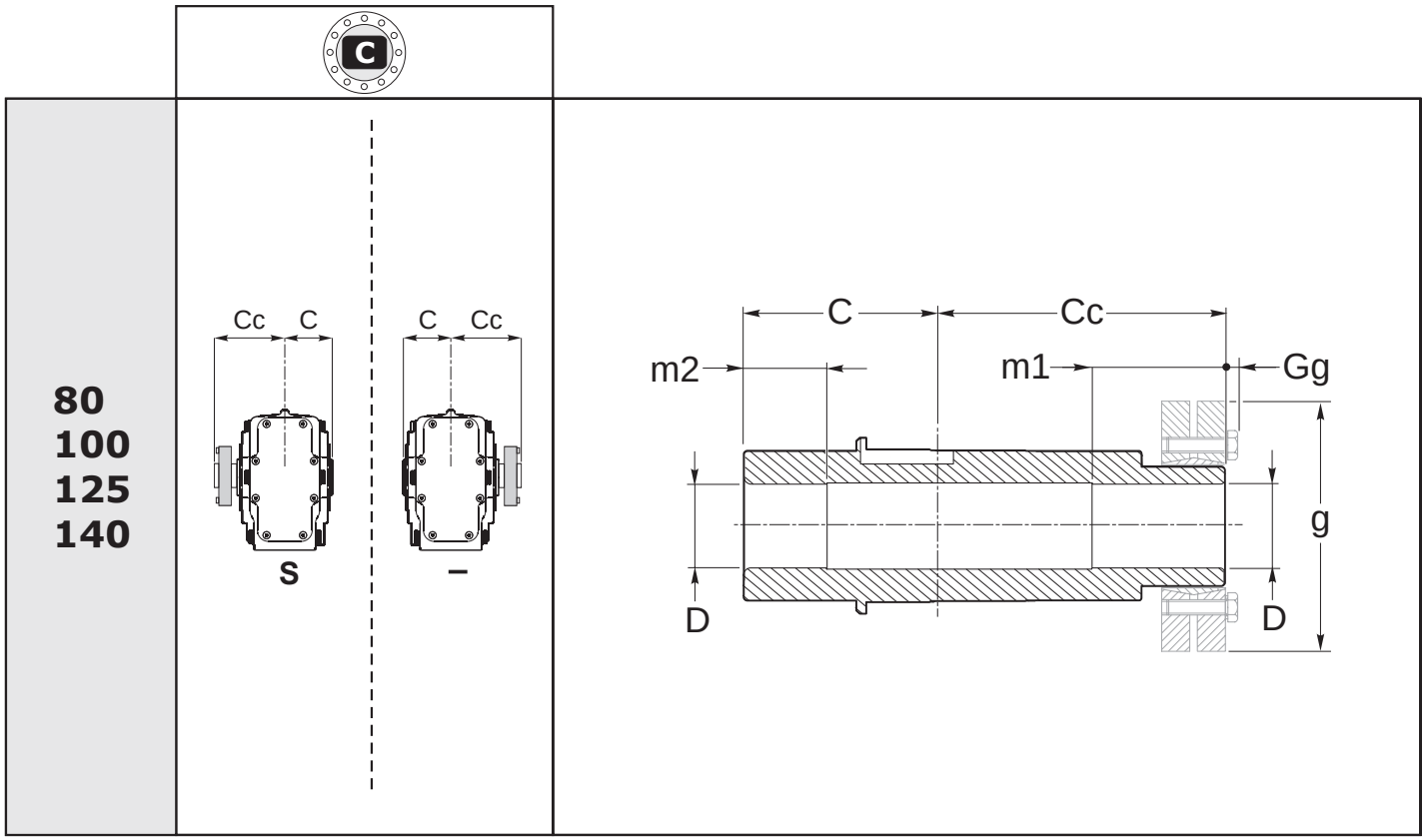

	80	100	125	140
C	65	77,5	90	110
Cc	95	107.5	125	154
D H7	35	45	55	70
m1	40	50	60	70
m2	30	30	50	60
g	80	100	115	155
Gg	-	4	4	-

Perno macchina / *Customer shaft* / Ответный вал

	d1 h6	H	m3	m4	P	R	Ra	Rb
80	*							
100	45	185	55	35	44.8	55		
125	55	215	65	55	54.8	65		
140	*							

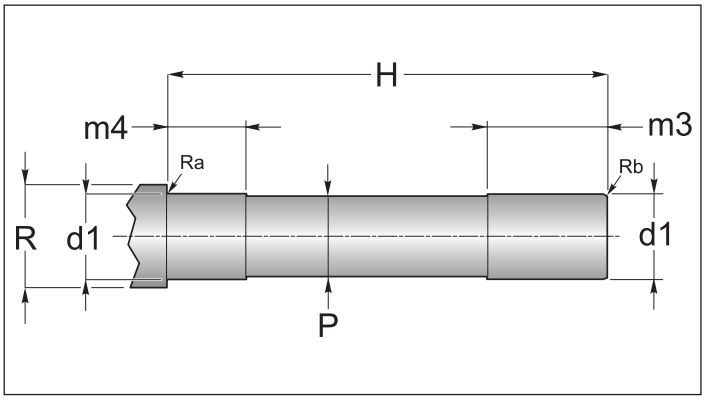

*Contattare il ns. servizio tecnico / *Contact our technical dept* / Свяжитесь с нашим техническим отделом

ALBERI LENTI

Albero con calettatore

OUTPUT SHAFT

Output shaft with shrink disc

ВЫХОДНОЙ ВАЛ

Полый вал со стяжной муфтой

132
150
170
190

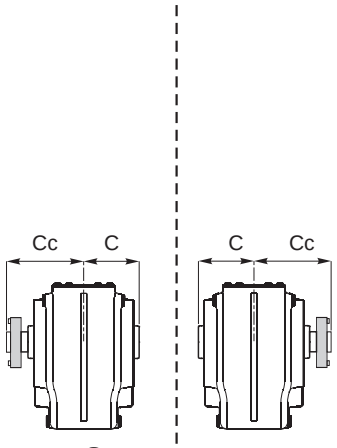

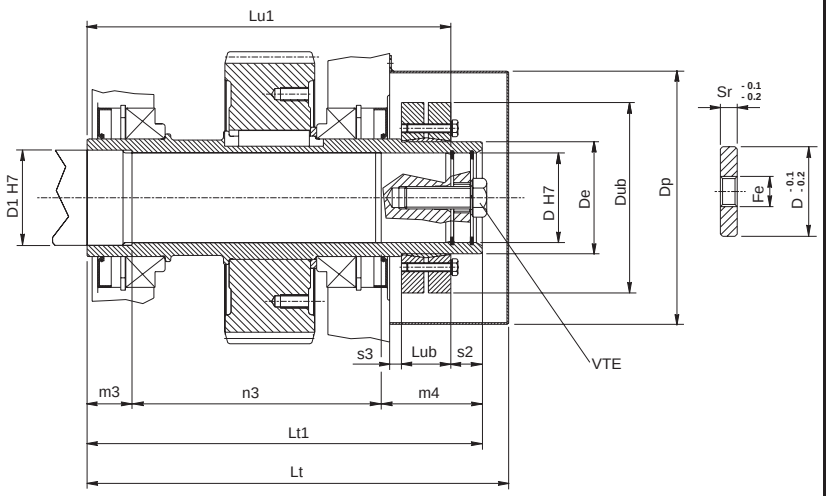

	132		150		170	190
Lt	334.5		375.5		405.5	452.5
Lt1	313		352		397	436
m3	35		40		45	50
n3	198		222		252	276
m4	80		90		100	110
Lu1	286		324		364	402
Dp	183		226		226	260
Dub	145	155	155	170	215	215
Lub	32.5	39	39	44	54	54
s2	30	27	30	28	33	34
C	121		137		151	170
Cc	192		215		246	266
D	**60**	70 (opz)	**70**	80 (opz)	**90**	**100**
D1	65	75	85		95	110
De	80	90	90	100	120	130
Sr	15		15		18	18
Fe	M27		M27		M30	M30
VTE	M20x60		M20x60		M24x75	M24x75

Perno macchina / *Customer shaft* / Ответный вал

	132	150	170	190
B	58	67	72	81
C	4	4.5	5	5.5
D	**60** (70)	**70** (80)	90	100
D1	75 (85)	85 (95)	95	110
E	30	32	35	40
F	198	225	257	281
Lu1	286	324	364	402
M	M20	M20	M24	M24
R	2.2	2.5	2.5	3

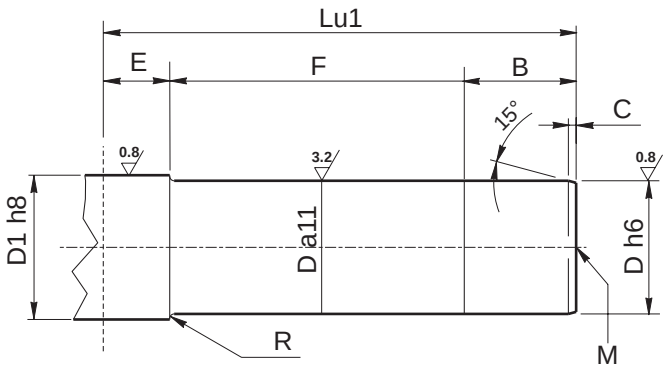

ALBERI LENTI

Estremità albero lento scanalato senza flangia brocciata

OUTPUT SHAFT

Splined output shaft without broached flange

ВЫХОДНОЙ ВАЛ

Шлицевой вал

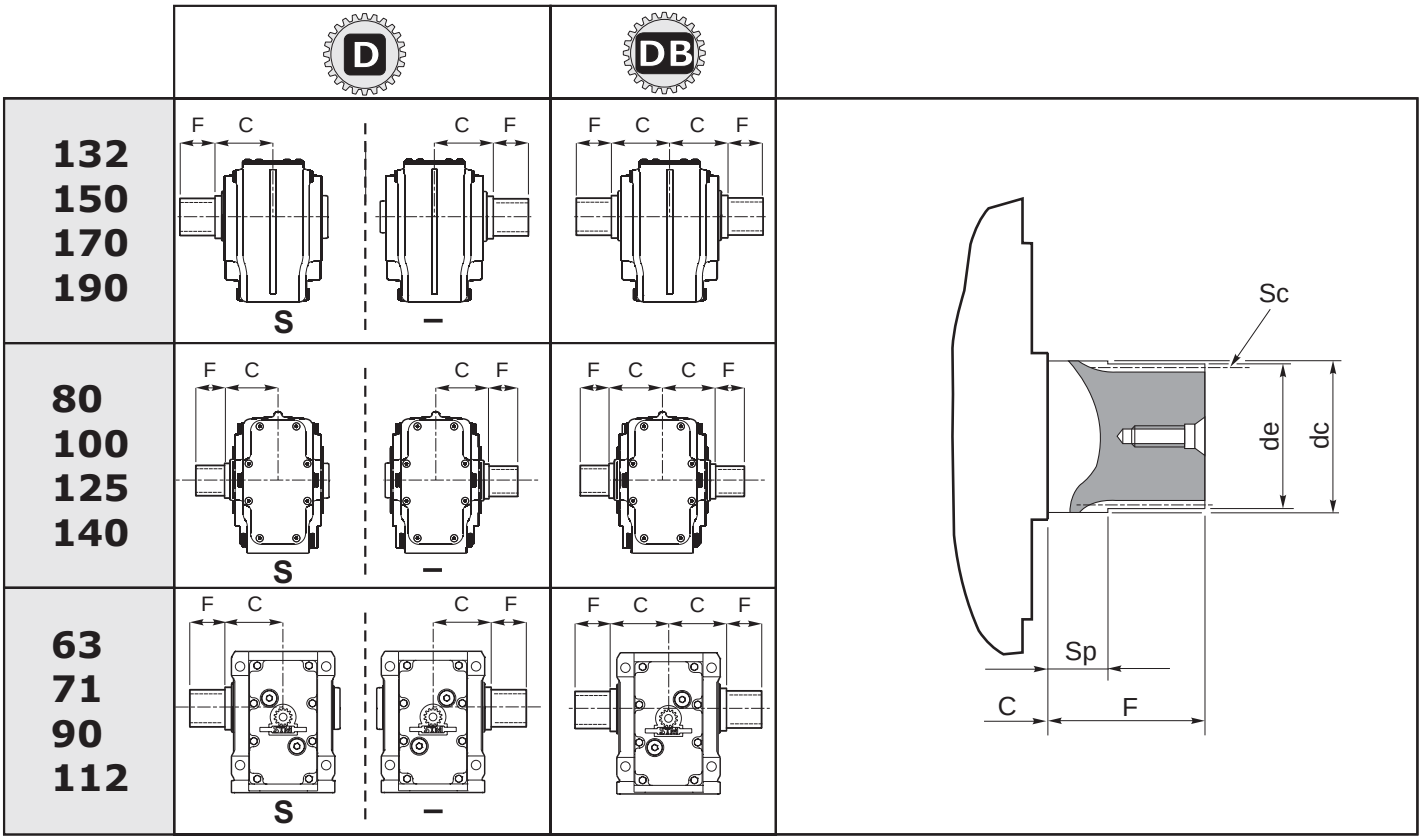

	C	de (h10)	F	Profilo scanalato / *Splined profile* / Профиль шлицев					
				Sc	Z	mn	α	dc (f7)	Sp
63	60	*		28 x 25 DIN 5482	*				
71	75			35 x 31 DIN 5482					
80	71			40 x 36 DIN 5482					
90	90			40 x 36 DIN 5482					
100	77.5			58 x 53 DIN 5482					
112	105			50 x 45 DIN 5482					
125	90			70 x 64 DIN 5482					
132	121	69.3	70	FIAT 70	26	2.58	30°	70	25
140	122	69.3	70	FIAT 70	26	2.58	30°	70	25
150	137	79.3	70	FIAT 80	27	2.82	30°	80	20
170	151	94.3	75	FIAT 95	31	2.97	30°	95	25
190	170	104.4	80	D. 105 DIN 5480	34	3	30°	106	25

*Contattare il ns. servizio tecnico / *Contact our technical dept* / Свяжитесь с нашим техническим отделом

ALBERI LENTI | ***OUTPUT SHAFT*** | **ВЫХОДНОЙ ВАЛ**

Albero lento cavo scanalato | *Splined hollow shaft* | Полый шлицевой вал

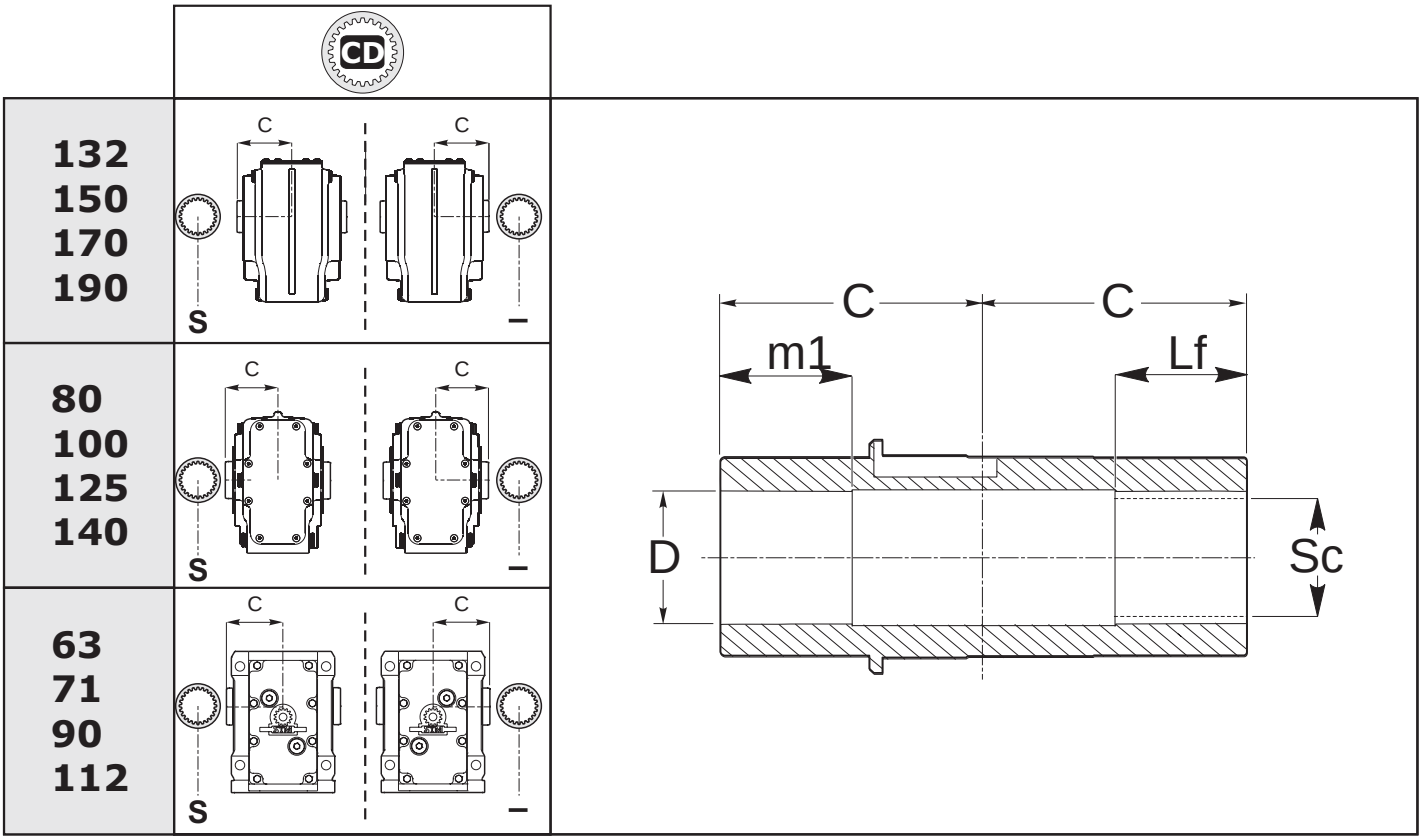

	63	71	80	90	100	112	125	132	140	150	170	190
C	60	75	65	90	77.5	105	90	121	110	137	151	170
D H7	*	37	*	45	*	55	*	72	*	82	92	102
m1		40		55		60		70		90	90	110
Lf		45		55		65		70		90	90	110
Sc	28 x 25 DIN 5482	35 x 31 DIN 5482	35 x 31 DIN 5482	40 x 36 DIN 5482	45 x 41 DIN 5482	50 x 45 DIN 5482	55 x 50 DIN 5482	70 x 64 DIN 5482	70 x 64 DIN 5482	80 x 74 DIN 5482	90 x 84 DIN 5482	100 x 94 DIN 5482

Perno macchina / *Customer shaft* / Ответный вал

	d1 h6	m3	H	P	R	Ra	Rb		Sc	F	Lf	L m	m
63													
71													
80													
90													
100													
112				*						*			
125													
132													
140													
150													
170													
190													

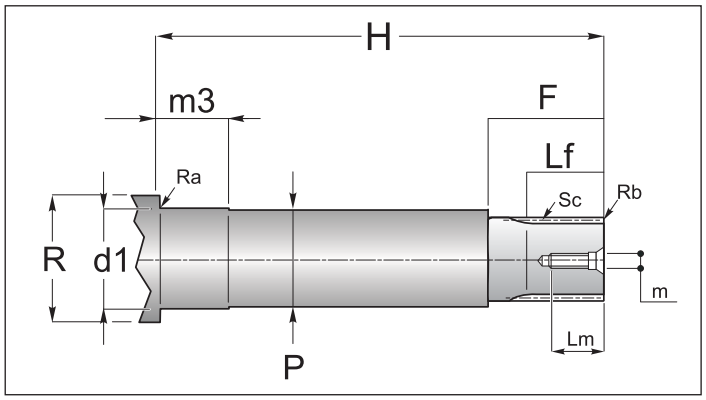

*Contattare il ns. servizio tecnico / *Contact our technical dept* / Свяжитесь с нашим техническим отделом

ALBERI LENTI

Estremità scanalata albero lento flangia brocciata

OUTPUT SHAFT

Splined output shaft and broached flange

ВЫХОДНОЙ ВАЛ

Шлицевой выходной вал с фланцем

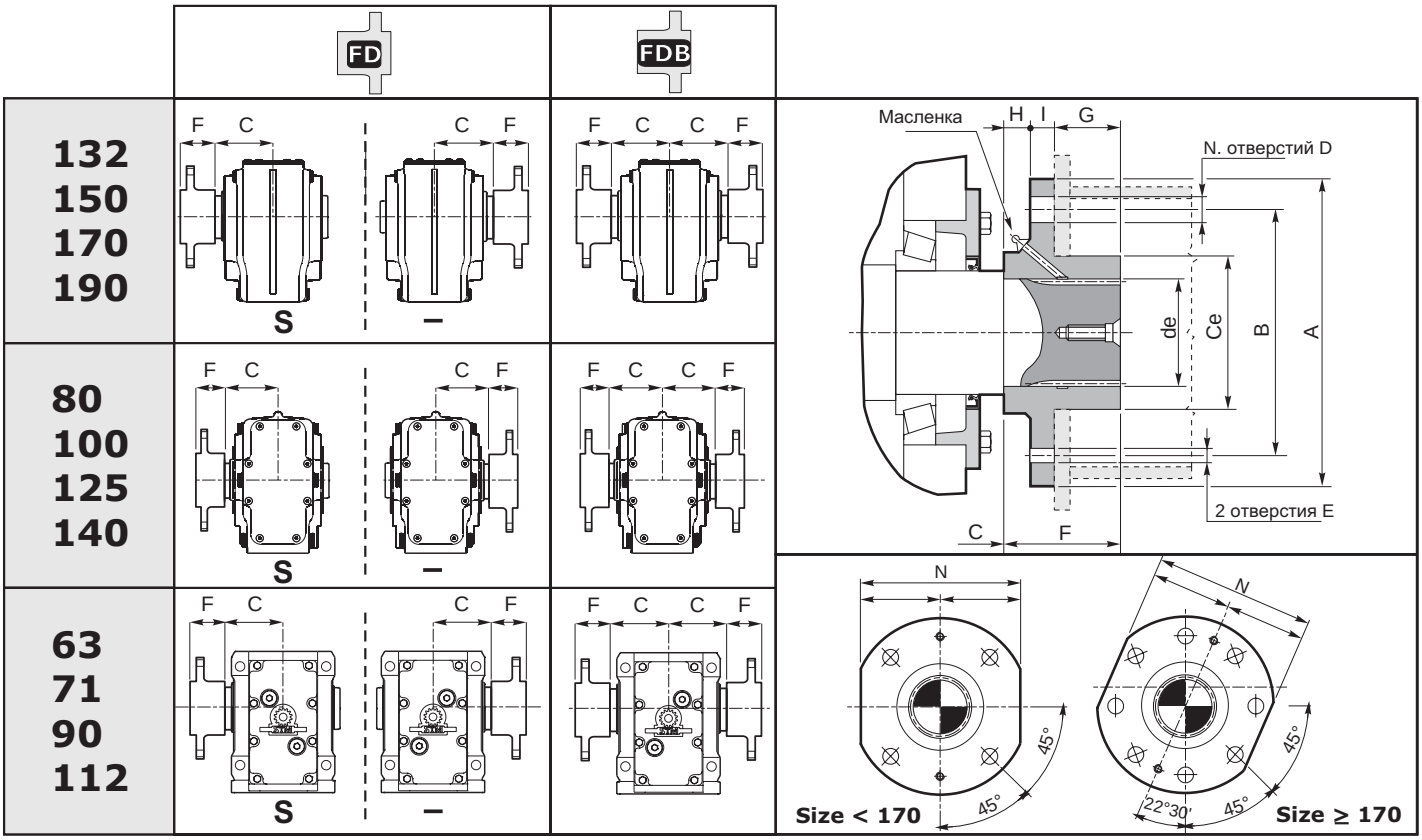

	Dimensioni generali / *General dimensions* / Общие размеры												
	de	**∅ A**	**∅ B**	**C**	**∅ Ce** f8	N° Fori *holes* Anzahl der Bohrungen	**∅ D**	**E**	**F**	**G**	**H**	**I**	**N** h9
63				60									
71				75									
80				71									
90		*		90					*				
100				77.5									
112				105									
125				90									
132	70	200	160	121	100	4	17.5	M10	70	43	11	16	180
140	70	200	160	122	100	4	17.5	M10	70	43	11	16	180
150	80	220	180	137	110	4	19.5	M10	70	40	12	18	200
170	95	240	190	151	130	8	19.5	M10	75	40	15	20	220
190	105	250	200	170	145	8	21.5	M12	80	40	20	20	230

*Contattare il ns. servizio tecnico / *Contact our technical dept* / Свяжитесь с нашим техническим отделом

1.9 Accessori

BRACCIO DI REAZIONE [T]

Per il fissaggio del riduttore mediante tirante, viene fornito in allegato l'apposito braccio di reazione con boccola Vulkolan di cui è possibile il montaggio nelle due posizione "A" o "B".

1.9 Accessories

TORQUE ARM [T]

If the gearbox shall be shaft mounted as an extra part there is also available a torque arm with Vulkolan bushing, position "A" or "B".

1.9 Опции

РЕАКТИВНЫЙ КРОНШТЕЙН [T]

Для монтажа редуктора на выходном валу доступен реактивный кронштейн с вулколановой втулкой в положениях "A" и "B".

63 - 71 -90 -112

(63 - 71)

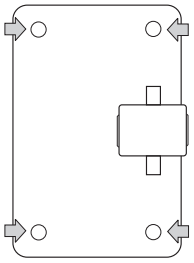

(90 -112)

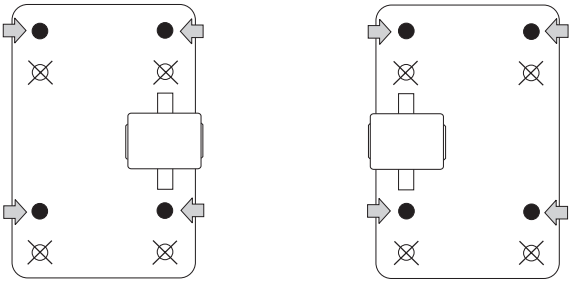

N.B.
Per il fissaggio del braccio di reazione al corpo fare riferimento C 38.

N.B.
To assembly torque arm look C 38

N.B.
Для монтажа реактивного кронштейна обратитесь к странице C 38.

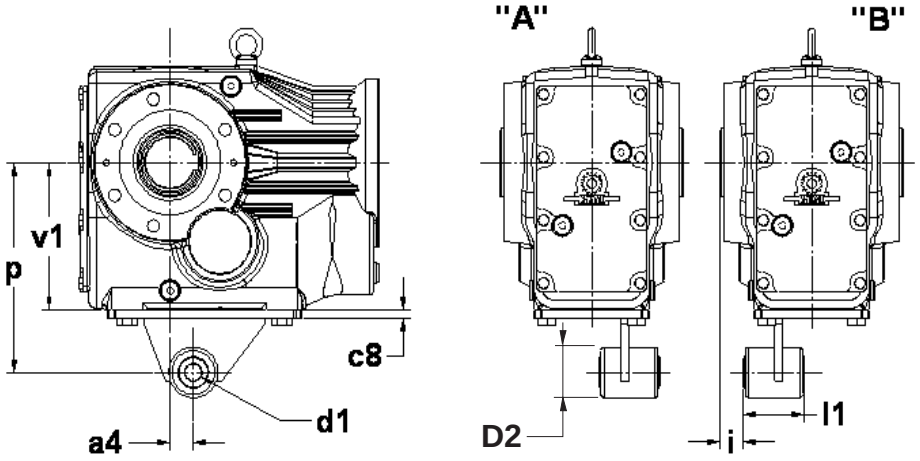

	a4	c8	D2	i	p	v1	d1	l1	болты
63	23.5	6	36	20	140	100	10 ± 0.1	34	N° 4TE M10x30 + N° 4 DADI
71	30	6	36	20	160	112	10 ± 0.1	34	N° 4TE M10x25
90	45	8	48	25	200	140	16 ± 0.1	56	N° 4TE M12x25
112	52.5	10	48	25	250	180	16 ± 0.1	56	N° 4TE M16x30

1.9 Accessori

1.9 Accessories

1.9 Опции

Tenditore

Tension arm

Моментный рычаг

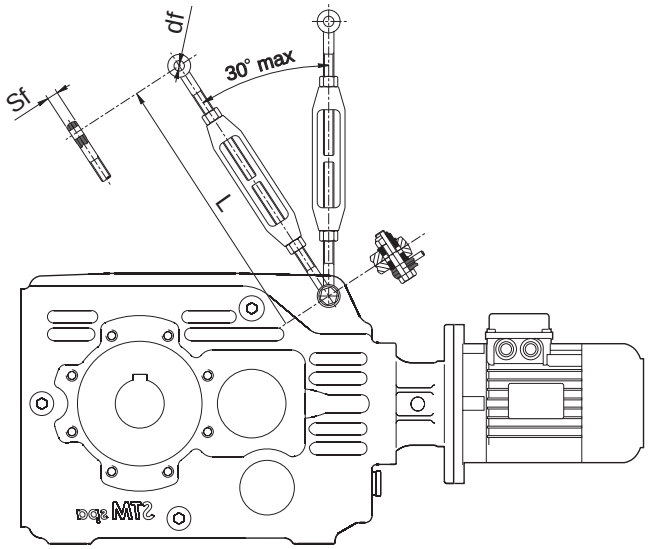

	df	sf	L
80	14	10	213 - 310
100	17	12	250 - 356
125	18	14	299 - 429
140	28	18	382 - 536

BRACCIO DI REAZIONE [T] ***TORQUE ARM [T]*** **РЕАКТИВНЫЙ КРОНШТЕЙН [T]**

132 - 150 - 170 - 190

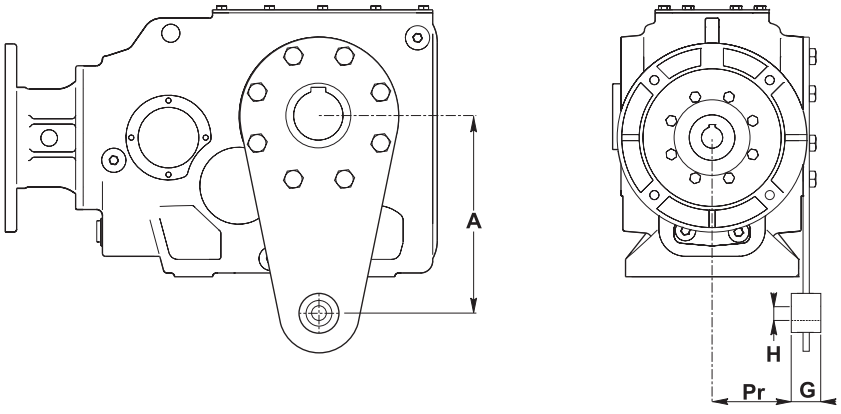

	BRACCIO DI REAZIONE [T] *TORQUE ARM [T]* РЕАКТИВНЫЙ КРОНШТЕЙН [T]			
	A	**G**	**H**	**Pr**
132	300	30	25	105
150	350	30	25	120.5
170	450	35	35	*
190	*	*	*	*

*Contattare il ns. servizio tecnico / *Contact our technical dept* / Свяжитесь с нашим техническим отделом

ALBERO LENTO SPORGENTE

Tutti i riduttori sono forniti con albero lento cavo. A richiesta, possono essere forniti kit di montaggio per alberi sporgenti comprensivi di linguette, rondelle e viti di fissaggio. Le dimensioni delle linguette sono conformi alle norme UNI 6604-69.

SINGLE OUTPUT SHAFTS

All gearboxes are supplied with hollow output shaft. On request there are available also assembly kits including output shafts, keys, washers and assembly screws. The dimensions of the keys are conform with UNI 6604-69.

ОДНОСТОРОННИЙ ВЫХОДНОЙ ВАЛ

Все редукторы изготавливаются с полым выходным валом. По запросу доступен комплект, включающий в себя цилиндрический выходной вал, шпонки, шайбы и крепежи. Размеры шпонки регламентируются UNI 6604-69.

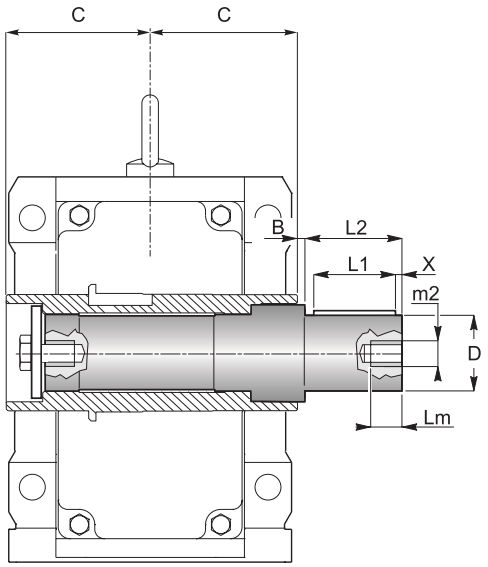

	B	C	D g6	m_2	L_1	L_2	L_m	X
63*	1	60	30	M10	50	60	25	5
71*	1	75	35	M10	60	70	25	5
90*	1	90	40	M10	70	80	25	5
112*	1	105	50	M12	90	100	32	5

* ATTENZIONE
L'albero lento sporgente è fornito per essere installato sulla versione del riduttore con albero **CAVO** con diametro **STANDARD**.

*ATTENTION
The output shaft is available only for standard hollow shaft diameter.

ВНИМАНИЕ:
Выходной вал доступен только для стандартных диаметров.

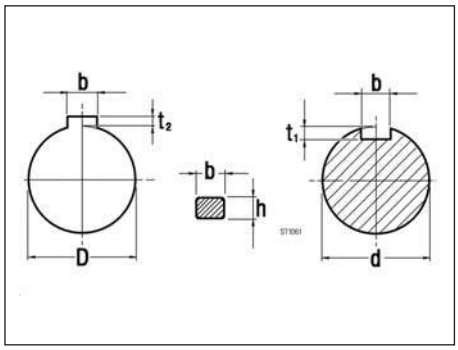

Albero entrata
Input shaft
Входной вал

Tab. 3.33

d	bxh	t1	
16	5x5	3	0/ +0.1
19	6x6	3.5	
24	8x7	4	0/ +0.2
28	8X7	4	
32	10X8	5	
35	10X8	5	
40	12X8	5	
50	14X9	5.5	

Albero uscita
Output shaft
Выходной вал

D	bxh	t2	
25	8x7	3.3	0/ +0.2
28	8x7	3.3	
30	8x7	3.3	
32	10x8	3.3	
35	10x8	3.3	
40	12x8	3.3	
42	12x8	3.3	
45	14x9	3.8	
48	14x9	3.8	
50	14x9	3.8	
55	16x10	4.3	
60	18X11	4.4	
70	20X12	4.9	
80	22X14	5.4	
90	25X14	5.4	
100	28X16	6.4	

1.0 ЦИЛИНДРИЧЕСКИЕ РЕДУКТОРЫ И МОТОР-РЕДУКТОРЫ С ОРТОГОНАЛЬНЫМ РАСПОЛОЖЕНИЕМ ВХОДНОГО И ВЫХОДНОГО ВАЛОВ

S

1.1	Технические характеристики	D2
1.2	Обозначения	D2
1.3	Исполнения	D4
1.4	Смазка	D5
1.5	Монтажные положения	D5
1.6	Радиальная и осевая нагрузка	D6
1.7	Эксплуатационные характеристики редукторов	D7
1.8	Размеры	D10
1.9	Аксессуары	D12
1.10	Шпонки	D13

D

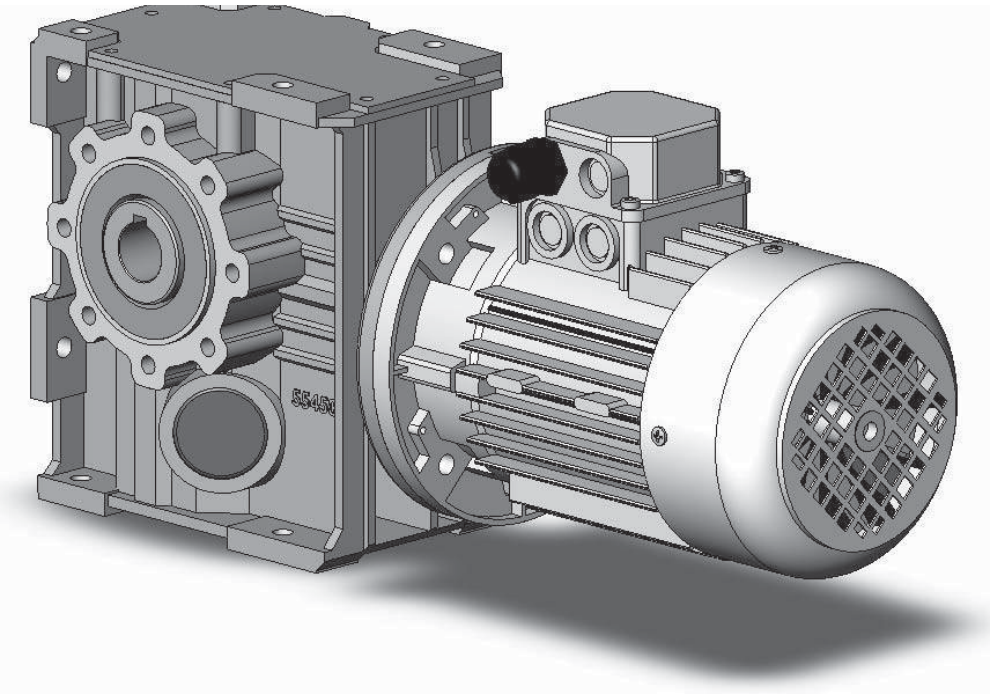

1.1 Технические характеристики

Редукторы и мотор – редукторы данного типа сконструированы и изготавливаются в цельном неразъемном корпусе с применением высокопрочных материалов и самых современных технологий, поэтому они способны воспринимать повышенные нагрузки.

В редукторах и мотор - редукторах данного типа применена цилиндрическая косозубая передача. Ортогональность валов обеспечивается особым расположением зубчатых колес: две цилиндрические ступени находятся под углом в 450 друг к другу.
Корпуса и фланцы изготовлены из алюминия SG-AlSi UNI 1706.

Механическая обработка корпусов производится на современных металлообрабатывающих центрах с ЧПУ, что позволяет достичь максимальной конструкционной точности.

Входной вал изготавливается из стали 18NiCrMo5; выходной вал из стали C40 UNI 5332 или Fe 52 UNI7070. Все элементы зубчатых передач изготовлены из стали 18NiCrMo5 UNI 7846, с последующей термической и финишной обработкой, что позволяет повысить несущую способность, увеличить КПД и улучшить шумовые характеристики зубчатых зацеплений.

1.2 Обозначения

	Габарит	Тип	* 1	* 2	* 3	*4	ir	IEC	*5
SM **S**	**25** **35** **45**	**—** **F1** **F2** **FL** **FA** **FB**	(стандарт) **-** **S**	**—** **B** **C**	Нестандартный диаметр тихоходного вала	**—** **S**	См. таб. эксплуат. характеристик	 D9 **56(B5)** **...** **112(B5)** 	**—** **B**

Спецификация:

- **[*1] Расположение фланца на выходе:**
  Обозначение отсутствует = выходной фланец монтируется справа (как показано но рисунках каталога);
  S = выходной фланец монтируется слева .

1.2 Обозначения

- **[*2] Выходной вал:**
  Обозначение отсутствует = полый вал со шпоночным пазом;
  B = цилиндрический двухсторонний вал;
  C = полый вал со стяжной муфтой.
- **[*3] Диаметр вала:**
  Обозначение отсутствует = стандартный диаметр

Нестандартный диаметр отверстия = (таблица 2.2).

Таблица 2.2

Габарит	[*3]						
	Полый вал			Полый вал со стяжной муфтой		Цилиндрический двухсторонний вал	
	Стандартный	По заказу		Стандартный	По заказу	Стандартный	По заказу
25	∅ **19**	∅ 20	∅ 24	∅ **25**	-	∅ **19**	-
35	∅ **25**	∅ 28	∅ 30	∅ **30**	-	∅ **25**	
45	∅ **30**	∅ 28	∅ 25	∅ **35**	-	∅ **30**	-

- **[*4] Расположение стяжной муфты:**

Обозначение отсутствует = справа, как указано на рис. (стандартное);
S = слева.

Другие спецификации:

- **M1, M2, M3, M4, M5, M6**

Монтажные положения с указанием пробок для контроля уровня, заправки и слива масла; если ничего не указано, предполагается стандартное монтажное положение M1 (см. параграф 1.3).

- **[T] Реактивная штанга.**

Реактивная штанга (см. параграф 1.9).

- **[2, 3, 4]**

Положение клеммной коробки двигателя, если отличается от стандартного (1).

- **[*5] Двухсторонний входной вал:**

Обозначение отсутствует = односторонний;
B = двухсторонний.

1.3 Исполнения

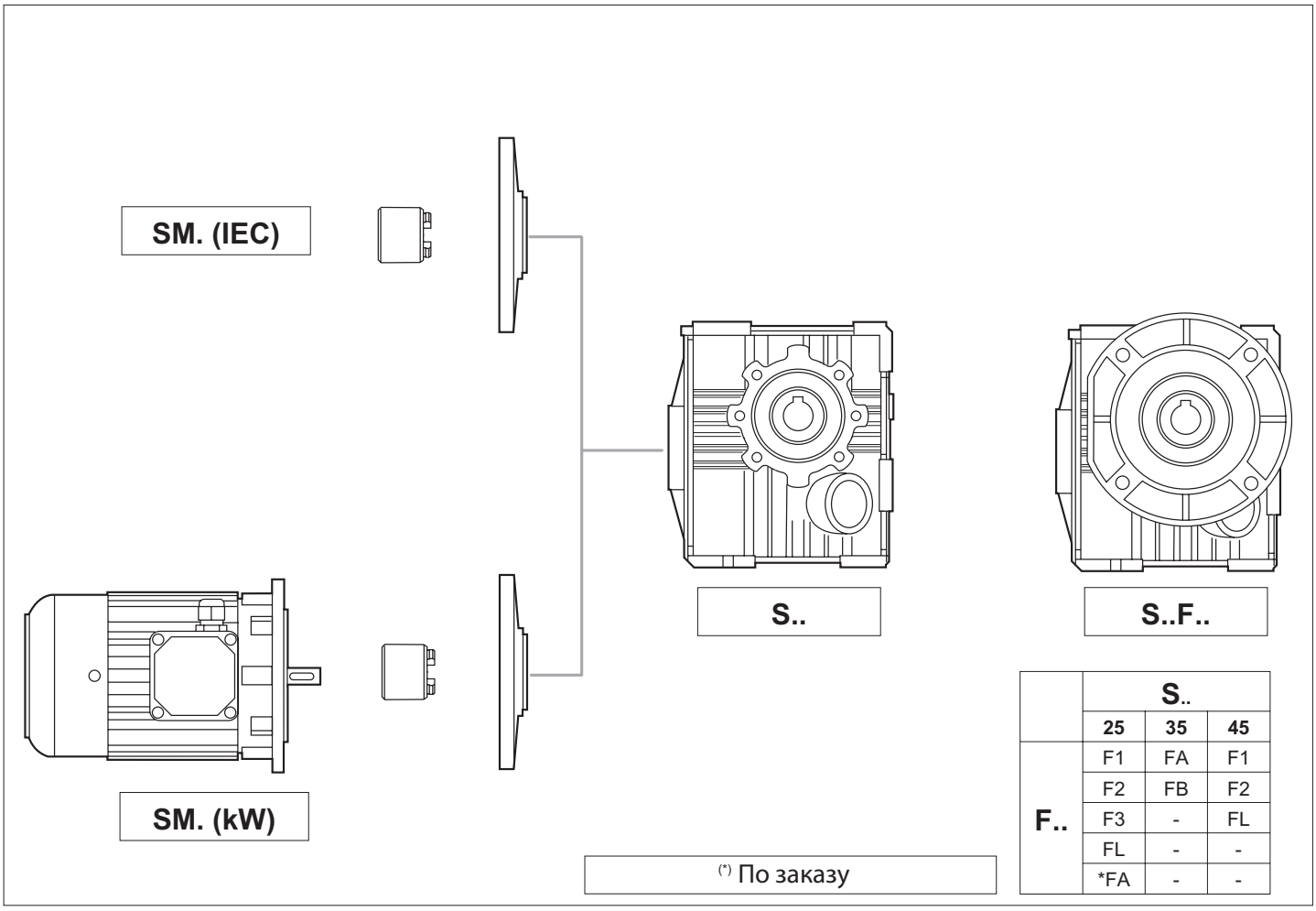

	S..		
	25	35	45
F..	F1	FA	F1
	F2	FB	F2
	F3	-	FL
	FL	-	-
	*FA	-	-

1– Стандарт

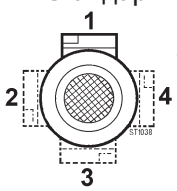

Положение клемной коробки

Направление вращения

1.4 Смазка

Редуктор поставляется заправленный синтетическим маслом типа (PAO) с повышенным значением активации EP.
Не допускается использование масла другого типа. Для дополнительной информации обращайтесь в наш технический отдел.
В таблице 1.4. указано необходимое количество масла для правильной эксплуатации редукторов. Во время заправки обращайте внимание на количество, поскольку в некоторых случаях уровень смазки может превысить контрольный.
При заказе необходимо уточнить требуемое монтажное положение. Если оно не указано, будет поставлен редуктор с пробками, предназначенными для положения **M1**.

1.5 Монтажные положения

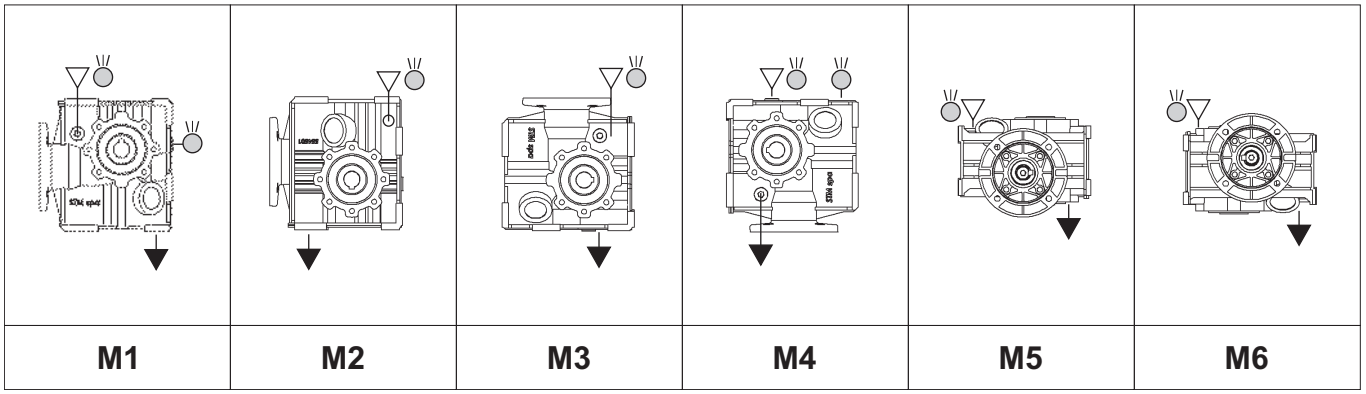

M1	M2	M3	M4	M5	M6

▽ Заливная пробка
◒ Уровень
▼ Сливная пробка

Пробка сапуна прилагается по всем размерам редуктора, ее необходимо применять перед вводом в эксплуатацию редуктора.

Таблица 2.4

Количество смазки (кг)							
SM	Монтажные положения						* колич. пробок для масла
	M1	M2	M3	M4	M5	M6	
25	0.300	0.480	0.480	0.480	0.480	0.480	2
35	0.400	0.580					2
45	0.500	0.850	0.800	0.800	0.800	0.800	3

* Расположение пробок, отличное от указанных в таблице, необходимо согласовывать с производителем.

1.6 Радиальная и осевая нагрузка

Когда передача движения осуществляется посредством механизмов, которые создают радиальную нагрузку на конце вала (шкивы, соединительные муфты, звездочки цепных передач и т.д.), необходимо проверить, чтобы результирующие значение этих нагрузок не превышали указанные в таблице.

В таб. 2.6 представлены допустимые значения радиальных нагрузок для тихоходного вала (Fr2).
В качестве кратковременной допустимой осевой нагрузки принимается значение:

$$Fa_2 = 0.2 \times Fr_2$$

Таблица 2.6

n_2 [min^{-1}]	Fr_2 [N]		
	SM 25	**SM 35**	**SM 45**
400	1000	1250	1500
320	1000	1250	1750
260	1050	1313	1950
200	1100	1375	2050
160	1300	1625	2250
125	1300	1625	2400
90	1800	2250	2750
60	1800	2250	2900
40	1800	2250	3300
25	2300	2875	4000
16	2300	2875	4500
10	2800	3500	5300
5	3000	3750	6400

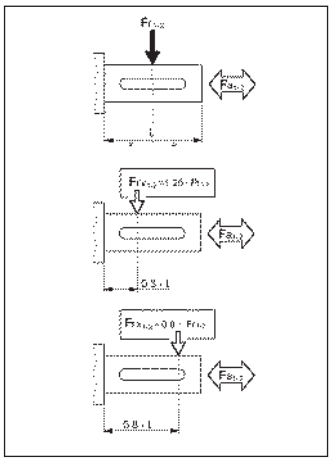

Предполагается, что радиальные нагрузки, указанные в таблице, приложены по центру шпоночного паза и относятся к редукторам, функционирующим с фактором эксплуатации 1.
Для нагрузок, приложенных не по центру шпоночного паза принимается:

при 0.3L:

$$Fr_x = 1.25 \times Fr_{1-2}$$

при 0,8L:

$$Fr_x = 0.8 \times Fr_{1-2}$$

1.7 Эксплуатационные характеристики редукторов

SM 25

5 Kg

ir	n_1 = 2800 min^{-1}				n_1 = 1400 min^{-1}				n_1 = 900 min^{-1}				IEC
	n_2	T_{2M}	P	RD	n_2	T_{2M}	P	RD	n_2	T_{2M}	P	RD	
	min^{-1}	Nm	kW	%	min^{-1}	Nm	kW	%	min^{-1}	Nm	kW	%	
8	350	67	2,71	90	175	70	1,43	90	113	74	0,96	90	
10	280	81	2,63	90	140	85	1,38	90	90	89	0,93	90	
14	200	95	2,21	90	100	100	1,16	90	64	105	0,79	90	
18	156	95	1,72	90	78	100	0,90	90	50	105	0,61	90	
20	140	95	1,55	90	70	100	0,81	90	45	105	0,55	90	90 B5 (2) 90 B14 (2)
25	112	95	1,24	90	56	100	0,65	90	36	105	0,44	90	
35	80	95	0,88	90	40	100	0,47	90	26	105	0,31	90	80 B5 (1) 80 B14 (1)
45	62	95	0,69	90	31	100	0,36	90	20	105	0,24	90	
50	56	95	0,62	90	28	100	0,33	90	18	105	0,22	90	71 B5 71 B14
56	50	95	0,55	90	25	100	0,29	90	16	105	0,20	90	
72	39	95	0,43	90	19	100	0,23	90	13	105	0,15	90	63 B5
80	35	95	0,39	90	18	100	0,20	90	11	105	0,14	90	
90	31	95	0,34	90	16	100	0,18	90	10	105	0,12	90	
100	28	95	0,31	90	14	100	0,16	90	9	105	0,11	90	

SM 35

7.5 Kg

ir	n_1 = 2800 min^{-1}				n_1 = 1400 min^{-1}				n_1 = 900 min^{-1}				IEC
	n_2	T_{2M}	P	RD	n_2	T_{2M}	P	RD	n_2	T_{2M}	P	RD	
	min^{-1}	Nm	kW	%	min^{-1}	Nm	kW	%	min^{-1}	Nm	kW	%	
8	350	86	3,48	90	175	90	1,83	90	113	95	1,24	90	
10	280	109	3,56	90	140	115	1,87	90	90	121	1,26	90	
12,5	224	138	3,59	90	112	145	1,89	90	72	152	1,28	90	
14	200	138	3,21	90	100	145	1,69	90	64	152	1,14	90	
18	156	138	2,49	90	78	145	1,31	90	50	152	0,89	90	
20	140	138	2,24	90	70	145	1,18	90	45	152	0,80	90	
25	112	166	2,17	90	56	175	1,14	90	36	180	0,75	90	
29.75	94	162	1,77	90	47	170	0,93	90	30	180	0,63	90	90 B5 (1) 90 B14 (1)
35	80	166	1,55	90	40	175	0,81	90	26	180	0,54	90	
45	62	157	1,13	90	31	165	0,60	90	20	173	0,40	90	80 B5 80 B14
50	56	157	1,02	90	28	165	0,54	90	18	173	0,36	90	
56	50	157	0,91	90	25	165	0,48	90	16	173	0,32	90	71 B5 71 B14
63	44	157	0,81	90	22	165	0,43	90	14	173	0,29	90	
70	40	157	0,73	90	20	165	0,38	90	13	173	0,26	90	
80	35	157	0,64	90	18	165	0,34	90	11	173	0,23	90	
95.20	29	157	0,54	90	15	165	0,28	90	9	173	0,19	90	
108	26	157	0,47	90	13	165	0,25	90	8	173	0,17	90	
120	23	157	0,43	90	12	165	0,22	90	8	173	0,15	90	
142.8	19	157	0,35	90	10	165	0,19	90	6	173	0,13	90	

ПРИМЕЧАНИЕ

Обратите особое внимание на характеристики редукторов, обведенные рамкой. Для этих редукторов необходимо проводить проверку по термической мощности. Для получения более подробной информации обращайтесь в нашу службу технической поддержки.

Приведенное значение массы редуктора – приблизительное и может меняться в зависимости от исполнения редуктора или мотор-редуктора.

SM 45

10

ir	n_1 = 2800 min^{-1}				n_1 = 1400 min^{-1}				n_1 = 900 min^{-1}				IEC
	n_2	T_{2M}	P	RD	n_2	T_{2M}	P	RD	n_2	T_{2M}	P	RD	
	min^{-1}	Nm	kW	%	min^{-1}	Nm	kW	%	min^{-1}	Nm	kW	%	
8	350	100	4,07	90	175	110	2,24	90	113	130	1,70	90	
10	280	120	3,91	90	140	145	2,36	90	90	160	1,68	90	
14	200	180	4,19	90	100	200	2,33	90	64	225	1,68	90	
16	175	195	3,97	90	88	230	2,34	90	56	250	1,64	90	
18	160	200	3,72	90	80	230	2,14	90	51	230	1,38	90	
20	140	215	3,50	90	70	250	2,04	90	45	260	1,36	90	
25	112	220	2,87	90	56	250	1,63	90	36	260	1,09	90	100-112 B14(2)
28	100	220	2,56	90	50	250	1,45	90	32	250	0,93	90	
32	88	230	2,34	90	44	250	1,27	90	28	260	0,85	90	90 B5 (1) 90 B14 (1)
35	80	220	2,05	90	40	250	1,16	90	26	245	0,73	90	
40	70	230	1,87	90	35	250	1,02	90	23	260	0,68	90	80 B5 80 B14
50	56	220	1,43	90	28	250	0,81	90	18	260	0,54	90	
56	50	220	1,28	90	25	250	0,73	90	16	260	0,49	90	71 B5 71 B14
62	45	210	1,10	90	23	245	0,64	90	15	245	0,41	90	
70	40	220	1,02	90	20	250	0,58	90	13	260	0,39	90	
86,8	32	220	0,83	90	16	245	0,46	90	10	245	0,30	90	
100	28	200	0,65	90	14	240	0,39	90	9	260	0,27	90	
124	23	200	0,53	90	11	240	0,32	90	7	260	0,22	90	
148,8	19	200	0,44	90	9	240	0,26	90	6	245	0,17	90	

ПРИМЕЧАНИЕ

Обратите особое внимание на характеристики редукторов, обведенные рамкой. Для этих редукторов необходимо проводить проверку по термической мощности. Для получения более подробной информации обращайтесь в нашу службу технической поддержки.

Приведенное значение массы редуктора – приблизительное и может меняться в зависимости от исполнения редуктора или мотор-редуктора.

(1) **ВНИМАНИЕ**

Ознакомитесь с разделом A-1.9.

В таб. 2.7. приведены возможные комбинации вал/фланец для присоединения электродвигателей стандарта IEC.

Таблица 2.7

	Возможные комбинации вал/фланец для присоединения электродвигателей стандарта IEC		
	IEC	**ir**	
		Tutti / All / Alle	
SM25	90 (2)	**24/200** (B5) **- 24/140** (B14)	24/160 - 24/120 - 24/105• - 24/90•
	80 (1)	**19/200** (B5) - **19/120** (B14)	19/160 - 19/140 - 19/105• - 19/90•
	71	**14/160** (B5) - **14/105•** (B14)	14/200 - 14/140 - 14/120 - 14/90•
	63	**11/140** (B5) - **11/90•** (B14)	- 11/200 - 11/160 - 11/120 - 11/105•
SM 35	**90** (1)	**24/200** (B5) **- 24/140** (B14)	24/160 - 24/120 - 24/105•
	80	**19/200** (B5) - **19/120** (B14)	19/160 - 19/140 - 19/105•
	71	**14/160** (B5) - **14/105•** (B14)	14/200 - 14/140 - 14/120
SM45	112 (2)	**28/160** (B14)	
	100 (2)	**28/160** (B14)	
	90 (1)	**24/200** (B5) **- 24/140** (B14)	24/160 - 24/120 - 24/105•
	80	1**9/200** (B5) - **19/120** (B14)	19/160 - 19/140 - 19/105•
	71	**14/160** (B5) - **14/105•** (B14)	14/200 - 14/140 - 14/120

(2) По специальному заказу

(1) **ВНИМАНИЕ**

Ознакомитесь с разделом A-1.9.

Легенда:
11/140 (B5) **11/120**
11/140 : комбинация вал/фланец стандартная
(B5): тип соединительно фланца электродвигателя IEC
11/120 : комбинация вал/фланец по спец. заказу

ВНИМАНИЕ
Стандартное расположение – 4 отверстия под углом в 45° (пример см. в разделе 1.3).
Для фланцев B14, отмеченных (•) посадочные отверстия двигателя находятся под углом. Поэтому необходимо проверить расположение клемной коробки (в этом случае 5 - стандартное положение):

Стандарт

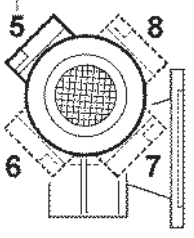

1.8 Размеры

SM 25 - 35 - 45

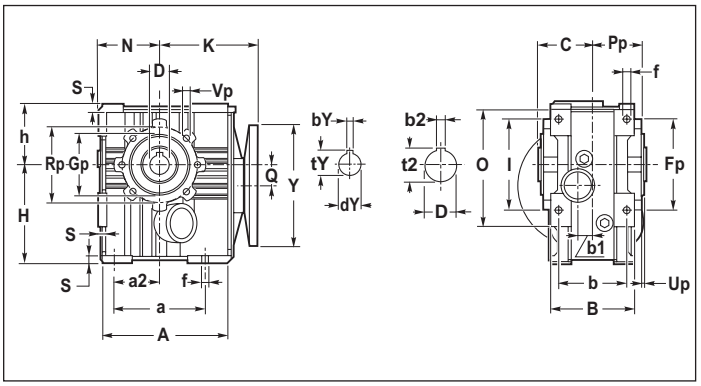

SM 25 - 35 - 45...F1...

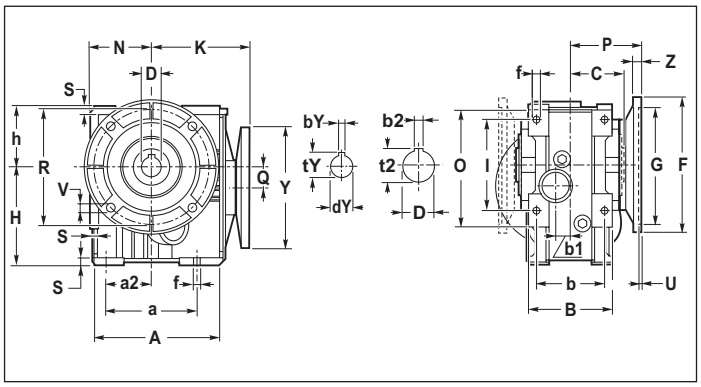

Таблица 2.8.1

SM	A	a	a2	B	b	b1	C	D	f	h	H	I	N	O	Q	S	K
25	122	90	45	90	73.5	16,55	52.5	19 (20*) (24*)	9	65	107	90	65	122	25.5	8	100 (1)
35	130	100	50	95	75	17.5	60	25 (28*) (30*)	9	70	123.5	100	70	130	28.5	8	122.5
45	165	120	60	110	90	19	70	30 (25*) (28*)	9	80	130	120	80	155	27.5	10	129.5 (2)

(1) Для 90 B5 и B14, пожалуйста свяжмтесь с техническим отделом

(2) Для 100-112 B14, пожалуйста свяжмтесь с техническим отделом

* По специальному заказу

Таблица 2.8.2

SM	25	35	45
Fp	100	110	120
Gp	70	80	80
Pp	50	55.5	65
Rp	85	95	100
Up	2.5	2.5	3
Vp	M8	M8	M8

Таблица 2.8.3

SM		F	G (g6)	P	R	U	V	Z
25	**F1**	175	115	78.5	150	5	11	11
	F2	200	130	94.5	165		13	
	F3	160	110	74.5	130		10	
	FL	180	115	108.5	150		11	
	*** FA**	125	70	96.5	85		8.5	9
35	**FA**	180	115	84.5	150	6	11	10
	FB			114.5				
45	**F1**	175	115	116	150	5	11	10
	F2	175	115	85	150			
	FL	200	130	111	165		13	11

* По специальному заказу

Полый выходной вал и вал со стяжной муфтой

Таблица 2.8.4

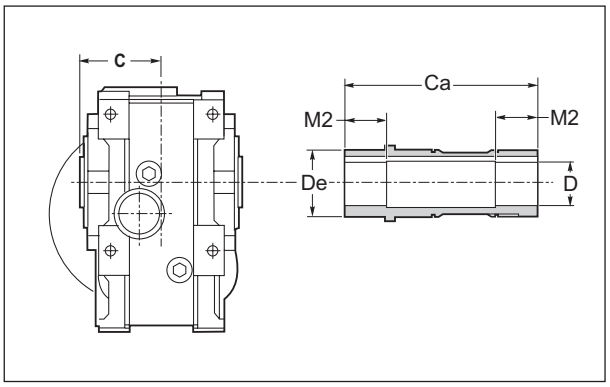

S SM	C	Ca	*Полый вал со шпоночным пазом*		
			D H7	M2	De
25	52.5	105	19 (20*) (24*)	25	35
35	60	120	25 (28*) (30*)		
45	70	140	30 (25*) (28*)	30	45

* По специальному заказу

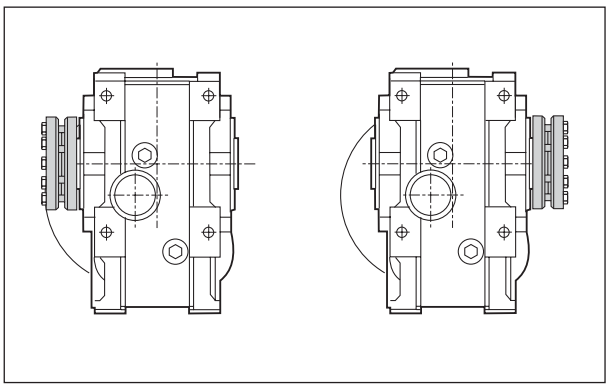

sx dx - стандарт

S SM	*Выходной вал со стяжной муфтой*					
	Cc	D H7	m1	m2	g	Gg
25	Свяжитесь с нашим техническим отделом					
35						
45						

Двухсторонний цилиндрический выходной вал

Таблица 2.8.5

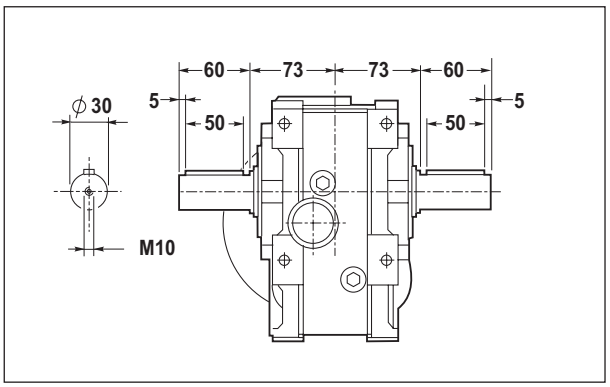

S..45

1.9 Аксессуары

Реактивная штанга

Таблица 2.9.1

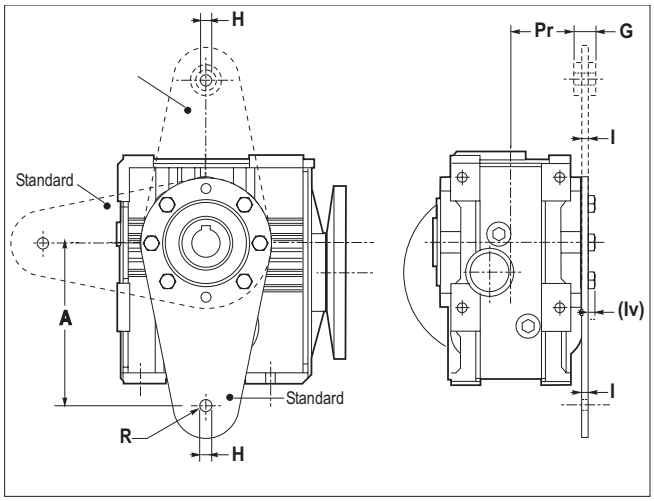

S SM	РЕАКТИВНАЯ ШТАНГА [T]						
	A	G	H	I	Iv	Pr	R
25	100	15	10	4	5	40.5	25
35*	150	20	10	6	5	48.5	25
45	150	20	10	6	5	58	30

* Solo Con Boccola in VKL / With VKL bushing

Выходной вал

По умолчанию редукторы поставляются с полым выходным валом со шпоночным пазом.
По специальному заказу возможна поставка одно и двухстороннего выходного вала с необходимым для его фиксации набором болтов, гаек и шайб по стандарту UNI 6604-69.

Односторонний

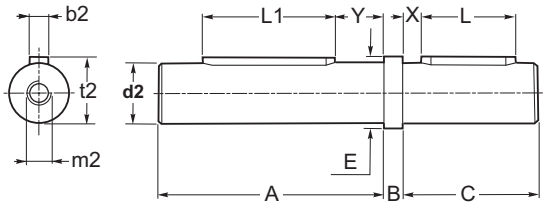

Двухсторонний

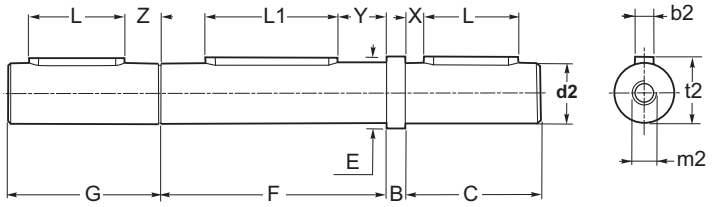

	S.. - SM..		
	25	35	45
A	80	109	140
B	10	10	3
C	40	60	60
d2 g6	19	25	30
m2	M8	M8	M10
E	22	34	36
F	Встроеный вал		
G	Встроеный вал		
L	25	40	50
L1	40	60	80
X	8	10	5
Y	21	30	42.5
Z	Встроеный вал		

1.10 Шпонки

Входной вал

SR			
d	b_1	t_1	
9	3	10.2	+ 0.1 0
11	4	12.5	
14	5	16.0	
16	5	18.0	
18	6	20.5	
19	6	21.5	
24	8	27.0	+ 0.2 0
25	8	28.0	
28	8	31.0	
30	8	33.0	
32	10	35.0	
35	10	38.0	
38	10	41.0	
42	12	45.0	
45	14	48.5	
48	14	51.5	
50	14	53.5	
55	16	59.0	
65	18	69.0	

SM PAM B5					
PAM B5	Y	dY	bY	tY	
56	120	9	3	10.4	+ 0.1 0
63	140	11	4	12.8	
71	160	14	5	16.3	
80	200	19	6	21.8	
90	200	24	8	27.3	+ 0.2 0
100	250	28	8	31.3	
112	250	28	8	31.3	
132	300	38	10	41.3	
160	350	42	12	45.3	
180	350	48	14	51.8	
200	400	55	16	59.3	

SM PAM B14					
PAM B14	Y	dY	bY	tY	
56	80	9	3	10.4	+ 0.1 0
63	90	11	4	12.8	
71	105	14	5	16.3	
80	120	19	6	21.8	
90	140	24	8	27.3	+ 0.2 0
100	160	28	8	31.3	
112	160	28	8	31.3	
132	200	38	10	41.3	

D

Выходной вал

Вал со шпоночным пазом S - SR - SM			
D	b_2	t_2	
14	5	16.3	+ 0.1 0
18	6	20.8	
19	6	21.8	
24	8	27.3	+ 0.2 0
25	8	28.3	
28	8	31.3	
30	8	33.3	
32	10	35.3	
35	10	38.3	
42	12	45.3	
45	14	48.8	
48	14	51.8	
50	14	53.8	
55	16	59.3	
65	18	69.4	

Цилиндрический вал S - SR - SM			
d_2	b_2	t_2	
9	3	10.2	+ 0.1 0
11	4	12.5	
14	5	16.0	
16	5	18.0	
18	6	20.5	
19	6	21.5	
24	8	27.0	+ 0.2 0
25	8	28.0	
28	8	31.0	
30	8	33.0	
32	10	35.0	
35	10	38.0	
38	10	41.0	
42	12	45.0	
45	14	48.5	
48	14	51.5	
50	14	53.5	
55	16	59.0	
65	18	69.0	

1.0 RIDUTTORI - MOTORIDUTTORI PARALLELI - PENDOLARI
SHAFT GEARBOXES - SHAFT MOUNTED GEARBOXES AND GEARED MOTORS
МОНТИРУЕМЫЕ НА ВАЛУ ЦИЛИНДРИЧЕСКИЕ РЕДУКТОРЫ

PM
PR, PC

				Pag. Page Стр.
1.1	Caratteristiche tecniche	*Technical characteristics*	Технические характеристики	**E2**
1.2	Designazione	*Designation*	Маркировка	**E2**
1.3	Versioni	*Versions*	Исполнения	**E5**
1.4	Lubrificazione	*Lubrication*	Смазка	**E6**
1.5	Carichi radiali e assiali	*Axial and overhung loads*	Радиальная и осевая нагрузки	**E7**
1.6	Prestazioni riduttori	*Gearboxes performances*	Характеристки редукторов	**E8**
1.7	Prestazioni motoriduttori	*Gearmotors performances*	Характеристки мотор-редукторов	**E13**
1.8	Dimensioni	*Dimensions*	Размеры	**E20**
1.9	Accessori	*Accessories*	Опции	**E35**
1.10	Linguette	*Keys*	Шпонки	**E37**

1.1 Caratteristiche tecniche

La progettazione di questi riduttori è stata impostata su una struttura monolitica particolarmente rigida che permette l'applicazione di elevati carichi.
I riduttori – motoriduttori paralleli o pendolari possono essere a 2 o 3 stadi.

1.1 Technical characteristics

The design of this series of gearboxes has been set up on a very rigid monolithic structure enabling the application of heavy loads.

1.1 Технические характеристики

Редукторы и мотор-редукторы данного типа сконструированы в цельном неразъемном корпусе, способном воспринимать повышенные нагрузки.

1.2 Designazione

1.2 Designation

1.2 Маркировка

	Versione *Version* Исполнение	Grand. *Size* Габарит	Tipo *Type* Тип	*1	* 2	*3	*4	ir	IEC	Tipo *Type* Тип	Grand. *Size* Габарит	Lunghezza *Lenght* Типоразмер	Designazione Motori *Designation Motors* Маркировка моторов **CT18IGBD1**
													Esempio / *Example* / Пример
PM	**P**	**63**	—	—	—	—	—	Vedi tabelle prestazioni *See performance tables* См. таблицу характеристик	80 (B5) 80 (B14)				**PMP 63 1: 24.1 80 B5** **PMF 63 1: 24.1 80 B5**
		71	**F1**	**B** **C** **N**	Diametro foro opzionale					T TA .... H	56 315	A .... ML	**PMP 71 - 1:14.0 - T 56 A 4 B5** **PMF 71 - 1:14.0 - T 56 A 4 B5**
		90		**D** **DB**									
PR	**F**	**112**	**F2**	**CD** **FD**	*Optional hollow shaft diameter*		**O**						**PRP 90 P 1: 125.0** **PRF 90 P 1: 125.0**
		125		**FDB**		**S**							
PC*	E5		**P**	**Q** **QL**	Опциональный диаметр выходного вала		**A**			T TA .... H	56 315	A .... ML	**PCP 112 - 1:44.7 - T 56 A 4 B5** **PCF 112 - 1:44.7 - T 56 A B5**

N.B.
* Non sono previste le versioni PC 125.

NOTE.
** We don't supply the following type: PC 125.*

ПРИМЕЧАНИЕ
* Не изготавливаются типы: PC 125

P = **Riduttori e motoriduttori paralleli / *Parallel shaft gearboxes and motorgearboxes* / Цилиндрические редукторы и мотор-редукторы.**
F = **Riduttori e motoriduttori pendolari / *Shaft mounted gearboxes and motorgearboxes* / Монтируемые на валу редукторы и мотор-редукторы.**

Specifiche:

- **[*1] Albero uscita**:
  Nessuna indicazione = albero forato;
  B = albero bisporgente integrale
  C = albero forato con calettatore
  N = Sporgente Integrale
  D = Sporgente Scanalato
  DB = Bisporgente integrale Scanalato
  CD = Albero forato Scanalato
  FD = Flangia brocciata
  FDB = Flangia brocciata Bisporgente
  QL = Quick Locking
  L = Predisposizione "Quick Locking "

Specification:

- ***[*1] Output shaft**:*
  No indication = shaft with keyway;
  ***B** = Double integral output shaft*
  ***C** = hollow shaft with shrink disk*
  ***N** = Output shaft*
  ***D** = Splined output shaft*
  ***DB** =Double splined shaft*
  ***CD** =Splined hollow shaft*
  FD = *Broached flange*
  FDB =*Double broached flange*
  QL = Quick Locking
  L = Adjustement "Quick Locking "

Спецификация::

- **[*1] Выходной вал:**
  Не указано = Полый с **пазом**
  B = Двойной цилиндрический
  C = Полый со стяжной муфтой
  N = Выходной вал
  D = Односторонний шлицевой вал
  DB = Двусторонний шлицевой вал
  CD = Шлицевой полый вал
  FD = Фланцевый
  FDB =Двусторонний фланцевый
  QL = Quick Locking
  L = Подготовлен для "Quick Locking"

1.2 Designazione

- **[*2] Diametro albero**:
  Vedi tabella .

1.2 Designation

- ***[*2] Shaft diameter***:
  See table .

1.2 Маркировка

- **[*2] Диаметр выходного вала**:
  Смотри таблицу.

Grandezza *Size* Габарит	[*3]										
	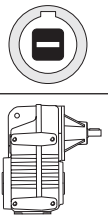		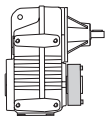		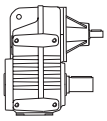	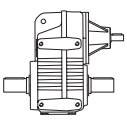	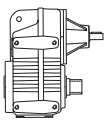	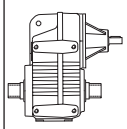	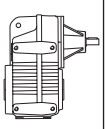	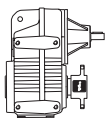	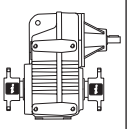
	Albero forato *Shaft with keyway* Полый вал со шпоночным пазом		Albero forato con calettatore *Hollow shaft with shrink disc* Полый вал со стяжной муфтой		Sporgente Integrale *Output shaft* Цилиндрический вал	Bisporgente integrale *Double output shaft* Двусторонний цилиндрический вал	Sporgente Scanalato Splined output shaft Шлицевой	Bisporgente integrale Scanalato Double splined shaft Двусторонний шлицевой	Albero forato Scanalato Splined hollow shaft Шлицевой полый вал	Flangia brocciata *Broached flange* Фланцевый	Flangia brocciata Bisporgente Double broached Двусторонний фланцевый
	Стандарт	Опция	Стандарт	Опция	Стандарт Опция		.				
	-	...	C	C...	N	B	D	DB	CD	FD	FDB
63	∅ 30	∅ 25 ∅ 28	∅ 30	-	∅ 30 Стандарт		DIN 5482 28 x 25		DIN 5482 28 x 25	-	
71	∅ 35	∅ 30 ∅ 32	∅ 35		∅ 35 Стандарт		DIN 5482 35 x 31		DIN 5482 35 x 31	-	
90	∅ 40	∅ 42 ∅ 45 ∅ 48	∅ 40		∅ 40 Стандарт		DIN 5482 40 x 36		DIN 5482 40 x 36	-	
112	∅ 50	∅ 55	∅ 50		∅ 50 Стандарт		DIN 5482 50 x 45		DIN 5482 50 x 45	DIN 5482 50 x 45	
125	∅ 55	∅ 60 ∅ 50	∅ 55		∅ 55 Стандарт		DIN 5482 70 x 64		DIN 5482 55 x 50	DIN 5482 70 x 64	

E

i *Contattare il ns. servizio tecnico / *Contact our technical dept* / Свяжитесь с нашим техническим отделом

Grandezza *Size* Габарит	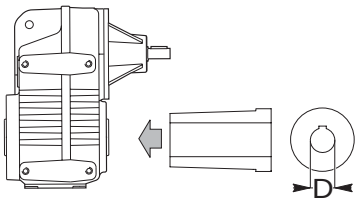 "Quick Locking "	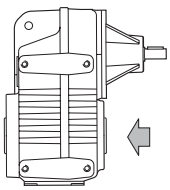 Predisposizione "Quick Locking " Adjustement "Quick Locking " Подготовлен для "Quick Locking "
71	∅ 20 - ∅ 25 - ∅ 30	Contattare nostro ufficio tecnico commerciale Please, contact our technical sales dept. Пожалуйста, свяжитесь с нашим терхнический отделом
90	∅ 25 - ∅ 30 - ∅ 35 - ∅ 40 - ∅ 45	
112	∅ 30 - ∅ 35 - ∅ 40 - ∅ 45 - ∅ 50	
125	∅ 35 - ∅ 40 - ∅ 45 - ∅ 50 - ∅ 55	

- **[*3] Posizione Albero:**
  Nessuna indicazione = lato destro (standard);
  S = lato sinistro, montaggio dalla parte opposta (opzionale).

- ***[*3] Mounting Shaft:***
  No indication (standard) = on right side;
  ***S** = on left side, on the opposite.*

- **[*3] Положение вала:**
  Не указано (Стандарт) = справа;
  S = слева.

1.2 Designazione

1.2 Designation

1.2 Маркировка

Quick Locking	QL	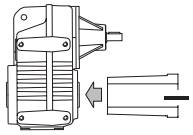
Albero forato con calettatore *Hollow shaft with shrink disc* Полый со стяжной муфтой	C	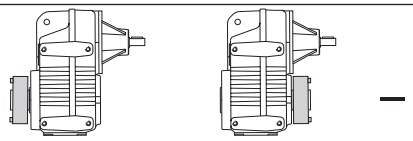
Sporgente Integrale *Output shaft* Цилиндрический вал	N	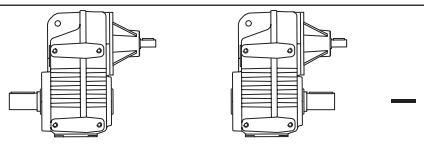
Sporgente Scanalato Splined output shaft Шлицевой	D	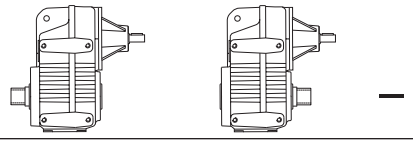
Albero forato Scanalato Splined hollow shaft Полый шлицевой	CD	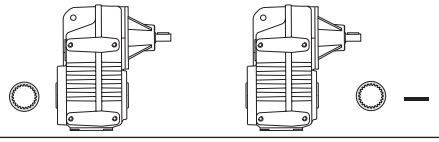
Flangia brocciata *Broached flange* Фланцевый	FD	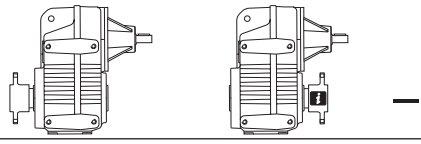

- **[*4] Senso di rotazione (valido solo se richiesto dispositivo antiretro):**
  O = ORARIO (il riduttore può ruotare solo in senso orario visto dal lato destro come in figura)
  A = ANTIORARIO.

- ***[*4] Rotation sense (only necessary for solution with backstop device):***
  ***O** = CLOCKWISE (looking at the gearbox from the perspective shown below)*
  ***A** = ANTICLOCKWISE.*

- **[*4] Направление вращения (только для ограничителей обратного хода):**
  O = по часовой стрелке
  A = против часовой стрелки

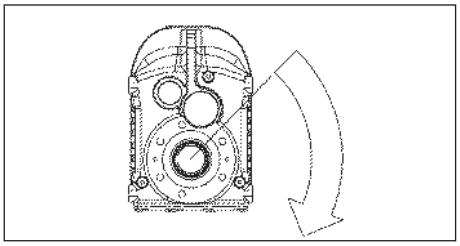

Altre specifiche:

- **[M1, M2, M3, M4, M5]** Posizioni di montaggio con indicazione dei tappi di livello, carico e scarico; se non specificato si considera standard la posizione **M6** (vedi par. 1.4).
- **[T]** Dispositivo antivibrante (solamente per versione PENDOLARE :vedi par. 1.9).
- **[2 o 3 o 4]** Posizione della morsettiera del motore se diversa da quella standard (1).

Further specification:

- ***[M1, M2, M3, M4, M5]** Mounting position with indication of breather, level and drain plugs; if not specified, standard position is **M6** (see par. 1.4).*
- ***[T]** Rubber buffer (only for shaft mounted version see par. 1.9).*
- ***[2 o 3 o 4]** Position of the motor terminal box if different from the standard one [1] (for gearmotors)*

Другие спецификации:

- Если при заказе монтажное положение не указано, редуктор будет оснащен пробками для стандартного монтажного положения **M6** (см.Часть 1.4).
- **[T]** Резиновая втулка (только для монтируемых на валу: см.Часть 1.9).
- Положения клемной коробки [2 , 3 , 4], отличаются от стандартного положения [1]

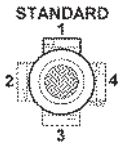

Posizione morsettiera
Terminal board position
Положение клеммной коробки

1.3 Versioni — *1.3 Versions* — 1.3 Исполнения

5

	P.P	P.F	P.P P - P. P F P.F P - P. F F
PM. (IEC) **63 — 125**	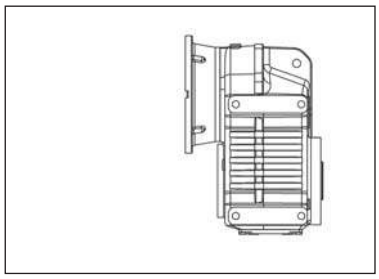	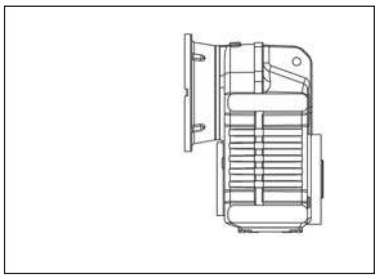	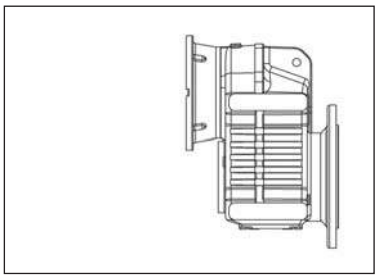
PM. (kW) **63 — 125**	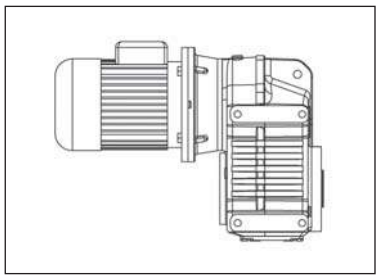	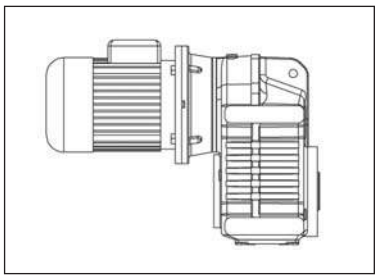	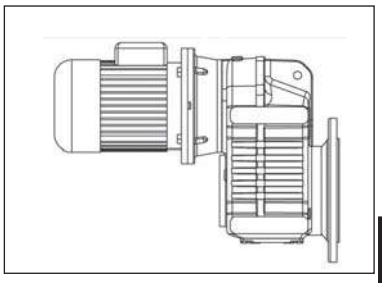

1– STANDARD

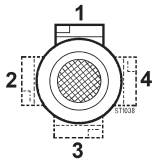

Posizione morsettiera
Terminal board position
Положение клеммной коробки

PR. **63 — 125**	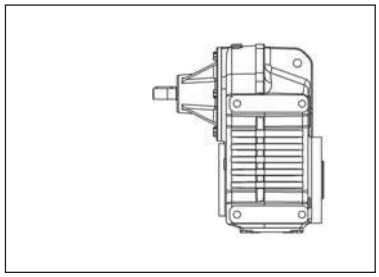	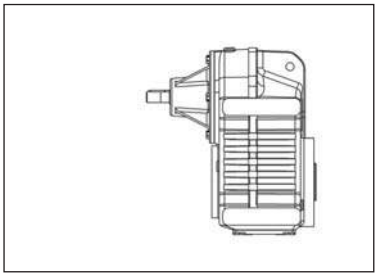	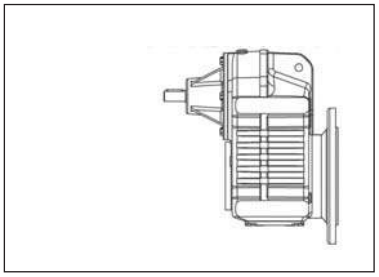
PC. **63 — 112**	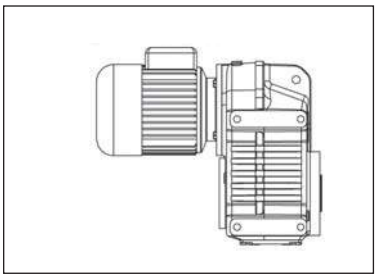	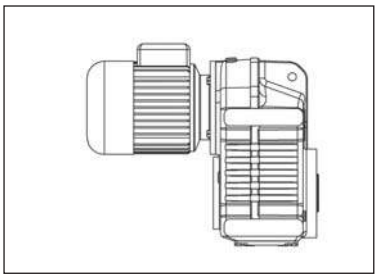	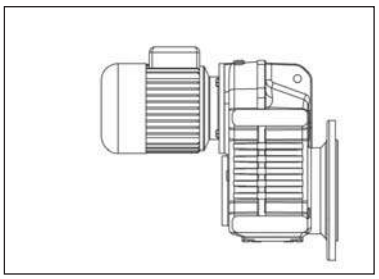

Senso di rotazione
Direction of rotation
Направление вращения

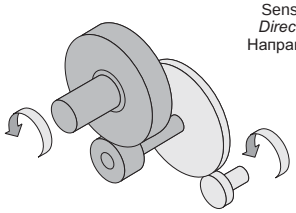

2 stadi/*stages*/ступени

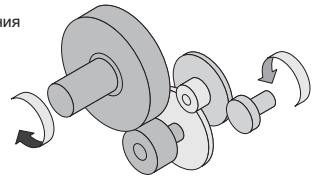

3 stadi/*stages*/ступени

1.4 Lubrificazione

Generalità
Si consiglia l'uso di oli a base sintetica. (Vedere a tale proposito le indicazioni riportate nel capitolo A, paragrafo 1.6).
Nella Tab. 4.2 sono riportati i quantitativi di olio necessari per il corretto funzionamento dei riduttori.

Prescrizioni in fase d'ordine e stato di fornitura
I riduttori della grandezza 63, 71 è forniti completi di olio sintetico di viscosità ISO 320. Per questi riduttori **è necessario** specificare la posizione di montaggio.
I riduttori nelle grandezze 90, 112 sono forniti predisposti per lubrificazione ad olio ma privi di lubrificante il quale potrà essere fornito a richiesta.
Per questi riduttori **è necessario** specificare la posizione di montaggio.

1.4 Lubrication

General information
The use of synthetic oil is recommended (see details in Chapter A, paragraph 1.6).
Tab. 4.2 shows the quantities of oil required for correct parallel-shaft mounted gearbox performance.

Ordering phase requirements and state of supply
*Size 63, 71 gearbox is supplied with ISO 320 viscosity synthetic oil. **It is necessary** to specify mounting position of this gearbox.*
Size 90 and 112 . parallel - shaft mounted gearboxes are supplied pre-arranged for oil lubrication but without lubricant that can be requested separately.
***It is necessary** to specify the mounting position with these gearboxes.*

1.4 Смазка

Общая информация
Рекомендуется использовать синтетические масла (см. Главу А, параграф 1.4.). Таблица 4.2 отображает необходимое количество масла в зависимости от монтажного положения

Условия к заказу изделия
Редукторы 63, 71 типоразмеров поставляются заправленными синтетическим маслом вязкостью ISO 320 сСт., **необходимо** указывать их монтажное положение.
Редукторы 90, 112, 125 типоразмеров поставляются без смазки, которая должна быть заказана отдельно. **Необходимо** указать требуемое монтажное положение для данных редукторов.

Posizioni di montaggio

Mounting positions

Монтажные положения

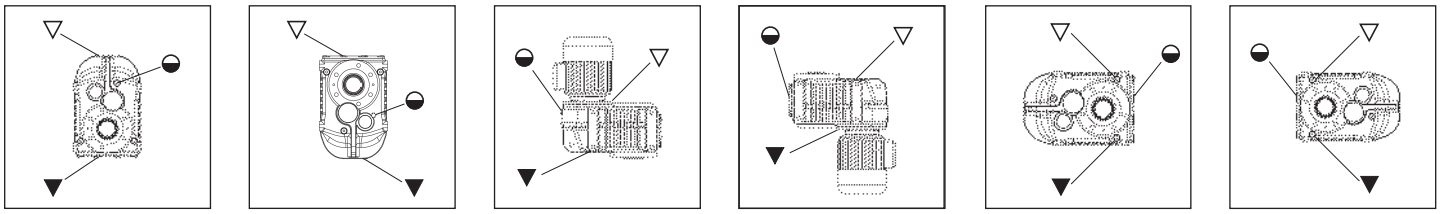

M1 **M2** **M3** **M4** **M5** **M6**

▽ Carico / *Breather plug* / Воздушный клапан
◒ Livello / *Level plug* / Уровневая пробка
▼ Scarico / *Drain plug* / Сливная пробка

Tab. 4.2

Quantità di lubrificante / *Lubricant Quantity* / Количество смазки (кг)									
PM PR - PC	Posizioni di montaggio /*Mounting Positions* / Монтажные положения						Stato di fornitura *State of supply* Состояние поставки	* n°. tappi olio * *No.of plugs* Кол-во пробок	Posizione di montaggio *Mounting position* Указание монтажа
	M1	**M2**	**M3**	**M4**	**M5**	**M6**			
63	1.25	0.9	1.3	1.15	0.9		Riduttori forniti completi di olio sintetico *Gearboxes suplied with synthetic oil* Редукторы поставляются заправленными синтетическим маслом	1	**Necessaria** ***Necessary*** **Необходимо**
71	2.1	1.75	2.3	2.0	1.6			1	**Necessaria** ***Necessary*** **Необходимо**
90	3.3	2.8	3.8	3.7	2.65		Riduttori predisposti per lubrificazione ad olio *Gearboxes suplied ready for oil lubrication* Редукторы подготовленные к смазке	6	
112	7.3	7.1	8.0	7.0	6.0			6	
125	8.5	7.5	8.7	8.5	6.0			6	
Le quantità di olio sono approssimative; per una corretta lubrificazione occorre fare riferimento al livello segnato sul riduttore.				*Oil quantities listed in the table are approximate; to ensure correct lubrication, please refer to the level mark on the gear unit.*				Приведенные значения необходимого количества масла приблизительны. При заправке редуктора маслом ориентируйтесь по пробке уровня масла.	

ATTENZIONE

A) Se in fase d'ordine la posizione di montaggio è omessa, il riduttore verrà fornito con i tappi predisposti per la posizione M1.
B) Il tappo di sfiato è allegato solo nei riduttori che hanno più di un tappo olio.
C) Eventuali forniture con predisposizioni tappi diverse da quella indicata in tabella, dovranno essere concordate.
D) Nei riduttori dove è necessario specificare la posizione di montaggio, la posizione richiesta è indicata nella targhetta del riduttore.

WARNING

A) It is necessary to specify the mounting position when ordering. If the mounting position is not specified in the ordering phase, the gearbox supplied will have plugs pre-arranged for position M1.
B) A breather plug is supplied only with gearboxes that have more than one oil plug.
C) The supply of gearboxes with different plug pre-arrangements has to be agreed with the manufacturer.
D) *The gearboxes that need a specific assembling position have the indication of it on the label of the gearbox.*

ВНИМАНИЕ

A) Если при заказе монтажное положение не было указано, редуктор будет укомплектован пробками для монтажной позиции М1.

B) Воздушными клапанами комплектуются только редукторы, имеющие более, чем одну пробку.

C) Иные варианты установки пробок должны быть согласованы с производителем

D) Для редукторов, в маркировке которых необходимо указывать монтажное положение, оно указывается на заводской табличке.

1.5 Carichi radiali e assiali

Quando la trasmissione del moto avviene tramite meccanismi che generano carichi radiali sull'estremità dell'albero, è necessario verificare che i valori risultanti non eccedono quelli indicati nelle tabelle.
Nella Tab. 4.3 sono riportati i valori dei carichi radiali ammissibili per l'albero veloce (Fr_1). Come carico assiale ammissibile contemporaneo si ha:

$$Fa_1 = 0.2 \times Fr_1$$

In Tab. 4.4 sono riportati i valori dei carichi radiali ammissibili per l'albero lento (Fr_2) .
Come carico assiale ammissibile contemporaneo si ha:

$$Fa_2 = 0.2 \times Fr_2$$

1.5 Axial and overhung load

Should transmission movement determine radial loads on the angular shaft end, it is necessary to make sure that resulting values do not exceed the ones indicated in the tables.
In Table 4.3 permissible radial load for input shaft are listed (Fr_1). Contemporary permissible axial load is given by the following formula:

$$Fa_1 = 0.2 \times Fr_1$$

In Table 4.4 permissible radial loads for output shaft a*re listed (Fr_2).*
Permissible axial load is given by the following formula:

$$Fa_2 = 0.2 \times Fr_2$$

1.5 Радиальная и осевая нагрузки

При передаче вращения через механизмы, создающие радиальную нагрузку на вал (шкивы, муфты, звездочки), необходимо проверить, чтобы значения этих нагрузок не превышали указанные в таблице. В таблице 4.3 приведены допустимые радиальные нагрузки (Fr_1) для входного вала. Для определения допустимой аксиальной нагрузки используйте формулу:

$$Fa_1 = 0.2 \times Fr_1$$

В таблице 2.3 приведены допустимые радильной нагрузки (Fr_1) для входного вала. Для определения допустимой аксиальной нагрузки используйте формулу:

$$Fa_2 = 0.2 \times Fr_2$$

Tab. 4.3

n_1 [min^{-1}]	**Fr_1** [N] PR.								
	63/2	**63/3**	**71/2**	**71/3**	**90/2**	**90/3**	**112/2**	**112/3**	**125/2**
2800	200	550	600	600	600	1300	800	1400	1000
1400	400	700	900	800	700	1500	1400	1800	1200
900	400	800	1100	1000	800	1600	1500	2100	1300
500	400	950	1300	1200	900	1800	1800	2600	1500

Tab. 4.4

n_2 [min^{-1}]	**Fr_2** [N] PM. - PR. - PC.				
	63	**71**	**90**	**112**	**125**
1100	—	3000	6500	—	—
950	1400	3050	7000	7600	—
775	1450	3100	7200	7900	—
625	1500	3230	7600	8300	—
500	1580	3340	7900	8800	10000
400	1660	3450	8300	9200	10500
320	1720	3550	8900	9800	11200
260	1750	3600	9000	10400	12000
200	1800	4100	9000	10800	12500
160	1950	4300	9000	11400	13000
125	2200	4600	9000	12000	14000
90	2400	4900	9000	13000	16000
60	2600	5000	9300	13800	18000
40	2800	5000	10000	15300	20000
25	3100	6000	11200	16500	20000
16	3800	6600	11500	17000	20000
10	4500	6600	11500	17400	20000

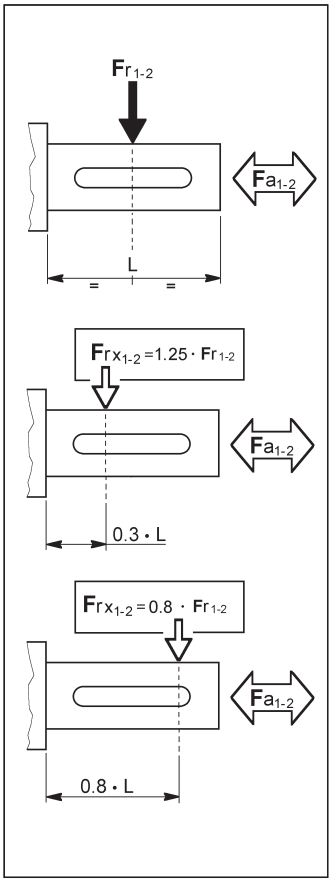

I carichi radiali indicati nelle tabelle si intendono applicati a metà della sporgenza dell'albero lento standard (vedi fig. 8.14) e sono riferiti ai riduttori operanti con fattore di servizio 1. Valori intermedi relativi a velocità non riportate possono essere ottenuti per interpolazione considerando però che Fr_1 a 500 min^{-1} e Fr_2 a 5 min^{-1} rappresentano i carichi massimi consentiti. Per i carichi non agenti sulla mezzeria dell'albero lento o veloce si ha:

a 0.3 della sporgenza:

$$Fr_x = 1.25 \times F_{r1\text{-}2}$$

a 0.8 dalla sporgenza:

$$Fr_x = 0.8 \times F_{r1\text{-}2}$$

The radial loads shown in the tables are applied on the middle of standard shaft extensions (see fig.8.14). Base of these values is a service factor 1.
Values for speeds that are not listed can be obtained through interpolation but it must be considered that Fr_1 at 500 min^{-1} and Fr_2 at 5 min^{-1} represent the maximum allowable loads.
For radial loads which are not applied on the middle of the shafts, the following values can be calculated:

at 0.3 from extension:

$$Fr_x = 1.25 \times F_{r1\text{-}2}$$

at 0.8 from extension:

$$Fr_x = 0.8 \times F_{r1\text{-}2}$$

Радиальные нагрузки указанные в таблицах соответствуют точке приложения усилия к центру вала и применимы к редукторам с сервис-факторам 1. Не указанные промежуточные значения скоростей, могут быть получены путем интерполяции, но необходимо учитывать, что Fr_1 при 500 min^{-1} и Fr_2 при 5 min^{-1} представляют собой максимально допустимые нагрузки. Значения нагрузок, которые приложены не по осевой линии выходного вала могут быть будут получены расчетом:

При 0.3L:

$$Fr_x = 1.25 \times F_{r1\text{-}2}$$

При 0.8L:

$$Fr_x = 0.8 \times F_{r1\text{-}2}$$

1.6 Prestazioni riduttori PR — *1.6 PR gearboxes performances* — 1.6 Характеристики редукторов PR

PR 63/2

9.0

ir	n_1 = 2800 min^{-1}				n_1 = 1400 min^{-1}				n_1 = 900 min^{-1}				n_1 = 500 min^{-1}				IEC
	n_2	T_{2M}	P	RD	n_2	T_{2M}	P	RD	n_2	T_{2M}	P	RD	n_2	T_{2M}	P	RD	
	min^{-1}	Nm	kW	%	min^{-1}	Nm	kW	%	min^{-1}	Nm	kW	%	min^{-1}	Nm	kW	%	
3.0	935.6	77	7.9	95	467.8	80	4.1	95	300.7	85	2.8	95	167.1	88	1.6	95	
3.9	719.9	90	7.1	95	360.0	110	4.4	95	231.4	115	2.9	95	128.6	120	1.7	95	
4.3	645.0	95	6.8	95	322.5	130	4.6	95	207.3	135	3.1	95	115.2	140	1.8	95	
5.0	557.0	110	6.8	95	278.5	140	4.3	95	179.0	150	3.0	95	99.5	155	1.7	95	
5.6	499.0	125	6.9	95	249.5	160	4.4	95	160.4	170	3.0	95	89.1	180	1.8	95	112 B5 112 B14
6.2	452.2	130	6.5	95	226.1	160	4.0	95	145.3	175	2.8	95	80.7	180	1.6	95	
6.5	431.2	135	6.4	95	215.6	170	4.0	95	138.6	185	2.8	95	77.0	195	1.7	95	100 B5 100 B14
7.4	379.1	140	5.9	95	189.6	180	3.8	95	121.9	190	2.6	95	67.7	200	1.5	95	
8.0	347.9	150	5.8	95	174.0	200	3.8	95	111.8	215	2.7	95	62.1	230	1.6	95	
9.0	311.7	165	5.7	95	155.9	210	3.6	95	100.2	230	2.5	95	55.7	250	1.5	95	90 B5 90 B14
10.4	269.4	180	5.3	95	134.7	220	3.3	95	86.6	240	2.3	95	48.1	255	1.4	95	
11.8	236.9	190	5.0	95	118.4	235	3.1	95	76.1	255	2.1	95	42.3	255	1.2	95	80 B5
13.5	206.9	205	4.7	95	103.4	250	2.9	95	66.5	255	1.9	95	36.9	255	1.0	95	80 B14
14.4	194.8	190	4.1	95	97.4	220	2.4	95	62.5	230	1.6	95	34.8	240	0.9	95	
16.9	166.1	230	4.2	95	83.0	250	2.3	95	53.4	255	1.5	95	29.7	255	0.8	95	71 B5
19.8	141.3	230	3.6	95	70.7	250	1.9	95	45.4	255	1.3	95	25.2	255	0.7	95	
20.5	136.6	210	3.2	95	68.3	230	1.7	95	43.9	240	1.2	95	24.4	250	0.7	95	63 B5
24.1	116.2	210	2.7	95	58.1	230	1.5	95	37.3	245	1.0	95	20.7	250	0.6	95	
26.1	107.3	220	2.6	95	53.6	240	1.4	95	34.5	250	1.0	95	19.2	255	0.5	95	
31.7	88.2	220	2.1	95	44.1	240	1.2	95	28.4	250	0.8	95	15.8	250	0.4	95	
36.6	76.6	225	1.9	95	38.3	250	1.1	95	24.6	250	0.7	95	13.7	250	0.4	95	

PR 63/3

9.0

ir	n_1 = 2800 min^{-1}				n_1 = 1400 min^{-1}				n_1 = 900 min^{-1}				n_1 = 500 min^{-1}				IEC
	n_2	T_{2M}	P	RD	n_2	T_{2M}	P	RD	n_2	T_{2M}	P	RD	n_2	T_{2M}	P	RD	
	min^{-1}	Nm	kW	%	min^{-1}	Nm	kW	%	min^{-1}	Nm	kW	%	min^{-1}	Nm	kW	%	
43.4	64.6	220	1.6	93	32.3	250	0.9	93	20.7	250	0.6	93	11.5	250	0.3	93	
47.0	59.6	200	1.3	93	29.8	250	0.8	93	19.2	255	0.6	93	10.6	255	0.3	93	
53.3	52.5	220	1.3	93	26.3	250	0.7	93	16.9	255	0.5	93	9.4	255	0.3	93	
57.2	48.9	230	1.3	93	24.5	250	0.7	93	15.7	255	0.5	93	8.7	255	0.3	93	
61.8	45.3	230	1.2	93	22.7	250	0.6	93	14.6	255	0.4	93	8.1	255	0.2	93	
69.6	40.2	240	1.1	93	20.1	250	0.6	93	12.9	250	0.4	93	7.2	250	0.2	93	80 B5
75.4	37.1	240	1.0	93	18.6	250	0.5	93	11.9	255	0.3	93	6.6	255	0.2	93	80 B14
81.4	34.4	240	0.9	93	17.2	250	0.5	93	11.1	255	0.3	93	6.1	255	0.2	93	
88.4	31.7	240	0.9	93	15.8	250	0.4	93	10.2	250	0.3	93	5.7	250	0.2	93	71 B5
98.9	28.3	240	0.8	93	14.2	250	0.4	93	9.1	250	0.3	93	5.1	250	0.1	93	63 B5
114.4	24.5	240	0.7	93	12.2	250	0.3	93	7.9	255	0.2	93	4.4	260	0.1	93	
135.4	20.7	240	0.6	93	10.3	250	0.3	93	6.6	255	0.2	93	3.7	260	0.1	93	
149.1	18.8	240	0.5	93	9.4	250	0.3	93	6.0	255	0.2	93	3.4	260	0.1	93	
164.7	17.0	240	0.5	93	8.5	250	0.2	93	5.5	250	0.2	93	3.0	260	0.1	93	
181.3	15.4	240	0.4	93	7.7	250	0.2	93	5.0	250	0.1	93	2.8	260	0.1	93	
216.9	12.9	240	0.3	93	6.5	250	0.2	93	4.2	255	0.1	93	2.3	260	0.1	93	

Pt_N [kW]	tutti i rapporti *all ratios* все передачи
	5.6

N.B.
Per i riduttori evidenziati dal doppio bordo nella colonna delle potenze è necessario verificare lo scambio termico del riduttore (come indicato nel par. A-1.5). Per maggiori informazioni contattare l'ufficio tecnico STM.

NOTE.
Pay attention please to the frame around the input power value: for this gearboxes it's important to check the thermal capacity (comp. par. A-1.5). For details please contact our technical office.

ПРИМЕЧАНИЕ.
Обратите внимание на характеристики редукторов обведенных рамкой. Для этих редукторов необходимо провести проверку термической мощности (A-1.5). Для получения информации обращайтесь в наш технический отдел.

N.B.
I pesi riportati sono indicativi e possono variare in funzione della versione del riduttore.

NOTE.
Listed weights are for reference only and can vary according to the gearbox version.

ПРИМЕЧАНИЕ
Указанный вес соответствует только исполнению с цилиндрических входным валом

1.6 Prestazioni riduttori PR — *1.6 PR gearboxes performances* — 1.6 Характеристики редукторов PR

PR 71/2

14.0

ir	n_1 = 2800 min^{-1}				n_1 = 1400 min^{-1}				n_1 = 900 min^{-1}				n_1 = 500 min^{-1}				IEC
	n_2 min^{-1}	T_{2M} Nm	P kW	RD %	n_2 min^{-1}	T_{2M} Nm	P kW	RD %	n_2 min^{-1}	T_{2M} Nm	P kW	RD %	n_2 min^{-1}	T_{2M} Nm	P kW	RD %	
2.6	1078.5	120	14.3	95	539.3	130	7.7	95	346.7	130	5.0	95	192.6	130	2.8	95	
3.2	880.4	140	13.6	95	440.2	150	7.3	95	283.0	150	4.7	95	157.2	150	2.6	95	
3.8	745.8	160	13.2	95	372.9	175	7.2	95	239.7	180	4.8	95	133.2	180	2.6	95	
4.3	650.3	180	12.9	95	325.2	200	7.2	95	209.0	210	4.8	95	116.1	210	2.7	95	
5.3	530.9	180	10.5	95	265.4	210	6.1	95	170.6	230	4.3	95	94.8	230	2.4	95	
6.2	449.7	230	11.4	95	224.8	260	6.4	95	144.5	300	4.8	95	80.3	300	2.7	95	112 B5
7.1	395.3	270	11.8	95	197.6	300	6.5	95	127.1	330	4.6	95	70.6	330	2.6	95	112 B14
8.7	322.7	280	10.0	95	161.3	310	5.5	95	103.7	350	4.0	95	57.6	350	2.2	95	
10.2	273.3	370	11.1	95	136.7	420	6.3	95	87.9	470	4.6	95	48.8	470	2.5	95	100 B5
11.6	242.0	380	10.1	95	121.0	430	5.7	95	77.8	480	4.1	95	43.2	480	2.3	95	100 B14
12.3	228.2	280	7.0	95	114.1	300	3.8	95	73.3	310	2.5	95	40.7	310	1.4	95	
14.0	199.5	400	8.8	95	99.8	450	4.9	95	64.1	480	3.4	95	35.6	480	1.9	95	90 B5
16.1	173.9	420	8.0	95	86.9	460	4.4	95	55.9	480	3.0	95	31.0	480	1.6	95	90 B14
17.3	161.7	420	7.5	95	80.9	460	4.1	95	52.0	480	2.8	95	28.9	480	1.5	95	
18.7	150.0	420	6.9	95	75.0	460	3.8	95	48.2	480	2.6	95	26.8	480	1.4	95	80 B5
20.2	138.7	420	6.4	95	69.3	460	3.5	95	44.6	480	2.4	95	24.8	480	1.3	95	80 B14
21.9	127.8	420	5.9	95	63.9	460	3.2	95	41.1	480	2.2	95	22.8	480	1.2	95	
25.3	110.9	360	4.4	95	55.4	410	2.5	95	35.6	410	1.6	95	19.8	410	0.9	95	71 B5
28.8	97.2	410	4.4	95	48.6	460	2.5	95	31.2	460	1.6	95	17.4	460	0.9	95	
33.1	84.7	370	3.5	95	42.4	410	1.9	95	27.2	410	1.2	95	15.1	410	0.7	95	
37.3	75.1	365	3.0	95	37.5	410	1.7	95	24.1	410	1.1	95	13.4	420	0.6	95	
44.7	62.6	400	2.8	95	31.3	460	1.6	95	20.1	460	1.0	95	11.2	480	0.6	95	
50.5	55.5	400	2.4	95	27.7	460	1.4	95	17.8	460	0.9	95	9.9	480	0.5	95	

PR 71/3

14.0

ir	n_1 = 2800 min^{-1}				n_1 = 1400 min^{-1}				n_1 = 900 min^{-1}				n_1 = 500 min^{-1}				IEC
	n_2 min^{-1}	T_{2M} Nm	P kW	RD %	n_2 min^{-1}	T_{2M} Nm	P kW	RD %	n_2 min^{-1}	T_{2M} Nm	P kW	RD %	n_2 min^{-1}	T_{2M} Nm	P kW	RD %	
39.5	70.8	420	3.3	93	35.4	460	1.8	93	22.8	470	1.2	93	12.6	480	0.7	93	
53.5	52.3	420	2.5	93	26.2	460	1.4	93	16.8	460	0.9	93	9.3	480	0.5	93	
60.8	46.0	420	2.2	93	23.0	460	1.2	93	14.8	460	0.8	93	8.2	480	0.4	93	
64.2	43.6	420	2.1	93	21.8	460	1.1	93	14.0	470	0.7	93	7.8	480	0.4	93	90 B5
75.4	37.2	420	1.8	93	18.6	460	1.0	93	11.9	470	0.6	93	6.6	480	0.4	93	90 B14
86.8	32.3	420	1.5	93	16.1	460	0.8	93	10.4	470	0.5	93	5.8	480	0.3	93	
91.5	30.6	420	1.4	93	15.3	460	0.8	93	9.8	470	0.5	93	5.5	480	0.3	93	80 B5
99.3	28.2	420	1.3	93	14.1	460	0.7	93	9.1	470	0.5	93	5.0	480	0.3	93	80 B14
107.5	26.0	420	1.2	93	13.0	460	0.7	93	8.4	470	0.4	93	4.6	480	0.3	93	
123.8	22.6	420	1.1	93	11.3	460	0.6	93	7.3	480	0.4	93	4.0	520	0.2	93	71 B5
134.3	20.9	420	1.0	93	10.4	460	0.5	93	6.7	490	0.4	93	3.7	520	0.2	93	
154.8	18.1	420	0.9	93	9.0	460	0.5	93	5.8	500	0.3	93	3.2	520	0.2	93	63 B5
163.2	17.2	420	0.8	93	8.6	460	0.4	93	5.5	470	0.3	93	3.1	480	0.2	93	
191.6	14.6	450	0.7	93	7.3	490	0.4	93	4.7	520	0.3	93	2.6	540	0.2	93	
220.8	12.7	450	0.6	93	6.3	500	0.4	93	4.1	520	0.2	93	2.3	540	0.1	93	

Pt_N [kW]	tutti i rapporti *all ratios* все передачи
	7.5

N.B.
Per i riduttori evidenziati dal doppio bordo nella colonna delle potenze è necessario verificare lo scambio termico del riduttore (come indicato nel par. A-1.5). Per maggiori informazioni contattare l'ufficio tecnico STM.

NOTE.
Pay attention please to the frame around the input power value: for this gearboxes it's important to check the thermal capacity (comp. par. A-1.5). For details please contact our technical office.

ПРИМЕЧАНИЕ.
Обратите внимание на характеристики редукторов обведенных рамкой. Для этих редукторов необходимо провести проверку термической мощности (A-1.5). Для получения информации обращайтесь в наш технический отдел.

N.B.
I pesi riportati sono indicativi e possono variare in funzione della versione del riduttore.

NOTE.
Listed weights are for reference only and can vary according to the gearbox version.

ПРИМЕЧАНИЕ
Указанный вес соответствует только исполнению с цилиндрических входным валом

PR 90/2

30

ir	n_1 = 2800 min^{-1}				n_1 = 1400 min^{-1}				n_1 = 900 min^{-1}				n_1 = 500 min^{-1}				IEC
	n_2 min^{-1}	T_{2M} Nm	P kW	RD %	n_2 min^{-1}	T_{2M} Nm	P kW	RD %	n_2 min^{-1}	T_{2M} Nm	P kW	RD %	n_2 min^{-1}	T_{2M} Nm	P kW	RD %	
2.7	1025.6	270	30.5	95	512.8	330	18.7	95	329.7	330	12.0	95	183.2	330	6.7	95	
4.2	662.1	390	28.5	95	331.0	480	17.5	95	212.8	480	11.3	95	118.2	480	6.3	95	
5.3	528.9	430	25.1	95	264.5	530	15.4	95	170.0	530	9.9	95	94.5	530	5.5	95	
5.9	470.7	450	23.3	95	235.3	560	14.5	95	151.3	560	9.3	95	84.1	560	5.2	95	
6.7	417.1	480	22.1	95	208.6	600	13.8	95	134.1	600	8.9	95	74.5	600	4.9	95	
7.8	361.0	520	20.7	95	180.5	650	12.9	95	116.0	700	9.0	95	64.5	720	5.1	95	
8.7	321.8	460	16.3	95	160.9	560	9.9	95	103.4	560	6.4	95	57.5	560	3.5	95	132 B5
9.3	300.2	460	15.2	95	150.1	560	9.3	95	96.5	560	6.0	95	53.6	560	3.3	95	132 B14
9.7	288.4	660	21.0	95	144.2	820	13.0	95	92.7	880	9.0	95	51.5	900	5.1	95	
10.9	256.7	700	19.8	95	128.3	860	12.2	95	82.5	920	8.4	95	45.8	920	4.6	95	112 B5
12.3	227.4	740	18.6	95	113.7	910	11.4	95	73.1	920	7.4	95	40.6	940	4.2	95	
14.0	200.5	740	16.4	95	100.2	910	10.1	95	64.4	920	6.5	95	35.8	940	3.7	95	100 B5
16.0	175.5	740	14.3	95	87.7	910	8.8	95	56.4	920	5.7	95	31.3	940	3.2	95	
17.1	163.7	740	13.4	95	81.8	910	8.2	95	52.6	920	5.3	95	29.2	940	3.0	95	90 B5
19.8	141.3	740	11.5	95	70.7	910	7.1	95	45.4	920	4.6	95	25.2	940	2.6	95	
21.4	130.7	740	10.7	95	65.4	910	6.6	95	42.0	920	4.3	95	23.3	940	2.4	95	
25.0	112.2	740	9.1	95	56.1	910	5.6	95	36.1	920	3.7	95	20.0	940	2.1	95	
27.7	101.0	740	8.2	95	50.5	910	5.1	95	32.5	920	3.3	95	18.0	940	1.9	95	
30.5	91.7	740	7.5	95	45.9	910	4.6	95	29.5	920	3.0	95	16.4	940	1.7	95	
35.0	80.0	700	6.2	95	40.0	850	3.7	95	25.7	890	2.5	95	14.3	920	1.4	95	
40.4	69.3	585	4.5	95	34.7	720	2.8	95	22.3	760	1.9	95	12.4	820	1.1	95	
44.1	63.5	700	4.9	95	31.8	860	3.0	95	20.4	950	2.1	95	11.3	1000	1.4	95	
50.9	55.0	700	4.2	95	27.5	860	2.6	95	17.7	950	1.9	95	9.8	1000	1.1	95	

PR 90/3

30

ir	n_1 = 2800 min^{-1}				n_1 = 1400 min^{-1}				n_1 = 900 min^{-1}				n_1 = 500 min^{-1}				IEC
	n_2 min^{-1}	T_{2M} Nm	P kW	RD %	n_2 min^{-1}	T_{2M} Nm	P kW	RD %	n_2 min^{-1}	T_{2M} Nm	P kW	RD %	n_2 min^{-1}	T_{2M} Nm	P kW	RD %	
38.7	72.3	700	5.7	93	36.2	910	3.7	93	23.2	945	2.5	93	12.9	945	1.4	93	
43.7	64.0	750	5.4	93	32.0	910	3.3	93	20.6	945	2.2	93	11.4	945	1.2	93	
48.8	57.4	750	4.8	93	28.7	910	2.9	93	18.4	945	2.0	93	10.2	945	1.1	93	
55.2	50.7	720	4.1	93	25.4	910	2.6	93	16.3	945	1.7	93	9.1	945	1.0	93	
62.3	44.9	750	3.8	93	22.5	910	2.3	93	14.4	945	1.5	93	8.0	945	0.9	93	
70.6	39.7	800	3.6	93	19.8	910	2.0	93	12.8	945	1.4	93	7.1	945	0.8	93	100 B5
76.3	36.7	800	3.3	93	18.3	910	1.9	93	11.8	945	1.3	93	6.6	945	0.7	93	100 B14
82.8	33.8	800	3.0	93	16.9	910	1.7	93	10.9	945	1.2	93	6.0	945	0.6	93	
93.3	30.0	800	2.7	93	15.0	910	1.5	93	9.6	945	1.0	93	5.4	945	0.6	93	90 B5
100.6	27.8	800	2.5	93	13.9	910	1.4	93	8.9	945	1.0	93	5.0	945	0.5	93	90 B14
108.9	25.7	910	2.6	93	12.9	910	1.3	93	8.3	945	0.9	93	4.6	945	0.5	93	
125.0	22.4	910	2.3	93	11.2	910	1.1	93	7.2	945	0.8	93	4.0	945	0.4	93	80 B5
141.0	19.9	910	2.0	93	9.9	910	1.0	93	6.4	945	0.7	93	3.5	945	0.4	93	80 B14
155.2	18.0	910	1.8	93	9.0	910	0.9	93	5.8	945	0.6	93	3.2	945	0.3	93	
178.1	15.7	910	1.6	93	7.9	910	0.8	93	5.1	945	0.5	93	2.8	945	0.3	93	71 B5
201.0	13.9	910	1.4	93	7.0	910	0.7	93	4.5	945	0.5	93	2.5	945	0.3	93	
224.4	12.5	910	1.3	93	6.2	910	0.6	93	4.0	945	0.4	93	2.2	945	0.2	93	
253.2	11.1	910	1.1	93	5.5	910	0.6	93	3.6	945	0.4	93	2.0	945	0.2	93	

Pt_N [kW]	tutti i rapporti *all ratios* все передачи
	10.5

N.B.
Per i riduttori evidenziati dal doppio bordo nella colonna delle potenze è necessario verificare lo scambio termico del riduttore (come indicato nel par. A-1.5). Per maggiori informazioni contattare l'ufficio tecnico STM.

NOTE.
Pay attention please to the frame around the input power value: for this gearboxes it's important to check the thermal capacity (comp. par. A-1.5). For details please contact our technical office.

ПРИМЕЧАНИЕ.
Обратите внимание на характеристики редукторов обведенных рамкой. Для этих редукторов необходимо провести проверку термической мощности (А-1.5). Для получения информации обращайтесь в наш технический отдел.

N.B.
I pesi riportati sono indicativi e possono variare in funzione della versione del riduttore.

NOTE.
Listed weights are for reference only and can vary according to the gearbox version.

ПРИМЕЧАНИЕ
Указанный вес соответствует только исполнению с цилиндрических входным валом

PR 112/2

59

ir	n_1 = 2800 min^{-1}				n_1 = 1400 min^{-1}				n_1 = 900 min^{-1}				n_1 = 500 min^{-1}				IEC
	n_2 min^{-1}	T_{2M} Nm	P kW	RD %	n_2 min^{-1}	T_{2M} Nm	P kW	RD %	n_2 min^{-1}	T_{2M} Nm	P kW	RD %	n_2 min^{-1}	T_{2M} Nm	P kW	RD %	
2.9	967.0	480	51.2	95	483.5	600	32.0	95	310.8	650	22.3	95	172.7	650	12.4	95	
3.4	831.9	520	47.7	95	416.0	640	29.3	95	267.4	690	20.3	95	148.6	700	11.5	95	
4.0	706.4	610	47.5	95	353.2	750	29.2	95	227.0	850	21.3	95	126.1	900	12.5	95	
4.6	607.7	660	44.2	95	303.8	820	27.5	95	195.3	920	19.8	95	108.5	960	11.5	95	
6.1	459.6	770	39.0	95	229.8	950	24.1	95	147.7	970	15.8	95	82.1	970	8.8	95	
6.8	412.4	810	36.8	95	206.2	990	22.5	95	132.5	1000	14.6	95	73.6	1000	8.1	95	
7.9	353.7	850	33.1	95	176.8	1050	20.5	95	113.7	1100	13.8	95	63.2	1100	7.7	95	
8.9	313.2	890	30.7	95	156.6	1100	19.0	95	100.7	1100	12.2	95	55.9	1100	6.8	95	
9.7	289.2	900	28.7	95	144.6	1100	17.5	95	93.0	1100	11.3	95	51.6	1100	6.3	95	160 B5
11.1	253.3	950	26.5	95	126.7	1100	15.4	95	81.4	1100	9.9	95	45.2	1100	5.5	95	132 B5
12.4	225.7	1150	28.6	95	112.8	1420	17.7	95	72.5	1600	12.8	95	40.3	1700	7.6	95	
14.5	193.6	1250	26.7	95	96.8	1550	16.5	95	62.2	1700	11.7	95	34.6	1850	7.0	95	112 B5
16.3	171.4	1320	24.9	95	85.7	1630	15.4	95	55.1	1800	10.9	95	30.6	1850	6.2	95	
17.7	158.3	1380	24.1	95	79.1	1700	14.8	95	50.9	1800	10.1	95	28.3	1850	5.8	95	100 B5
20.2	138.6	1440	22.0	95	69.3	1750	13.4	95	44.6	1850	9.1	95	24.8	1850	5.0	95	
21.7	129.3	1460	20.8	95	64.6	1750	12.5	95	41.6	1850	8.5	95	23.1	1850	4.7	95	
25.4	110.1	1460	17.7	95	55.1	1620	9.8	95	35.4	1720	6.7	95	19.7	1830	4.0	95	
29.1	96.1	1460	15.5	95	48.0	1750	9.3	95	30.9	1850	6.3	95	17.2	1850	3.5	95	
32.3	86.6	1460	13.9	95	43.3	1750	8.4	95	27.8	1850	5.7	95	15.5	1850	3.2	95	
38.9	72.0	1460	11.6	95	36.0	1750	6.9	95	23.1	1850	4.7	95	12.9	1850	2.6	95	
40.7	68.8	1460	11.1	95	34.4	1750	6.6	95	22.1	1800	4.4	95	12.3	1850	2.5	95	
44.7	62.6	1460	10.1	95	31.3	1750	6.0	95	20.1	1800	4.0	95	11.2	1900	2.3	95	
48.9	57.2	1460	9.2	95	28.6	1750	5.5	95	18.4	1850	3.7	95	10.2	1900	2.1	95	

PR 112/3

59

ir	n_1 = 2800 min^{-1}				n_1 = 1400 min^{-1}				n_1 = 900 min^{-1}				n_1 = 500 min^{-1}				IEC
	n_2 min^{-1}	T_{2M} Nm	P kW	RD %	n_2 min^{-1}	T_{2M} Nm	P kW	RD %	n_2 min^{-1}	T_{2M} Nm	P kW	RD %	n_2 min^{-1}	T_{2M} Nm	P kW	RD %	
51.2	54.7	1350	8.3	93	27.4	1700	5.2	93	17.6	1860	3.7	93	9.8	1860	2.0	93	
58.5	47.9	1400	7.5	93	23.9	1750	4.7	93	15.4	1860	3.2	93	8.6	1860	1.8	93	
62.7	44.7	1420	7.1	93	22.3	1750	4.4	93	14.4	1860	3.0	93	8.0	1860	1.7	93	
67.4	41.6	1440	6.7	93	20.8	1750	4.1	93	13.4	1860	2.8	93	7.4	1860	1.6	93	
72.6	38.6	1500	6.5	93	19.3	1750	3.8	93	12.4	1860	2.6	93	6.9	1860	1.4	93	
78.5	35.7	1500	6.0	93	17.8	1750	3.5	93	11.5	1860	2.4	93	6.4	1860	1.3	93	
87.3	32.1	1500	5.4	93	16.0	1750	3.2	93	10.3	1860	2.2	93	5.7	1860	1.2	93	112 B5
93.6	29.9	1500	5.1	93	15.0	1750	2.9	93	9.6	1860	2.0	93	5.3	1860	1.1	93	100 B5
108.4	25.8	1500	4.4	93	12.9	1750	2.5	93	8.3	1860	1.7	93	4.6	1860	1.0	93	
117.2	23.9	1500	4.0	93	11.9	1750	2.4	93	7.7	1860	1.6	93	4.3	1860	0.9	93	90 B5
128.3	21.8	1500	3.7	93	10.9	1750	2.2	93	7.0	1860	1.5	93	3.9	1860	0.8	93	80 B5
148.0	18.9	1500	3.2	93	9.5	1750	1.9	93	6.1	1860	1.3	93	3.4	1860	0.7	93	
167.0	16.8	1500	2.8	93	8.4	1750	1.7	93	5.4	1860	1.1	93	3.0	1860	0.6	93	
191.5	14.6	1500	2.5	93	7.3	1750	1.4	93	4.7	1860	1.0	93	2.6	1860	0.5	93	
220.9	12.7	1500	2.1	93	6.3	1750	1.2	93	4.1	1860	0.9	93	2.3	1860	0.5	93	
241.0	11.6	1500	2.0	93	5.8	1750	1.1	93	3.7	1900	0.8	93	2.1	1900	0.4	93	
278.1	10.1	1500	1.7	93	5.0	1750	1.0	93	3.2	1900	0.7	93	1.8	1900	0.4	93	

Pt_N [kW]	tutti i rapporti *all ratios* все передачи
	16.5

N.B.
Per i riduttori evidenziati dal doppio bordo nella colonna delle potenze è necessario verificare lo scambio termico del riduttore (come indicato nel par. A-1.5). Per maggiori informazioni contattare l'ufficio tecnico STM.

NOTE.
Pay attention please to the frame around the input power value: for this gearboxes it's important to check the thermal capacity (comp. par. A-1.5). For details please contact our technical office.

ПРИМЕЧАНИЕ.
Обратите внимание на характеристики редукторов обведенных рамкой. Для этих редукторов необходимо провести проверку термической мощности (A-1.5). Для получения информации обращайтесь в наш технический отдел.

N.B.
I pesi riportati sono indicativi e possono variare in funzione della versione del riduttore.

NOTE.
Listed weights are for reference only and can vary according to the gearbox version.

ПРИМЕЧАНИЕ
Указанный вес соответствует только исполнению с цилиндрических входным валом

1.6 Prestazioni riduttori PR — *1.6 PR gearboxes performances* — 1.6 Характеристики редукторов PR

PR 125/2

105

ir	n_1 = 2800 min^{-1}				n_1 = 1400 min^{-1}				n_1 = 900 min^{-1}				n_1 = 500 min^{-1}				IEC
	n_2 min^{-1}	T_{2M} Nm	P kW	RD %	n_2 min^{-1}	T_{2M} Nm	P kW	RD %	n_2 min^{-1}	T_{2M} Nm	P kW	RD %	n_2 min^{-1}	T_{2M} Nm	P kW	RD %	
5,4	514,7	900,0	51,1	95	257,4	1000,0	28,4	95	165,5	1088,9	19,9	95	91.9	1088.9	11.0	95	
6,5	427,8	1080,0	50,9	95	213,9	1200,0	28,3	95	137,5	1306,7	19,8	95	76.4	1306.7	11.0	95	
8,2	341,9	1350,0	50,9	95	171,0	1500,0	28,3	95	109,9	1633,3	19,8	95	61.1	1633.3	11.0	95	200 B5
9,9	284,2	1440,0	45,1	95	142,1	1600,0	25,1	95	91,3	1742,2	17,5	95	50.7	1742.2	9.7	95	180 B5
12,5	223,9	1620,0	40,0	95	111,9	1800,0	22,2	95	72,0	1960,0	15,5	95	40.0	1960.0	8.6	95	
15,1	186,0	1710,0	35,1	95	93,0	1900,0	19,5	95	59,8	2068,9	13,6	95	33.2	2068.9	7.6	95	160 B5
19,9	140,9	1800,0	27,9	95	70,4	2000,0	15,5	95	45,3	2177,8	10,9	95	25.2	2177.8	6.0	95	
25,1	111,5	1890,0	23,2	95	55,8	2100,0	12,9	95	35,9	2286,7	9,0	95	19.9	2286.7	5.0	95	132 B5 132 B14
30,2	92,7	1980,0	20,2	95	46,3	2200,0	11,2	95	29,8	2395,6	7,9	95	16.6	2395.6	4.4	95	
38,2	73,3	2070,0	16,7	95	36,7	2300,0	9,3	95	23,6	2504,4	6,5	95	13.1	2504.4	3.6	95	112 B5
44,3	63,3	1980,0	13,8	95	31,6	2200,0	7,7	95	20,3	2395,6	5,4	95	11.3	2395.6	3.0	95	100 B5
53,1	52,8	1980,0	11,5	95	26,4	2200,0	6,4	95	17,0	2395,6	4,5	95	9.4	2395.6	2.5	95	
57,5	48,7	1980,0	10,6	95	24,3	2200,0	5,9	95	15,7	2395,6	4,1	95	8.7	2395.6	2.3	95	

Pt_N [kW]	tutti i rapporti *all ratios* все передачи
	21.0

N.B.
Per i riduttori evidenziati dal doppio bordo nella colonna delle potenze è necessario verificare lo scambio termico del riduttore (come indicato nel par. A-1.5). Per maggiori informazioni contattare l'ufficio tecnico STM.

NOTE.
Pay attention please to the frame around the input power value: for this gearboxes it's important to check the thermal capacity (comp. par. A-1.5). For details please contact our technical office.

ПРИМЕЧАНИЕ.
Обратите внимание на характеристики редукторов обведенных рамкой. Для этих редукторов необходимо провести проверку термической мощности (A-1.5). Для получения информации обращайтесь в наш технический отдел.

N.B.
I pesi riportati sono indicativi e possono variare in funzione della versione del riduttore.

NOTE.
Listed weights are for reference only and can vary according to the gearbox version.

ПРИМЕЧАНИЕ
Указанный вес соответствует только исполнению с цилиндрических входным валом

Nella tab. 4.5 sono riportate le grandezze motore accoppiabili (IEC) unitamente alle dimensioni albero/flangia motore standard.

In table 4.5 the possible shaft/flange dimensions IEC standard are listed

В таблице 4.5 приведены все возможные комбинации вал/фланец по IEC стандарту.

Tab. 4.5

	Possibili accoppiamenti con motori IEC - *Possible couplings with IEC motors* - Возможные соединения с IEC мотором		
	IEC	ir	
		Tutti / *All* / Все	
PMP 63/2 PMF 63/2	63	**11/140** (B5)	
	71	**14/160** (B5)	
	80	**19/200** (B5) **- 19/120** (B14**)**	19/160 - 19/140
	90	**24/200** (B5) **- 24/140** (B14)	24/160 - 24/120
	100 112	**28/250** (B5) **- 28/160** (B14)	
PMP 63/3 PMF 63/3	63	**11/140** (B5)	
	71	**14/160** (B5)	
	80	**19/200** (B5) **- 19/120** (B14)	19/160 - 19/140
PMP 71/2 PMF 71/2	71	**14/160** (B5)	14/200 -14/140 - 14/120
	80	**19/200** (B5) **- 19/120** (B14)	19/160 - 19/140
	90	**24/200** (B5) **- 24/140** (B14)	24/160 - 24/120
	100 112	**28/250** (B5) **- 28/160** (B14)	
PMP 71/3 PMF 71/3	63	**11/140** (B5)	
	71	**14/160** (B5)	14/200 -14/140 - 14/120
	80	**19/200** (B5) **- 19/120** (B14)	19/160 - 19/140
	90	**24/200** (B5) **- 24/140** (B14)	24/160 - 24/120

	Possibili accoppiamenti con motori IEC - *Possible couplings with IEC motors* - Возможные соединения с IEC мотором		
	IEC	ir	
		Tutti / *All* / Все	
PMP 90/2 PMF 90/2	90	**24/200** (B5)	24/300 - 24/250
	100 112	**28/250** (B5)	28/200 - 28/300
	132	**38/300** (B5) **- 38/200** (B14)	38/250
PMP 90/3 PMF 90/3	71	**14/160** (B5)	14/200-14/140-14/120
	80	**19/200** (B5) **- 19/120** (B14)	19/160 - 19/140
	90	**24/200** (B5) **- 24/140** (B14)	24/160 - 24/120
	100	**28/250** (B5) - **28/160** (B14)	
PMP 112/2 PMF 112/2	100 112	**28/250** (B5)	28/350 - 28/300
	132	**38/300** (B5)	38/350 - 38/250
	160	**42/350** (B5)	42/300 - 42/250
PMP 112/3 PMF 112/3	80	**19/200** (B5)	
	90	**24/200** (B5)	
	100 112	**28/250** (B5)	
PMP 125/2	200[1]	**55/400** (B5)	
	180[1]	**48/350** (B5)	
	160[1]	**42/350** (B5)	
	132	**38/300** (B5) - **38/200** (B14)	38/250
	112	**28/250** (B5)	28/200 - 28/300
	100	**28/250** (B5)	28/200 - 28/300

[1] Da PAM 160 a PAM 200 forniti con giunto tipo Rotex (per prescrizione di montaggio vedere sezione A paragrafo "installazione")

1 *PAM 160 through PAM 200 come with Rotex coupling (for mounting directions, see section A, paragraph "Installation")*

[1] Начиная с PAM160 до PAM200 редукторы укомплектованы муфтой ROTEX (смотри указания по монтажу глава A, пункт "Установка")

Legenda:

19/200 (B5) 19/160

19/200 : combinazione albero/flangia standard
(B5) : forma costruttiva motore IEC
19/160 : combinazioni albero/flangia a richiesta

Key:

19/200 *(B5)* *19/160*

19/200 *: standard shaft/flange combination*
(B5) : IEC motor constructive shape
19/160 : shaft/flange combinations upon request

Обозначения:

19/200 (B5) 19/160

19/200 : Стандартная комбинация вал/фланец
(B5) : Конструктивное исполнение IEC мотора
19/160 : Доступная комбинация вал/фланец

E

1.7 Prestazioni motoriduttori PMP - PCP - PMF - PCF

1.7 PMP - PCP - PMF - PCF Gearmotors performances

1.7 Характеристики мотор-редукторов

0.09 kW

n_1= 860 min^{-1} — 63B 6

n_2 min^{-1}	ir	T2 Nm	FS'	PMP - PCP PMF - PCF	
64	13.5	13	19.9	**63/2**	63B 6
60	14.4	14	16.8	**63/2**	63B 6
51	16.9	16	15.9	**63/2**	63B 6
43	19.8	19	13.6	**63/2**	63B 6
36	24.1	23	10.7	**63/2**	63B 6
33	26.1	25	10.1	**63/2**	63B 6
27	31.7	30	8.3	**63/2**	63B 6
23	36.6	35	7.2	**63/2**	63B 6
19.8	43.4	40	6.2	**63/3**	63B 6
18.3	47.0	44	5.8	**63/3**	63B 6
16.1	53.3	50	5.1	**63/3**	63B 6
15.0	57.2	53	4.8	**63/3**	63B 6
13.9	61.8	57	4.4	**63/3**	63B 6
12.4	69.6	65	3.9	**63/3**	63B 6
11.4	75.4	70	3.6	**63/3**	63B 6
10.6	81.4	76	3.4	**63/3**	63B 6
9.7	88.4	82	3.0	**63/3**	63B 6
8.7	98.9	92	2.7	**63/3**	63B 6
7.5	114.4	106	2.4	**63/3**	63B 6
6.4	135.4	126	2.0	**63/3**	63B 6
5.8	149.1	139	1.8	**63/3**	63B 6
5.3	163.2	152	3.1	**71/3**	63B 6
5.2	164.7	153	1.6	**63/3**	63B 6
4.7	181.3	169	1.5	**63/3**	63B 6
4.5	191.6	178	2.9	**71/3**	63B 6
4.0	216.9	202	1.3	**63/3**	63B 6
3.9	220.8	205	2.5	**71/3**	63B 6

0.13 kW

n_1= 1360 min^{-1} — 63A 4
n_1= 860 min^{-1} — 63C 6

n_2 min^{-1}	ir	T2 Nm	FS'	PMP - PCP PMF - PCF	
94	14.4	12	17.6	**63/2**	63A 4
80	16.9	15	17.1	**63/2**	63A 4
69	19.8	17	14.6	**63/2**	63A 4
56	24.1	21	11.0	**63/2**	63A 4
52	26.1	23	10.6	**63/2**	63A 4
43	31.7	27	8.7	**63/2**	63A 4
37	36.6	32	7.9	**63/2**	63A 4
31	43.4	37	6.8	**63/3**	63A 4
26	53.3	45	5.5	**63/3**	63A 4
24	57.2	49	5.1	**63/3**	63A 4
22	61.8	52	4.8	**63/3**	63A 4
19.5	69.6	59	4.2	**63/3**	63A 4
18.0	75.4	64	3.9	**63/3**	63A 4
16.7	81.4	69	3.6	**63/3**	63A 4
15.4	88.4	75	3.3	**63/3**	63A 4
13.8	98.9	84	3.0	**63/3**	63A 4
11.9	114.4	97	2.6	**63/3**	63A 4
10.0	135.4	115	2.2	**63/3**	63A 4
9.1	149.1	127	2.0	**63/3**	63A 4
8.3	163.2	139	3.3	**71/3**	63A 4
8.3	164.7	140	1.8	**63/3**	63A 4
7.5	181.3	154	1.6	**63/3**	63A 4
7.1	191.6	163	3.0	**71/3**	63A 4
6.3	216.9	184	1.4	**63/3**	63A 4
6.2	220.8	187	2.7	**71/3**	63A 4
5.3	163.2	219	2.1	**71/3**	63C 6

0.13 kW

n_1= 1360 min^{-1} — 63A 4
n_1= 860 min^{-1} — 63C 6

n_2 min^{-1}	ir	T2 Nm	FS'	PMP - PCP PMF - PCF	
5.2	164.7	221	1.1	**63/3**	63C 6
4.0	216.9	291	0.9	**63/3**	63C 6
3.9	220.8	296	1.8	**71/3**	63C 6

0.18 kW

n_1= 1370 min^{-1} — 63B 4
n_1= 870 min^{-1} — 71A 6

n_2 min^{-1}	ir	T2 Nm	FS'	PMP - PCP PMF - PCF	
152	9.0	11	19.6	**63/2**	63B 4
132	10.4	12	17.7	**63/2**	63B 4
116	11.8	14	16.7	**63/2**	63B 4
101	13.5	16	15.5	**63/2**	63B 4
95	14.4	17	12.8	**63/2**	63B 4
81	16.9	20	12.4	**63/2**	63B 4
69	19.8	24	10.6	**63/2**	63B 4
57	24.1	29	8.0	**63/2**	63B 4
52	26.1	31	7.7	**63/2**	63B 4
43	31.7	38	6.4	**63/2**	63B 4
37	36.6	44	5.7	**63/2**	63B 4
32	43.4	51	4.9	**63/3**	63B 4
29	47.0	55	4.6	**63/3**	63B 4
26	53.3	62	4.0	**63/3**	63B 4
24	57.2	67	3.7	**63/3**	63B 4
22	61.8	72	3.5	**63/3**	63B 4
19.7	69.6	81	3.1	**63/3**	63B 4
18.2	75.4	88	2.8	**63/3**	63B 4
16.8	81.4	95	2.6	**63/3**	63B 4
15.5	88.4	103	2.4	**63/3**	63B 4
13.9	98.9	115	2.2	**63/3**	63B 4
12.0	114.4	133	1.9	**63/3**	63B 4
11.1	123.8	144	3.2	**71/3**	63B 4
10.2	134.3	157	2.9	**71/3**	63B 4
10.1	135.4	158	1.6	**63/3**	63B 4
9.2	149.1	174	1.4	**63/3**	63B 4
8.9	154.8	181	2.5	**71/3**	63B 4
8.4	163.2	190	2.4	**71/3**	63B 4
8.3	164.7	192	1.3	**63/3**	63B 4
7.6	181.3	212	1.2	**63/3**	63B 4
7.2	191.6	224	2.2	**71/3**	63B 4
6.3	216.9	253	1.0	**63/3**	63B 4
6.2	220.8	258	1.9	**71/3**	63B 4
5.3	163.2	300	1.6	**71/3**	71A 6
5.3	164.7	303	0.8	**63/3**	71A 6
4.9	178.1	327	2.9	**90/3**	71A 6
3.9	220.8	406	1.3	**71/3**	71A 6
3.4	253.2	465	2.0	**90/3**	71A 6

0.22 kW

n_1= 1400 min^{-1} — 63C 4

n_2 min^{-1}	ir	T2 Nm	FS'	PMP - PCP PMF - PCF	
467	3.0	4	18.7	**63/2**	63C 4
359	3.9	6	19.8	**63/2**	63C 4
280	5.0	7	19.6	**63/2**	63C 4
226	6.2	9	18.1	**63/2**	63C 4

0.22 kW

n_1= 1400 min^{-1} — 63C 4

n_2 min^{-1}	ir	T2 Nm	FS'	PMP - PCP PMF - PCF	
189	7.4	11	17.1	**63/2**	63C 4
156	9.0	13	16.4	**63/2**	63C 4
119	11.8	17	14.0	**63/2**	63C 4
97	14.4	21	10.7	**63/2**	63C 4
83	16.9	24	10.4	**63/2**	63C 4
71	19.8	28	8.9	**63/2**	63C 4
58	24.1	34	6.7	**63/2**	63C 4
44	31.7	45	5.3	**63/2**	63C 4
32	43.4	61	4.1	**63/3**	63C 4
26	53.3	74	3.4	**63/3**	63C 4
23	61.8	86	2.9	**63/3**	63C 4
20	69.6	97	2.6	**63/3**	63C 4
17.2	81.4	114	2.2	**63/3**	63C 4
15.8	88.4	123	2.0	**63/3**	63C 4
14.2	98.9	138	1.8	**63/3**	63C 4
14.1	99.3	139	3.3	**71/3**	63C 4
12.2	114.4	160	1.6	**63/3**	63C 4
11.3	123.8	173	2.7	**71/3**	63C 4
9.4	149.1	208	1.2	**63/3**	63C 4
9.0	154.8	216	2.1	**71/3**	63C 4
7.7	181.3	253	1.0	**63/3**	63C 4
7.3	191.6	267	1.8	**71/3**	63C 4
6.5	216.9	303	0.8	**63/3**	63C 4
6.3	220.8	308	1.6	**71/3**	63C 4

0.25 kW

n_1= 1370 min^{-1} — 71A 4
n_1= 870 min^{-1} — 71B 6

n_2 min^{-1}	ir	T2 Nm	FS'	PMP - PCP PMF - PCF	
457	3.0	5	16.1	**63/2**	71A 4
351	3.9	6	17.0	**63/2**	71A 4
319	4.3	7	18.3	**63/2**	71A 4
274	5.0	8	16.9	**63/2**	71A 4
245	5.6	9	17.3	**63/2**	71A 4
211	6.5	11	15.8	**63/2**	71A 4
185	7.4	12	14.7	**63/2**	71A 4
171	8.0	13	15.1	**63/2**	71A 4
152	9.0	15	14.1	**63/2**	71A 4
132	10.4	17	12.8	**63/2**	71A 4
116	11.8	20	12.0	**63/2**	71A 4
95	14.4	24	9.2	**63/2**	71A 4
81	16.9	28	8.9	**63/2**	71A 4
69	19.8	33	7.6	**63/2**	71A 4
57	24.1	40	5.8	**63/2**	71A 4
52	26.1	43	5.6	**63/2**	71A 4
43	31.7	52	4.6	**63/2**	71A 4
37	36.6	61	4.1	**63/2**	71A 4
32	43.4	70	3.6	**63/3**	71A 4
29	47.0	76	3.3	**63/3**	71A 4
24	57.2	93	2.7	**63/3**	71A 4
22	61.8	100	2.5	**63/3**	71A 4
19.7	69.6	113	2.2	**63/3**	71A 4
18.2	75.4	122	2.0	**63/3**	71A 4
16.8	81.4	132	1.9	**63/3**	71A 4
15.5	88.4	143	1.7	**63/3**	71A 4
15.0	91.5	148	3.1	**71/3**	71A 4
13.9	98.9	160	1.6	**63/3**	71A 4

1.7 Prestazioni motoriduttori PMP - PCP - PMF - PCF

1.7 PMP - PCP - PMF - PCF Gearmotors performances

1.7 Характеристики мотор-редукторов

0.25 kW

n_1= 1370 min^{-1} — 71A 4
n_1= 870 min^{-1} — 71B 6

n_2 min^{-1}	ir	T2 Nm	FS'	PMP - PCP PMF - PCF	
13.8	99.3	161	2.9	**71/3**	71A 4
12.0	114.4	185	1.3	**63/3**	71A 4
10.2	134.3	218	2.1	**71/3**	71A 4
10.1	135.4	219	1.1	**63/3**	71A 4
9.2	149.1	242	1.0	**63/3**	71A 4
8.9	154.8	251	1.8	**71/3**	71A 4
8.4	163.2	265	1.7	**71/3**	71A 4
8.3	164.7	267	0.9	**63/3**	71A 4
7.6	181.3	294	0.9	**63/3**	71A 4
7.2	191.6	311	1.6	**71/3**	71A 4
6.8	201.0	326	2.8	**90/3**	71A 4
6.2	220.8	358	1.4	**71/3**	71A 4
5.4	253.2	410	2.2	**90/3**	71A 4
5.3	163.2	417	1.1	**71/3**	71B 6
4.5	191.6	489	1.1	**71/3**	71B 6
4.3	201.0	513	1.8	**90/3**	71B 6
3.4	253.2	646	1.5	**90/3**	71B 6

0.37 kW

n_1= 2790 min^{-1} — 63C 2
n_1= 1380 min^{-1} — 71B 4
n_1= 910 min^{-1} — 80A 6
n_1= 880 min^{-1} — 71C 6

n_2 min^{-1}	ir	T2 Nm	FS'	PMP - PCP PMF - PCF	
715	3.9	5	19.2	**63/2**	63C 2
649	4.3	5	18.4	**63/2**	63C 2
558	5.0	6	18.3	**63/2**	63C 2
498	5.6	7	18.6	**63/2**	63C 2
460	3.0	7	11.0	**63/2**	71B 4
431	3.2	8	19.3	**71/2**	71B 4
354	3.9	9	11.6	**63/2**	71B 4
321	4.3	10	12.4	**63/2**	71B 4
276	5.0	12	11.5	**63/2**	71B 4
246	5.6	14	11.7	**63/2**	71B 4
223	6.2	15	10.6	**63/2**	71B 4
212	6.5	16	10.8	**63/2**	71B 4
173	8.0	19	10.3	**63/2**	71B 4
153	9.0	22	9.6	**63/2**	71B 4
133	10.4	25	8.7	**63/2**	71B 4
117	11.8	29	8.2	**63/2**	71B 4
102	13.5	33	7.6	**63/2**	71B 4
96	14.4	35	6.3	**63/2**	71B 4
82	16.9	41	6.1	**63/2**	71B 4
70	19.8	48	5.2	**63/2**	71B 4
57	24.1	59	3.9	**63/2**	71B 4
53	26.1	63	3.8	**63/2**	71B 4
44	31.7	77	3.1	**63/2**	71B 4
38	36.6	89	2.8	**63/2**	71B 4
32	43.4	103	2.4	**63/3**	71B 4
29	47.0	112	2.2	**63/3**	71B 4
26	53.3	127	2.0	**63/3**	71B 4
23	60.8	145	3.2	**71/3**	71B 4
22	61.8	147	1.7	**63/3**	71B 4
19.8	69.6	166	1.5	**63/3**	71B 4
18.3	75.4	180	2.6	**71/3**	71B 4
18.3	75.4	180	1.4	**63/3**	71B 4
15.9	86.8	207	2.2	**71/3**	71B 4
15.6	88.4	211	1.2	**63/3**	71B 4

0.37 kW

n_1= 2790 min^{-1} — 63C 2
n_1= 1380 min^{-1} — 71B 4
n_1= 910 min^{-1} — 80A 6
n_1= 880 min^{-1} — 71C 6

n_2 min^{-1}	ir	T2 Nm	FS'	PMP - PCP PMF - PCF	
14.0	98.9	236	1.1	**63/3**	71B 4
13.9	99.3	236	1.9	**71/3**	71B 4
12.8	107.5	256	1.8	**71/3**	71B 4
12.1	114.4	272	0.9	**63/3**	71B 4
11.1	123.8	295	1.6	**71/3**	71B 4
11.0	125.0	298	3.1	**90/3**	71B 4
10.3	134.3	320	1.4	**71/3**	71B 4
9.8	141.0	336	2.7	**90/3**	71B 4
8.9	154.8	369	1.2	**71/3**	71B 4
8.9	155.2	370	2.5	**90/3**	71B 4
7.2	191.6	456	1.1	**71/3**	71B 4
6.9	201.0	479	1.9	**90/3**	71B 4
6.3	220.8	526	1.0	**71/3**	71B 4
5.5	253.2	603	1.5	**90/3**	71B 4
4.4	201.0	751	1.3	**90/3**	71C 6
4.1	220.9	798	2.3	**112/3**	80A 6
3.5	253.2	946	1.0	**90/3**	71C 6
3.3	278.1	1004	1.9	**112/3**	80A 6

0.55 kW

n_1= 2800 min^{-1} — 71B 2
n_1= 1380 min^{-1} — 71C 4
n_1= 1390 min^{-1} — 80A 4
n_1= 910 min^{-1} — 80B 6

n_2 min^{-1}	ir	T2 Nm	FS'	PMP - PCP PMF - PCF	
933	3.0	5	14.4	**63/2**	71B 2
718	3.9	7	12.9	**63/2**	71B 2
651	4.3	8	12.4	**63/2**	71B 2
531	2.6	9	13.8	**71/2**	71C 4
460	3.0	11	7.4	**63/2**	71C 4
431	3.2	12	13.0	**71/2**	71C 4
363	3.8	14	12.7	**71/2**	71C 4
354	3.9	14	7.8	**63/2**	71C 4
321	4.3	16	8.4	**63/2**	71C 4
276	5.0	18	7.7	**63/2**	71C 4
246	5.6	20	7.9	**63/2**	71C 4
223	6.2	22	7.1	**63/2**	71C 4
212	6.5	24	7.2	**63/2**	71C 4
186	7.4	27	6.7	**63/2**	71C 4
173	8.0	29	6.9	**63/2**	71C 4
153	9.0	33	6.5	**63/2**	71C 4
133	10.4	38	5.9	**63/2**	71C 4
117	11.8	43	5.5	**63/2**	71C 4
102	13.5	49	5.1	**63/2**	71C 4
96	14.4	52	4.2	**63/2**	71C 4
82	16.9	61	4.1	**63/2**	71C 4
70	19.8	72	3.5	**63/2**	71C 4
67	20.5	74	3.1	**63/2**	71C 4
57	24.1	87	2.6	**63/2**	71C 4
53	26.1	94	2.5	**63/2**	71C 4
44	31.7	115	2.1	**63/2**	71C 4
42	33.1	120	3.4	**71/2**	71C 4
38	36.6	132	1.9	**63/2**	71C 4
37	37.3	135	3.0	**71/2**	71C 4
35	39.5	140	3.3	**71/3**	71C 4
32	43.4	154	1.6	**63/3**	71C 4
31	44.7	162	2.8	**71/2**	71C 4
29	47.0	166	1.5	**63/3**	71C 4
27	50.5	183	2.5	**71/2**	71C 4

0.55 kW

n_1= 2800 min^{-1} — 71B 2
n_1= 1380 min^{-1} — 71C 4
n_1= 1390 min^{-1} — 80A 4
n_1= 910 min^{-1} — 80B 6

n_2 min^{-1}	ir	T2 Nm	FS'	PMP - PCP PMF - PCF	
26	53.3	189	1.3	**63/3**	71C 4
26	53.5	189	2.4	**71/3**	71C 4
23	60.8	215	2.1	**71/3**	71C 4
22	61.8	219	1.1	**63/3**	71C 4
21	64.2	227	2.0	**71/3**	71C 4
19.8	69.6	246	1.0	**63/3**	71C 4
18.3	75.4	267	1.7	**71/3**	71C 4
18.3	75.4	267	0.9	**63/3**	71C 4
18.1	76.3	270	3.4	**90/3**	71C 4
17.0	81.4	288	0.9	**63/3**	71C 4
16.7	82.8	293	3.1	**90/3**	71C 4
15.1	91.5	324	1.4	**71/3**	71C 4
14.8	93.3	330	2.8	**90/3**	71C 4
13.9	99.3	351	1.3	**71/3**	71C 4
13.7	100.6	356	2.6	**90/3**	71C 4
12.8	107.5	381	1.2	**71/3**	71C 4
12.7	108.9	385	2.4	**90/3**	71C 4
11.1	123.8	438	1.0	**71/3**	71C 4
11.0	125.0	442	2.1	**90/3**	71C 4
10.3	134.3	475	1.0	**71/3**	71C 4
9.8	141.0	499	1.8	**90/3**	71C 4
8.9	154.8	548	0.8	**71/3**	71C 4
8.9	155.2	549	1.7	**90/3**	71C 4
8.3	167.0	587	3.0	**112/3**	80A 4
7.7	178.1	630	1.4	**90/3**	71C 4
6.3	220.9	776	2.3	**112/3**	80A 4
6.1	224.4	794	1.1	**90/3**	71C 4
5.8	241.0	847	2.1	**112/3**	80A 4
5.5	253.2	896	1.0	**90/3**	71C 4
4.8	191.5	1028	1.8	**112/3**	80B 6
4.5	201.0	1079	0.9	**90/3**	80B 6
3.3	278.1	1493	1.3	**112/3**	80B 6

0.75 kW

n_1= 2800 min^{-1} — 71C 2
n_1= 1390 min^{-1} — 80B 4
n_1= 910 min^{-1} — 80C 6

n_2 min^{-1}	ir	T2 Nm	FS'	PMP - PCP PMF - PCF	
933	3.0	7	10.6	**63/2**	71C 2
718	3.9	9	9.5	**63/2**	71C 2
651	4.3	10	9.1	**63/2**	71C 2
560	5.0	12	9.1	**63/2**	71C 2
500	5.6	14	9.2	**63/2**	71C 2
452	6.2	15	8.6	**63/2**	71C 2
431	6.5	16	8.5	**63/2**	71C 2
378	7.4	18	7.8	**63/2**	71C 2
356	3.9	19	5.8	**63/2**	80B 4
323	4.3	21	6.2	**63/2**	80B 4
278	5.0	24	5.7	**63/2**	80B 4
248	5.6	27	5.8	**63/2**	80B 4
224	6.2	30	5.3	**63/2**	80B 4
214	6.5	32	5.3	**63/2**	80B 4
188	7.4	36	5.0	**63/2**	80B 4
174	8.0	39	5.1	**63/2**	80B 4
154	9.0	44	4.8	**63/2**	80B 4
134	10.4	51	4.3	**63/2**	80B 4
118	11.8	58	4.1	**63/2**	80B 4
97	14.4	70	3.1	**63/2**	80B 4

1.7 Prestazioni motoriduttori PMP - PCP - PMF - PCF

1.7 PMP - PCP - PMF - PCF Gearmotors performances

1.7 Характеристики мотор-редукторов

0.75 kW

n_1= 2800 min^{-1} — 71C 2
n_1= 1390 min^{-1} — 80B 4
n_1= 910 min^{-1}1 — 80C 6

n_2 min^{-1}	ir	T2 Nm	FS'	PMP - PCP PMF - PCF	
82	16.9	83	3.0	**63/2**	80B 4
70	19.8	97	2.6	**63/2**	80B 4
58	24.1	118	1.9	**63/2**	80B 4
55	25.3	124	3.3	**71/2**	80B 4
53	26.1	128	1.9	**63/2**	80B 4
48	28.8	141	3.3	**71/2**	80B 4
44	31.7	155	1.5	**63/2**	80B 4
42	33.1	162	2.5	**71/2**	80B 4
38	36.6	179	1.4	**63/2**	80B 4
37	37.3	183	2.2	**71/2**	80B 4
35	39.5	189	2.4	**71/3**	80B 4
32	43.4	208	1.2	**63/3**	80B 4
30	47.0	225	1.1	**63/3**	80B 4
28	50.5	247	1.9	**71/2**	80B 4
26	53.3	255	1.0	**63/3**	80B 4
25	55.2	265	3.4	**90/3**	80B 4
24	57.2	274	0.9	**63/3**	80B 4
23	60.8	291	1.6	**71/3**	80B 4
22	61.8	296	0.8	**63/3**	80B 4
22	62.3	299	3.0	**90/3**	80B 4
22	64.2	308	1.5	**71/3**	80B 4
18.4	75.4	361	1.3	**71/3**	80B 4
18.2	76.3	366	2.5	**90/3**	80B 4
16.8	82.8	397	2.3	**90/3**	80B 4
16.0	86.8	416	1.1	**71/3**	80B 4
15.2	91.5	438	1.0	**71/3**	80B 4
14.9	93.3	447	2.0	**90/3**	80B 4
12.9	107.5	515	0.9	**71/3**	80B 4
12.8	108.4	519	3.4	**112/3**	80B 4
10.8	128.3	615	2.8	**112/3**	80B 4
9.9	141.0	676	1.3	**90/3**	80B 4
8.3	167.0	800	2.2	**112/3**	80B 4
7.8	178.1	853	1.1	**90/3**	80B 4
6.3	220.9	1059	1.7	**112/3**	80B 4
6.2	224.4	1075	0.8	**90/3**	80B 4
5.0	278.1	1333	1.3	**112/3**	80B 4
4.1	220.9	1617	1.2	**112/3**	80C 6
3.3	278.1	2036	0.9	**112/3**	80C 6

0.88 kW

n_1= 1350 min^{-1} — 80C 4

n_2 min^{-1}	ir	T2 Nm	FS'	PMP - PCP PMF - PCF	
450	3.0	18	4.5	**63/2**	80C 4
346	3.9	23	4.8	**63/2**	80C 4
314	4.3	25	5.1	**63/2**	80C 4
270	5.0	30	4.7	**63/2**	80C 4
241	5.6	33	4.8	**63/2**	80C 4
218	6.2	37	4.4	**63/2**	80C 4
208	6.5	38	4.4	**63/2**	80C 4
182	7.4	44	4.1	**63/2**	80C 4
169	8.0	47	4.2	**63/2**	80C 4
150	9.0	53	3.9	**63/2**	80C 4
130	10.4	62	3.6	**63/2**	80C 4
114	11.8	70	3.4	**63/2**	80C 4
100	13.5	80	3.1	**63/2**	80C 4
94	14.4	85	2.6	**63/2**	80C 4

0.88 kW

n_1= 1350 min^{-1} — 80C 4

n_2 min^{-1}	ir	T2 Nm	FS'	PMP - PCP PMF - PCF	
80	16.9	100	2.5	**63/2**	80C 4
68	19.8	117	2.1	**63/2**	80C 4
66	20.5	121	1.9	**63/2**	80C 4
56	24.1	143	1.6	**63/2**	80C 4
53	25.3	150	2.7	**71/2**	80C 4
43	31.7	187	1.3	**63/2**	80C 4
41	33.1	196	2.1	**71/2**	80C 4
34	39.5	229	2.0	**71/3**	80C 4
31	43.4	251	1.0	**63/3**	80C 4
29	47.0	272	0.9	**63/3**	80C 4
28	48.8	283	3.2	**90/3**	80C 4
27	50.5	299	1.5	**71/2**	80C 4
22	60.8	352	1.3	**71/3**	80C 4
22	62.3	361	2.5	**90/3**	80C 4
17.9	75.4	437	1.1	**71/3**	80C 4
17.7	76.3	442	2.1	**90/3**	80C 4
16.3	82.8	479	1.9	**90/3**	80C 4
15.6	86.8	503	0.9	**71/3**	80C 4
14.8	91.5	530	0.9	**71/3**	80C 4
14.5	93.3	540	1.7	**90/3**	80C 4
14.4	93.6	542	3.2	**112/3**	80C 4
13.6	99.3	575	0.8	**71/3**	80C 4
13.4	100.6	582	1.6	**90/3**	80C 4
12.5	108.4	628	2.8	**112/3**	80C 4
12.4	108.9	630	1.4	**90/3**	80C 4
11.5	117.2	679	2.6	**112/3**	80C 4
10.8	125.0	724	1.3	**90/3**	80C 4
9.1	148.0	857	2.0	**112/3**	80C 4
8.7	155.2	899	1.0	**90/3**	80C 4
7.6	178.1	1031	0.9	**90/3**	80C 4
7.0	191.5	1109	1.6	**112/3**	80C 4
6.1	220.9	1279	1.4	**112/3**	80C 4
4.9	278.1	1610	1.1	**112/3**	80C 4

1.1 kW

n_1= 2830 min^{-1} — 80B 2
n_1= 1390 min^{-1} — 80D 4

n_2 min^{-1}	ir	T2 Nm	FS'	PMP - PCP PMF - PCF	
943	3.0	11	7.3	**63/2**	80B 2
726	3.9	14	6.5	**63/2**	80B 2
658	4.3	15	6.3	**63/2**	80B 2
566	5.0	18	6.2	**63/2**	80B 2
505	5.6	20	6.3	**63/2**	80B 2
463	3.0	22	3.7	**63/2**	80D 4
356	3.9	28	3.9	**63/2**	80D 4
323	4.3	31	4.2	**63/2**	80D 4
278	5.0	36	3.9	**63/2**	80D 4
248	5.6	40	4.0	**63/2**	80D 4
224	6.2	45	3.6	**63/2**	80D 4
214	6.5	47	3.6	**63/2**	80D 4
188	7.4	53	3.4	**63/2**	80D 4
174	8.0	57	3.5	**63/2**	80D 4
154	9.0	65	3.2	**63/2**	80D 4
134	10.4	75	2.9	**63/2**	80D 4
118	11.8	85	2.8	**63/2**	80D 4
103	13.5	97	2.6	**63/2**	80D 4

1.1 kW

n_1= 2830 min^{-1} — 80B 2
n_1= 1390 min^{-1} — 80D 4
n_1= 1400 min^{-1} — 90S 4
n_1= 920 min^{-1} — 90L 6

n_2 min^{-1}	ir	T2 Nm	FS'	PMP - PCP PMF - PCF	
97	14.4	103	2.1	**63/2**	80D 4
82	16.9	121	2.1	**63/2**	80D 4
74	18.7	134	3.4	**71/2**	80D 4
70	19.8	142	1.8	**63/2**	80D 4
69	20.2	145	3.2	**71/2**	80D 4
68	20.5	147	1.6	**63/2**	80D 4
63	21.9	157	2.9	**71/2**	80D 4
58	24.1	173	1.3	**63/2**	80D 4
53	26.1	187	1.3	**63/2**	80D 4
48	28.8	207	2.2	**71/2**	80D 4
44	31.7	228	1.1	**63/2**	80D 4
42	33.1	238	1.7	**71/2**	80D 4
38	36.6	263	1.0	**63/2**	80D 4
37	37.3	268	1.5	**71/2**	80D 4
36	38.7	272	3.3	**90/3**	80D 4
35	39.5	278	1.7	**71/3**	80D 4
32	43.4	305	0.8	**63/3**	80D 4
32	43.7	307	3.0	**90/3**	80D 4
31	44.7	321	1.4	**71/2**	80D 4
28	48.8	343	2.7	**90/3**	80D 4
28	50.5	363	1.3	**71/2**	80D 4
26	53.5	376	1.2	**71/3**	80D 4
25	55.2	388	2.3	**90/3**	80D 4
23	60.8	427	1.1	**71/3**	80D 4
22	62.3	438	2.1	**90/3**	80D 4
22	64.2	451	1.0	**71/3**	80D 4
19.7	70.6	496	1.8	**90/3**	80D 4
19.1	72.6	510	3.4	**112/3**	80D 4
18.4	75.4	530	0.9	**71/3**	80D 4
18.2	76.3	536	1.7	**90/3**	80D 4
17.7	78.5	552	3.2	**112/3**	80D 4
16.8	82.8	582	1.6	**90/3**	80D 4
15.9	87.3	614	2.9	**112/3**	80D 4
14.9	93.3	656	1.4	**90/3**	80D 4
14.9	93.6	658	2.7	**112/3**	80D 4
13.8	100.6	707	1.3	**90/3**	80D 4
12.8	108.4	762	2.3	**112/3**	80D 4
11.9	117.2	824	2.1	**112/3**	80D 4
11.1	125.0	879	1.0	**90/3**	80D 4
10.8	128.3	902	1.9	**112/3**	80D 4
9.9	141.0	991	0.9	**90/3**	80D 4
9.4	148.0	1040	1.7	**112/3**	80D 4
9.0	155.2	1091	0.8	**90/3**	80D 4
8.3	167.0	1174	1.5	**112/3**	80D 4
7.3	191.5	1346	1.3	**112/3**	80D 4
6.3	220.9	1553	1.1	**112/3**	80D 4
5.8	241.0	1694	1.0	**112/3**	80D 4
5.0	278.1	1955	0.9	**112/3**	80D 4

1.7 Prestazioni motoriduttori PMP - PCP - PMF - PCF

1.7 PMP - PCP - PMF - PCF Gearmotors performances

1.7 Характеристики мотор-редукторов

n_2 min^{-1}	ir	T2 Nm	FS'	PMP - PCP PMF - PCF	

1.5 kW

n_1= 2830 min^{-1} — 80C 2
n_1= 1400 min^{-1} — 90L 4

943	3.0	14	5.3	**63/2**	80C 2
884	3.2	15	9.1	**71/2**	80C 2
726	3.9	19	4.8	**63/2**	80C 2
658	4.3	21	4.6	**63/2**	80C 2
566	5.0	24	4.6	**63/2**	80C 2
505	5.6	27	4.6	**63/2**	80C 2
467	3.0	29	2.7	**63/2**	90L 4
359	3.9	38	2.9	**63/2**	90L 4
326	4.3	42	3.1	**63/2**	90L 4
280	5.0	49	2.9	**63/2**	90L 4
250	5.6	54	2.9	**63/2**	90L 4
226	6.2	60	2.7	**63/2**	90L 4
215	6.5	63	2.7	**63/2**	90L 4
189	7.4	72	2.5	**63/2**	90L 4
175	8.0	78	2.6	**63/2**	90L 4
156	9.0	87	2.4	**63/2**	90L 4
135	10.4	101	2.2	**63/2**	90L 4
119	11.8	115	2.0	**63/2**	90L 4
114	12.3	120	2.5	**71/2**	90L 4
104	13.5	131	1.9	**63/2**	90L 4
100	14.0	136	3.3	**71/2**	90L 4
97	14.4	140	1.6	**63/2**	90L 4
87	16.1	157	2.9	**71/2**	90L 4
83	16.9	164	1.5	**63/2**	90L 4
81	17.3	168	2.7	**71/2**	90L 4
75	18.7	182	2.5	**71/2**	90L 4
71	19.8	192	1.3	**63/2**	90L 4
69	20.2	196	2.3	**71/2**	90L 4
68	20.5	199	1.2	**63/2**	90L 4
64	21.9	213	2.2	**71/2**	90L 4
58	24.1	234	1.0	**63/2**	90L 4
55	25.3	246	1.7	**71/2**	90L 4
54	26.1	254	0.9	**63/2**	90L 4
49	28.8	280	1.6	**71/2**	90L 4
46	30.5	296	3.1	**90/2**	90L 4
42	33.1	322	1.3	**71/2**	90L 4
40	35.0	340	2.5	**90/2**	90L 4
38	37.3	363	1.1	**71/2**	90L 4
35	39.5	376	1.2	**71/3**	90L 4
32	44.1	429	2.0	**90/2**	90L 4
31	44.7	435	1.1	**71/2**	90L 4
28	50.5	491	0.9	**71/2**	90L 4
28	50.9	495	1.7	**90/2**	90L 4
26	53.5	509	0.9	**71/3**	90L 4
25	55.2	525	1.7	**90/3**	90L 4
24	58.5	557	3.1	**112/3**	90L 4
22	62.3	593	1.5	**90/3**	90L 4
22	62.7	597	2.9	**112/3**	90L 4
19.8	70.6	672	1.4	**90/3**	90L 4
19.3	72.6	691	2.5	**112/3**	90L 4
18.3	76.3	726	1.3	**90/3**	90L 4
17.8	78.5	747	2.3	**112/3**	90L 4
16.9	82.8	788	1.2	**90/3**	90L 4
16.0	87.3	831	2.1	**112/3**	90L 4
15.0	93.3	888	1.0	**90/3**	90L 4
15.0	93.6	891	2.0	**112/3**	90L 4
13.9	100.6	957	1.0	**90/3**	90L 4
12.9	108.4	1032	1.7	**112/3**	90L 4
12.9	108.9	1036	0.9	**90/3**	90L 4

1.5 kW

n_1= 2830 min^{-1} — 580C 2
n_1= 1400 min^{-1} — 90L 4

11.9	117.2	1115	1.6	**112/3**	90L 4
10.9	128.3	1221	1.4	**112/3**	90L 4
9.5	148.0	1408	1.2	**112/3**	90L 4
8.4	167.0	1589	1.1	**112/3**	90L 4
7.3	191.5	1822	1.0	**112/3**	90L 4
6.3	220.9	2102	0.8	**112/3**	90L 4

1.8 kW

n_1= 2770 min^{-1} — 80D 2
n_1= 1400 min^{-1} — 90LB 4
n_1= 940 min^{-1} — 100B 6

923	3.0	18	4.4	**63/2**	80D 2
710	3.9	23	3.9	**63/2**	80D 2
644	4.3	25	3.7	**63/2**	80D 2
554	5.0	29	3.7	**63/2**	80D 2
467	3.0	35	2.3	**63/2**	90LB 4
359	3.9	45	2.4	**63/2**	90LB 4
326	4.3	50	2.6	**63/2**	90LB 4
280	5.0	58	2.4	**63/2**	90LB 4
264	5.3	62	3.4	**71/2**	90LB 4
250	5.6	65	2.4	**63/2**	90LB 4
226	6.2	72	2.2	**63/2**	90LB 4
215	6.5	76	2.2	**63/2**	90LB 4
189	7.4	86	2.1	**63/2**	90LB 4
175	8.0	93	2.1	**63/2**	90LB 4
161	8.7	101	3.1	**71/2**	90LB 4
156	9.0	105	2.0	**63/2**	90LB 4
121	11.6	135	3.2	**71/2**	90LB 4
119	11.8	138	1.7	**63/2**	90LB 4
114	12.3	143	2.1	**71/2**	90LB 4
104	13.5	157	1.6	**63/2**	90LB 4
100	14.0	163	2.8	**71/2**	90LB 4
97	14.4	168	1.3	**63/2**	90LB 4
87	16.1	188	2.4	**71/2**	90LB 4
83	16.9	197	1.3	**63/2**	90LB 4
81	17.3	202	2.3	**71/2**	90LB 4
75	18.7	218	2.1	**71/2**	90LB 4
71	19.8	231	1.1	**63/2**	90LB 4
69	20.2	236	2.0	**71/2**	90LB 4
68	20.5	239	1.0	**63/2**	90LB 4
64	21.9	255	1.8	**71/2**	90LB 4
58	24.1	281	0.8	**63/2**	90LB 4
56	25.0	292	3.1	**90/2**	90LB 4
55	25.3	295	1.4	**71/2**	90LB 4
51	27.7	323	2.8	**90/2**	90LB 4
49	28.8	336	1.4	**71/2**	90LB 4
46	30.5	356	2.6	**90/2**	90LB 4
42	33.1	386	1.1	**71/2**	90LB 4
38	37.3	435	0.9	**71/2**	90LB 4
35	39.5	451	1.0	**71/3**	90LB 4
35	40.4	471	1.5	**90/2**	90LB 4
32	44.1	514	1.7	**90/2**	90LB 4
31	44.7	521	0.9	**71/2**	90LB 4
28	50.9	594	1.4	**90/2**	90LB 4
27	51.2	585	2.9	**112/3**	90LB 4
22	62.3	711	1.3	**90/3**	90LB 4
22	62.7	716	2.4	**112/3**	90LB 4
21	44,3	761	2,9	**125**	100B 6

1.8 kW

n_1= 2770 min^{-1} — 80D 2
n_1= 1400 min^{-1} — 90LB 4

19.8	70.6	806	1.1	**90/3**	90LB 4
19.3	72.6	829	2.1	**112/3**	90LB 4
18.3	76.3	871	1.0	**90/3**	90LB 4
17.8	78.5	896	2.0	**112/3**	90LB 4
17,7	53,1	912	2,4	**125**	100B 6
16.9	82.8	945	1.0	**90/3**	90LB 4
16,3	57,5	988	2,3	**125**	100B 6
16.0	87.3	997	1.8	**112/3**	90LB 4
15.0	93.3	1065	0.9	**90/3**	90LB 4
15.0	93.6	1069	1.6	**112/3**	90LB 4
12.9	108.4	1238	1.4	**112/3**	90LB 4
11.9	117.2	1338	1.3	**112/3**	90LB 4
10.9	128.3	1465	1.2	**112/3**	90LB 4
9.5	148.0	1690	1.0	**112/3**	90LB 4
8.4	167.0	1907	0.9	**112/3**	90LB 4
7.3	191.5	2187	0.8	**112/3**	90LB 4

2.2 kW

n_1= 2840 min^{-1} — 90L 2
n_1= 1410 min^{-1} — 100A 4
n_1= 940 min^{-1} — 100BL 6

1092	2.6	18	6.6	**71/2**	90L 2
947	3.0	21	3.7	**63/2**	90L 2
888	3.2	22	6.2	**71/2**	90L 2
728	3.9	27	3.3	**63/2**	90L 2
660	4.3	30	3.1	**63/2**	90L 2
568	5.0	35	3.1	**63/2**	90L 2
507	5.6	39	3.2	**63/2**	90L 2
470	3.0	42	1.9	**63/2**	100A 4
441	3.2	45	3.3	**71/2**	100A 4
437	6.5	46	3.0	**63/2**	90L 2
371	3.8	54	3.3	**71/2**	100A 4
362	3.9	55	2.0	**63/2**	100A 4
328	4.3	61	3.3	**71/2**	100A 4
328	4.3	61	2.1	**63/2**	100A 4
282	5.0	71	2.0	**63/2**	100A 4
266	5.3	75	2.8	**71/2**	100A 4
252	5.6	79	2.0	**63/2**	100A 4
227	6.2	88	3.0	**71/2**	100A 4
227	6.2	88	1.8	**63/2**	100A 4
217	6.5	92	1.8	**63/2**	100A 4
199	7.1	101	3.0	**71/2**	100A 4
191	7.4	105	1.7	**63/2**	100A 4
176	8.0	113	1.8	**63/2**	100A 4
162	8.7	123	2.5	**71/2**	100A 4
157	9.0	127	1.6	**63/2**	100A 4
138	10.2	144	2.9	**71/2**	100A 4
136	10.4	147	1.5	**63/2**	100A 4
122	11.6	164	2.6	**71/2**	100A 4
119	11.8	167	1.4	**63/2**	100A 4
115	12.3	174	1.7	**71/2**	100A 4
104	13.5	191	1.3	**63/2**	100A 4
101	14.0	198	2.3	**71/2**	100A 4
98	14.4	204	1.1	**63/2**	100A 4
88	16.1	228	2.0	**71/2**	100A 4
83	16.9	239	1.0	**63/2**	100A 4
75	18.7	265	1.7	**71/2**	100A 4
71	19.8	280	3.2	**90/2**	100A 4
71	19.8	280	0.9	**63/2**	100A 4
70	20.2	286	1.6	**71/2**	100A 4
64	21.9	310	1.5	**71/2**	100A 4

E

1.7 Prestazioni motoriduttori PMP - PCP - PMF - PCF

1.7 PMP - PCP - PMF - PCF Gearmotors performances

1.7 Характеристики мотор-редукторов

2.2 kW

n_1= 2840 min^{-1} — 90L 2
n_1= 1410 min^{-1} — 100A 4
n_1= 940 min^{-1} — 100BL 6

n_2 min^{-1}	ir	T2 Nm	FS'	PMP - PCP PMF - PCF	
56	25.0	354	2.6	**90/2**	100A 4
56	25.3	358	1.1	**71/2**	100A 4
51	27.7	392	2.3	**90/2**	100A 4
49	28.8	408	1.1	**71/2**	100A 4
46	30.5	432	2.1	**90/2**	100A 4
43	33.1	469	0.9	**71/2**	100A 4
40	35.0	495	1.7	**90/2**	100A 4
35	40.4	572	1.3	**90/2**	100A 4
35	40.7	576	3.0	**112/2**	100A 4
32	44,3	620	3,5	**125**	100A 4
28	50.9	721	1.2	**90/2**	100A 4
28	51.2	710	2.4	**112/3**	100A 4
27	53,1	7434	3,0	**125**	100A 4
25	57,5	805	2,7	**125**	100A 4
23	62.3	863	1.1	**90/3**	100A 4
22	62.7	869	2.0	**112/3**	100A 4
21,2	44,3	930	2,4	**125**	100BL 6
21	67.4	934	1.9	**112/3**	100A 4
20	141.0	970	0.9	**90/3**	90L 2
18.5	76.3	1057	0.9	**90/3**	100A 4
18.0	78.5	1088	1.6	**112/3**	100A 4
17,7	53,1	1115	2,0	**125**	100BL 6
16,3	57,5	1208	1,8	**125**	100BL 6
16.2	87.3	1210	1.4	**112/3**	100A 4
15.1	93.6	1297	1.3	**112/3**	100A 4
13.0	108.4	1502	1.2	**112/3**	100A 4
12.0	117.2	1624	1.1	**112/3**	100A 4
11.0	128.3	1778	1.0	**112/3**	100A 4
9.5	148.0	2051	0.9	**112/3**	100A 4

3 kW

n_1= 2840 min^{-1} — 90LB 2
n_1= 1420 min^{-1} — 100B 4
n_1= 940 min^{-1} — 112B 6

n_2 min^{-1}	ir	T2 Nm	FS'	PMP - PCP PMF - PCF	
1092	2.6	25	4.8	**71/2**	90LB 2
947	3.0	29	2.7	**63/2**	90LB 2
888	3.2	31	4.6	**71/2**	90LB 2
728	3.9	37	2.4	**63/2**	90LB 2
660	4.3	41	2.3	**63/2**	90LB 2
568	5.0	48	2.3	**63/2**	90LB 2
546	2.6	50	2.6	**71/2**	100B 4
473	3.0	58	1.4	**63/2**	100B 4
444	3.2	61	2.4	**71/2**	100B 4
374	3.8	73	2.4	**71/2**	100B 4
364	3.9	75	1.5	**63/2**	100B 4
330	4.3	82	2.4	**71/2**	100B 4
330	4.3	82	1.6	**63/2**	100B 4
284	5.0	96	1.5	**63/2**	100B 4
268	5.3	102	2.1	**71/2**	100B 4
254	5.6	107	1.5	**63/2**	100B 4
229	6.2	119	2.2	**71/2**	100B 4
229	6.2	119	1.3	**63/2**	100B 4
218	6.5	125	1.4	**63/2**	100B 4
200	7.1	136	2.2	**71/2**	100B 4
192	7.4	142	1.3	**63/2**	100B 4

3 kW

n_1= 2840 min^{-1} — 90LB 2
n_1= 1420 min^{-1} — 100B 4
n_1= 940 min^{-1} — 112B 6

n_2 min^{-1}	ir	T2 Nm	FS'	PMP - PCP PMF - PCF	
178	8.0	153	1.3	**63/2**	100B 4
163	8.7	167	3.4	**90/2**	100B 4
163	8.7	167	1.9	**71/2**	100B 4
158	9.0	173	1.2	**63/2**	100B 4
153	9.3	178	3.1	**90/2**	100B 4
137	10.4	199	1.1	**63/2**	100B 4
122	11.6	222	1.9	**71/2**	100B 4
120	11.8	226	1.0	**63/2**	100B 4
115	12.3	236	1.3	**71/2**	100B 4
105	13.5	259	1.0	**63/2**	100B 4
101	14.0	268	3.4	**90/2**	100B 4
101	14.0	268	1.7	**71/2**	100B 4
89	16.0	307	3.0	**90/2**	100B 4
88	16.1	309	1.5	**71/2**	100B 4
83	17.1	328	2.8	**90/2**	100B 4
82	17.3	332	1.4	**71/2**	100B 4
76	18.7	358	1.3	**71/2**	100B 4
72	19.8	380	2.4	**90/2**	100B 4
70	20.2	387	1.2	**71/2**	100B 4
66	21.4	410	2.2	**90/2**	100B 4
65	21.9	420	1.1	**71/2**	100B 4
57	25.0	479	1.9	**90/2**	100B 4
56	25.3	485	0.8	**71/2**	100B 4
56	25.4	487	3.3	**112/2**	100B 4
51	27.7	531	1.7	**90/2**	100B 4
49	28.8	552	0.8	**71/2**	100B 4
49	29.1	558	3.1	**112/2**	100B 4
41	35.0	671	1.3	**90/2**	100B 4
35	40.4	774	0.9	**90/2**	100B 4
35	40.7	780	2.2	**112/2**	100B 4
32	44.1	845	1.0	**90/2**	100B 4
32	44.7	857	2.0	**112/2**	100B 4
32	44,3	839	2,6	**125**	100B 4
28	50.9	976	0.9	**90/2**	100B 4
28	51.2	961	1.8	**112/3**	100B 4
27	53,1	1007	2,2	**125**	100B 4
25	57,5	1091	2,0	**125**	100B 4
23	62.7	1176	1.5	**112/3**	100B 4
19.6	72.6	1362	1.3	**112/3**	100B 4
18.1	78.5	1473	1.2	**112/3**	100B 4
16.3	87.3	1638	1.1	**112/3**	100B 4
15.2	93.6	1756	1.0	**112/3**	100B 4
13.1	108.4	2034	0.9	**112/3**	100B 4

4 kW

n_1= 2860 min^{-1} — 100B 2
n_1= 1410 min^{-1} — 100BL 4

n_2 min^{-1}	ir	T2 Nm	FS'	PMP - PCP PMF - PCF	
1100	2.6	33	3.6	**71/2**	100B 2
953	3.0	38	2.0	**63/2**	100B 2
894	3.2	41	3.4	**71/2**	100B 2
753	3.8	48	3.3	**71/2**	100B 2
733	3.9	49	1.8	**63/2**	100B 2
665	4.3	55	3.3	**71/2**	100B 2
665	4.3	55	1.7	**63/2**	100B 2
542	2.6	67	1.9	**71/2**	100BL 4
470	3.0	77	1.0	**63/2**	100BL 4

4 kW

n_1= 2860 min^{-1} — 100B 2
n_1= 1410 min^{-1} — 100BL 4

n_2 min^{-1}	ir	T2 Nm	FS'	PMP - PCP PMF - PCF	
441	3.2	82	1.8	**71/2**	100BL 4
371	3.8	98	1.8	**71/2**	100BL 4
362	3.9	100	1.1	**63/2**	100BL 4
328	4.3	111	1.8	**71/2**	100BL 4
328	4.3	111	1.2	**63/2**	100BL 4
282	5.0	129	1.1	**63/2**	100BL 4
266	5.3	136	1.5	**71/2**	100BL 4
252	5.6	144	1.1	**63/2**	100BL 4
227	6.2	160	1.6	**71/2**	100BL 4
227	6.2	160	1.0	**63/2**	100BL 4
199	7.1	183	1.6	**71/2**	100BL 4
191	7.4	190	0.9	**63/2**	100BL 4
181	7.8	201	3.2	**90/2**	100BL 4
176	8.0	206	1.0	**63/2**	100BL 4
162	8.7	224	2.5	**90/2**	100BL 4
162	8.7	224	1.4	**71/2**	100BL 4
157	9.0	232	0.9	**63/2**	100BL 4
147	9.7	247	3.3	**90/2**	112A 4
138	10.2	263	1.6	**71/2**	100BL 4
136	10.4	268	0.8	**63/2**	100BL 4
129	10.9	281	3.1	**90/2**	100BL 4
122	11.6	299	1.4	**71/2**	100BL 4
115	12.3	317	2.9	**90/2**	100BL 4
115	12.3	317	0.9	**71/2**	100BL 4
101	14.0	360	2.5	**90/2**	100BL 4
101	14.0	360	1.2	**71/2**	100BL 4
88	16.0	412	2.2	**90/2**	100BL 4
88	16.1	414	1.1	**71/2**	100BL 4
82	17.1	440	2.1	**90/2**	100BL 4
82	17.3	445	1.0	**71/2**	100BL 4
75	18.7	481	1.0	**71/2**	100BL 4
71	19.8	510	1.8	**90/2**	100BL 4
66	21.4	551	1.7	**90/2**	100BL 4
64	21.9	564	0.8	**71/2**	100BL 4
56	25.0	643	1.4	**90/2**	100BL 4
56	25,1	639	3,3	**125**	100BL 4
56	25.4	654	2.5	**112/2**	100BL 4
51	27.7	713	1.3	**90/2**	100BL 4
48	29.1	749	2.3	**112/2**	100BL 4
47	30,2	769	2,9	**125**	100BL 4
46	30.5	785	1.2	**90/2**	100BL 4
40	35.0	901	0.9	**90/2**	100BL 4
37	38,2	972	2,4	**125**	100BL 4
36	38.9	1001	1.7	**112/2**	100BL 4
32	43.7	1101	0.8	**90/3**	100BL 4
32	44,3	1127	2,0	**125**	100BL 4
32	44.7	1150	1.5	**112/2**	100BL 4
28	51.2	1290	1.3	**112/3**	100BL 4
27	53,1	1352	1,6	**125**	100BL 4
25	57,5	1464	1,5	**125**	100BL 4
24	58.5	1474	1.2	**112/3**	100BL 4
21	67.4	1698	1.0	**112/3**	100BL 4
19.4	72.6	1829	1.0	**112/3**	100BL 4
18.0	78.5	1978	0.9	**112/3**	100BL 4

1.7 Prestazioni motoriduttori PMP - PCP - PMF - PCF

1.7 PMP - PCP - PMF - PCF Gearmotors performances

1.7 Характеристики мотор-редукторов

n_2 min^{-1}	ir	T2 Nm	FS'	PMP - PCP PMF - PCF	
5.5 kW	n_1= 2880 min^{-1} n_1= 1400 min^{-1}			112B 2 112BL 4	
1108	2.6	45	2.7	**71/2**	112B 2
960	3.0	52	1.5	**63/2**	112B 2
900	3.2	55	2.5	**71/2**	112B 2
758	3.8	66	2.4	**71/2**	112B 2
738	3.9	68	1.3	**63/2**	112B 2
670	4.3	75	2.4	**71/2**	112B 2
670	4.3	75	1.3	**63/2**	112B 2
576	5.0	87	1.3	**63/2**	112B 2
543	5.3	92	2.0	**71/2**	112B 2
538	2.6	93	1.4	**71/2**	112BL 4
519	2.7	96	3.4	**90/2**	112BL 4
438	3.2	114	1.3	**71/2**	112BL 4
368	3.8	135	1.3	**71/2**	112BL 4
333	4.2	150	3.2	**90/2**	112BL 4
326	4.3	153	1.3	**71/2**	112BL 4
326	4.3	153	0.8	**63/2**	112BL 4
264	5.3	189	2.8	**90/2**	112BL 4
264	5.3	189	1.1	**71/2**	112BL 4
250	5.6	200	0.8	**63/2**	112BL 4
237	5.9	210	2.7	**90/2**	112BL 4
226	6.2	221	1.2	**71/2**	112BL 4
209	6.7	239	2.5	**90/2**	112BL 4
197	7.1	253	1.2	**71/2**	112BL 4
179	7.8	278	2.3	**90/2**	112BL 4
161	8.7	310	1.8	**90/2**	112BL 4
161	8.7	310	1.0	**71/2**	112BL 4
151	9.3	331	1.7	**90/2**	112BL 4
144	9.7	346	3.2	**112/2**	112BL 4
137	10.2	364	1.2	**71/2**	112BL 4
128	10.9	388	2.2	**90/2**	112BL 4
126	11.1	396	2.8	**112/2**	112BL 4
114	12.3	438	2.1	**90/2**	112BL 4
113	12.4	442	3.2	**112/2**	112BL 4
100	14.0	499	1.8	**90/2**	112BL 4
100	14.0	499	0.9	**71/2**	112BL 4
97	14.5	517	3.0	**112/2**	112BL 4
93	15,1	531	3,6	**125**	112BL 4
88	16.0	570	1.6	**90/2**	112BL 4
87	16.1	574	0.8	**71/2**	112BL 4
86	16.3	581	2.8	**112/2**	112BL 4
82	17.1	609	1.5	**90/2**	112BL 4
79	17.7	631	2.7	**112/2**	112BL 4
71	19.8	706	1.3	**90/2**	112BL 4
70	19,9	701	2,9	**125**	112BL 4
69	20.2	720	2.4	**112/2**	112BL 4
65	21.4	763	1.2	**90/2**	112BL 4
65	21.7	773	2.3	**112/2**	112BL 4
56	25.0	891	1.0	**90/2**	112BL 4
56	25,1	885	2,4	**125**	112BL 4
55	25.4	905	1.8	**112/2**	112BL 4
48	29.1	1037	1.7	**112/2**	112BL 4
46	30,2	1065	2,1	**125**	112BL 4
46	30.5	1087	0.8	**90/2**	112BL 4
43	32.3	1151	1.5	**112/2**	112BL 4
37	38,2	1347	1,7	**125**	112BL 4
36	38.9	1386	1.3	**112/2**	112BL 4
34	40.7	1451	1.2	**112/2**	112BL 4
32	44,3	1561	1,4	**125**	112BL 4
31	44.7	1593	1.1	**112/2**	112BL 4

n_2 min^{-1}	ir	T2 Nm	FS'	PMP - PCP PMF - PCF	
5.5 kW	n_1= 2880 min^{-1} n_1= 1400 min^{-1}			112B 2 112BL 4	
29	48.9	1743	1.0	**112/2**	112BL 4
26	53,1	1872	1,2	**125**	112BL 4
24	57,5	2028	1,1	**125**	112BL 4
24	58.5	2041	0.9	**112/3**	112BL 4
7.5 kW	n_1= 2860 min^{-1} n_1= 1440 min^{-1}			112BL 2 132M 4	
1100	2.6	62	1.9	**71/2***	112BL 2
953	3.0	71	1.1	**63/2***	112BL 2
894	3.2	76	1.8	**71/2***	112BL 2
753	3.8	90	1.8	**71/2***	112BL 2
733	3.9	93	1.0	**63/2***	112BL 2
665	4.3	102	1.8	**71/2***	112BL 2
665	4.3	102	0.9	**63/2***	112BL 2
572	5.0	119	0.9	**63/2***	112BL 2
540	5.3	126	1.4	**71/2***	112BL 2
533	2.7	128	2.6	**90/2**	132M 4
485	5.9	140	3.2	**90/2**	112BL 2
461	6.2	148	1.6	**71/2***	112BL 2
461	6.2	148	0.9	**63/2***	112BL 2
403	7.1	169	1.6	**71/2***	112BL 2
367	7.8	186	2.8	**90/2**	112BL 2
343	4.2	198	2.4	**90/2**	132M 4
272	5.3	250	2.1	**90/2**	132M 4
244	5.9	279	2.0	**90/2**	132M 4
236	6.1	288	3.3	**112/2**	132M 4
215	6.7	317	1.9	**90/2**	132M 4
212	6.8	321	3.1	**112/2**	132M 4
185	7.8	369	1.8	**90/2**	132M 4
182	7.9	373	2.8	**112/2**	132M 4
166	8.7	411	1.4	**90/2**	132M 4
162	8.9	421	2.6	**112/2**	132M 4
148	9.7	458	2.4	**112/2**	132M 4
148	9.7	458	1.8	**90/2**	132M 4
132	10.9	515	1.7	**90/2**	132M 4
130	11.1	525	2.1	**112/2**	132M 4
117	12.3	581	1.6	**90/2**	132M 4
116	12.4	586	2.4	**112/2**	132M 4
115	12,5	585	3,1	**125**	132M 4
103	14.0	662	1.4	**90/2**	132M 4
99	14.5	685	2.3	**112/2**	132M 4
96	15,1	704	2,7	**125**	132M 4
90	16.0	756	1.2	**90/2**	132M 4
88	16.3	770	2.1	**112/2**	132M 4
84	17.1	808	1.1	**90/2**	132M 4
81	17.7	836	2.0	**112/2**	132M 4
73	19.8	936	1.0	**90/2**	132M 4
72	19,9	929	2,2	**125**	132M 4
71	20.2	955	1.8	**112/2**	132M 4
67	21.4	1011	0.9	**90/2**	132M 4
66	21.7	1025	1.7	**112/2**	132M 4
57	25,1	1174	1,8	**125**	132M 4
57	25.4	1200	1.3	**112/2**	132M 4
49	29.1	1375	1.3	**112/2**	132M 4
48	30,2	1412	1,6	**125**	132M 4

n_2 min^{-1}	ir	T2 Nm	FS'	PMP - PCP PMF - PCF	
7.5 kW	n_1= 2860 min^{-1} n_1= 1440 min^{-1}			112BL 2 132M 4	
45	32.3	1526	1.1	**112/2**	132M 4
38	38,2	1785	1,3	**125**	132M 4
37	38.9	1838	1.0	**112/2**	132M 4
35	40.7	1923	0.9	**112/2**	132M 4
33	44,3	2069	1,1	**125**	132M 4
32	44.7	2112	0.8	**112/2**	132M 4
27	53,1	2482	0,9	**125**	132M 4
25	57,5	2688	0,8	**125**	132M 4
9.2 kW	n_1= 1450 min^{-1}			132ML 4	
537	2.7	155	2.1	**90/2**	132ML 4
426	3.4	196	3.3	**112/2**	132ML 4
363	4.0	230	3.3	**112/2**	132ML 4
345	4.2	242	2.0	**90/2**	132ML 4
315	4.6	265	3.1	**112/2**	132ML 4
274	5.3	305	1.7	**90/2**	132ML 4
246	5.9	340	1.6	**90/2**	132ML 4
238	6.1	351	2.7	**112/2**	132ML 4
216	6.7	386	1.6	**90/2**	132ML 4
213	6.8	391	2.5	**112/2**	132ML 4
186	7.8	449	1.4	**90/2**	132ML 4
184	7.9	455	2.3	**112/2**	132ML 4
167	8.7	501	1.1	**90/2**	132ML 4
163	8.9	512	2.1	**112/2**	132ML 4
156	9.3	535	1.0	**90/2**	132ML 4
149	9.7	558	2.0	**112/2**	132ML 4
149	9.7	558	1.5	**90/2**	132ML 4
147	9,9	561	2,9	**125**	132ML 4
133	10.9	627	1.4	**90/2**	132ML 4
131	11.1	639	1.7	**112/2**	132ML 4
118	12.3	708	1.3	**90/2**	132ML 4
117	12.4	714	2.0	**112/2**	132ML 4
116	12,5	712	2,5	**125**	132ML 4
104	14.0	806	1.1	**90/2**	132ML 4
100	14.5	835	1.9	**112/2**	132ML 4
96	15,1	857	2,2	**125**	132ML 4
91	16.0	921	1.0	**90/2**	132ML 4
89	16.3	938	1.7	**112/2**	132ML 4
85	17.1	984	0.9	**90/2**	132ML 4
82	17.7	1019	1.7	**112/2**	132ML 4
73	19,9	1132	1,8	**125**	132ML 4
72	20.2	1163	1.5	**112/2**	132ML 4
67	21.7	1249	1.4	**112/2**	132ML 4
58	25,1	1430	1,5	**125**	132ML 4
57	25.4	1462	1.1	**112/2**	132ML 4
50	29.1	1675	1.0	**112/2**	132ML 4
48	30,2	1720	1,3	**125**	132ML 4
45	32.3	1859	0.9	**112/2**	132ML 4
38	38,2	2175	1,1	**125**	132ML 4
33	44,3	2520	0,9	**125**	132ML 4
27	53,1	3023	0,7	**125**	132ML 4
25	57,5	3275	0,7	**125**	132ML 4

E

1.7 Prestazioni motoriduttori PMP - PCP - PMF - PCF

1.7 PMP - PCP - PMF - PCF Gearmotors performances

1.7 Характеристики мотор-редукторов

11 kW

n_1= 2940 min^{-1} — 132M 2
n_1= 1455 min^{-1} — 160M 4

n_2 min^{-1}	ir	T2 Nm	FS'	PMP - PCP PMF - PCF	
1089	2.7	92	2.9	**90/2***	132M 2
865	3.4	115	4.5	**112/2**	132M 2
700	4.2	143	2.7	**90/2***	132M 2
555	5.3	180	2.4	**90/2***	132M 2
502	2.9	199	3.0	**112/2**	160M 4
428	3.4	233	2.7	**112/2**	160M 4
364	4.0	274	2.7	**112/2**	160M 4
316	4.6	316	2.6	**112/2**	160M 4
267	5,4	369	2,7	**125**	160M 4
239	6.1	418	2.3	**112/2**	160M 4
222	6,5	444	2,7	**125**	160M 4
214	6.8	466	2.1	**112/2**	160M 4
184	7.9	542	1.9	**112/2**	160M 4
178	8,2	556	2,7	**125**	160M 4
163	8.9	610	1.8	**112/2**	160M 4
150	9.7	665	1.7	**112/2**	160M 4
148	9,9	669	2,4	**125**	160M 4
131	11.1	761	1.4	**112/2**	160M 4
117	12.4	851	1.7	**112/2**	160M 4
116	12,5	849	2,1	**125**	160M 4
100	14.5	995	1.6	**112/2**	160M 4
97	15,1	1021	1,9	**125**	160M 4
89	16.3	1118	1.5	**112/2**	160M 4
82	17.7	1214	1.4	**112/2**	160M 4
73	19,9	1349	1,5	**125**	160M 4
72	20.2	1386	1.3	**112/2**	160M 4
67	21.7	1488	1.2	**112/2**	160M 4
58	25,1	1704	1,2	**125**	160M 4
57	25.4	1742	0.9	**112/2**	160M 4
50	29.1	1996	0.9	**112/2**	160M 4
48	30,2	2050	1,1	**125**	160M 4
38	38,2	2591	0,9	**125**	160M 4
33	44,3	3003	0,7	**125**	160M 4

15 kW

n_1= 2900 min^{-1} — 132ML 2
n_1= 1455 min^{-1} — 160L 4

n_2 min^{-1}	ir	T2 Nm	FS'	PMP - PCP PMF - PCF	
1074	2.7	127	2.1	**90/2***	132ML 2
853	3.4	160	3.3	**112/2**	132ML 2
725	4.0	188	3.2	**112/2**	132ML 2
690	4.2	197	2.0	**90/2***	132ML 2
630	4.6	216	3.1	**112/2**	132ML 2
547	5.3	249	1.7	**90/2***	132ML 2
502	2.9	271	2.2	**112/2**	160L 4
428	3.4	318	2.0	**112/2**	160L 4
364	4.0	374	2.0	**112/2**	160L 4
316	4.6	430	1.9	**112/2**	160L 4
267	5,4	503	2,0	**125**	160L 4
239	6.1	571	1.7	**112/2**	160L 4
222	6,5	606	2,0	**125**	160L 4
214	6.8	636	1.6	**112/2**	160L 4
184	7.9	739	1.4	**112/2**	160L 4
178	8,2	758	2,0	**125**	160L 4
163	8.9	832	1.3	**112/2**	160L 4
150	9.7	907	1.2	**112/2**	160L 4
148	9,9	912	1,8	**125**	160L 4
131	11.1	1038	1.1	**112/2**	160L 4

15 kW

n_1= 2900 min^{-1} — 132ML 2
n_1= 1455 min^{-1} — 160L 4

n_2 min^{-1}	ir	T2 Nm	FS'	PMP - PCP PMF - PCF	
117	12.4	1160	1.2	**112/2**	160L 4
116	12,5	1158	1,6	**125**	160L 4
100	14.5	1356	1.1	**112/2**	160L 4
97	15,1	1393	1,4	**125**	160L 4
89	16.3	1525	1.1	**112/2**	160L 4
82	17.7	1655	1.0	**112/2**	160L 4
73	19,9	1840	1,1	**125**	160L 4
72	20.2	1889	0.9	**112/2**	160L 4
67	21.7	2030	0.9	**112/2**	160L 4
58	25,1	2323	0,9	**125**	160L 4
48	30,2	2795	0,8	**125**	160L 4
38	38,2	3534	0,7	**125**	160L 4

18.5 kW

n_1= 2910 min^{-1} — 160L 2
n_1= 1460 min^{-1} — 180M 4
n_1= 970 min^{-1} — 200L 6

n_2 min^{-1}	ir	T2 Nm	FS'	PMP - PCP PMF - PCF	
1003	2.9	167	2.9	**112/2***	160L 2
856	3.4	196	2.7	**112/2***	160L 2
728	4.0	231	2.6	**112/2***	160L 2
633	4.6	265	2.5	**112/2***	160L 2
535	5,4	310	2,9	**125**	160L 2
477	6.1	352	2.2	**112/2***	160L 2
445	6,5	374	2,9	**125**	160L 2
428	6.8	392	2.1	**112/2***	160L 2
368	7.9	456	1.9	**112/2***	160L 2
355	8,2	467	2,9	**125**	160L 2
327	8.9	513	1.7	**112/2***	160L 2
300	9.7	559	1.6	**112/2***	160L 2
295	9,9	562	2,6	**125**	160L 2
268	5,4	635	1,6	**125**	180M 4
262	11.1	640	1.5	**112/2***	160L 2
235	12.4	715	1.6	**112/2***	160L 2
223	6,5	765	1,6	**125**	180M 4
201	14.5	836	1.5	**112/2***	160L 2
179	16.3	940	1.4	**112/2***	160L 2
178	8,2	957	1,6	**125**	180M 4
164	17.7	1021	1.4	**112/2***	160L 2
148	9,9	1151	1,4	**125**	180M 4
144	20.2	1165	1.2	**112/2***	160L 2
134	21.7	1252	1.2	**112/2***	160L 2
117	12,5	1461	1,2	**125**	180M 4
115	25.4	1465	1.0	**112/2***	160L 2
100	29.1	1678	0.9	**112/2***	160L 2
97	15,1	1758	1,1	**125**	180M 4
73	19,9	2322	0,9	**125**	180M 4
58	25,1	2933	0,7	**125**	180M 4

22 kW

n_1= 2925 min^{-1} — 180M 2
n_1= 1460 min^{-1} — 180L 4
n_1= 975 min^{-1} — 200L 6

n_2 min^{-1}	ir	T2 Nm	FS'	PMP - PCP PMF - PCF	
538	5,4	367	2,5	**125***	180M 2
447	6,5	442	2,5	**125***	180M 2
357	8,2	553	2,5	**125***	180M 2
297	9,9	665	2,2	**125***	180M 2
268	5,4	736	1,4	**125***	180L 4
223	6,5	885	1,4	**125***	180L 4

22 kW

n_1= 2925 min^{-1} — 180M 2
n_1= 1460 min^{-1} — 180L 4
n_1= 975 min^{-1} — 200L 6

n_2 min^{-1}	ir	T2 Nm	FS'	PMP - PCP PMF - PCF	
178	8,2	1108	1,4	**125***	180L 4
148	9,9	1333	1,2	**125***	180L 4
117	12,5	1692	1,1	**125***	180L 4
97	15,1	2036	0,9	**125***	180L 4
73	19,9	2689	0,7	**125***	180L 4

30 kW

n_1= 2945 min^{-1} — 200L 2
n_1= 1465 min^{-1} — 200L 4

n_2 min^{-1}	ir	T2 Nm	FS'	PMP - PCP PMF - PCF	
541	5,4	497	1,8	**125***	200L 2
450	6,5	599	1,8	**125***	200L 2
360	8,2	749	1,8	**125***	200L 2
299	9,9	901	1,6	**125***	200L 2
269	5,4	1000	1,0	**125***	200L 4
224	6,5	1203	1,0	**125***	200L 4
179	8,2	1505	1,0	**125***	200L 4
149	9,9	1811	0,9	**125***	200L 4
117	12,5	2299	0,8	**125***	200L 4
97	15,1	2767	0,7	**125***	200L 4

37 kW

n_1= 2950 min^{-1} — 200L 2
n_1= 1475 min^{-1} — 225S 4

n_2 min^{-1}	ir	T2 Nm	FS'	PMP - PCP PMF - PCF	
542	5,4	612	1,5	**125***	200L 2
451	6,5	737	1,5	**125***	200L 2
360	8,2	922	1,5	**125***	200L 2
299	9,9	1109	1,3	**125***	200L 2
236	12,5	1408	1,2	**125***	200L 2
196	15,1	1695	1,0	**125***	200L 2
148	19,9	2238	0,8	**125***	200L 2
118	25,1	2826	0,7	**125***	200L 2

N.B.
Tutte le potenze indicate si riferiscono alla potenza meccanica dei riduttori.
Per i riduttori contrassegnati con **(*)** è opportuno effettuare la verifica della potenza limite termico secondo le indicazioni riportate nel par. A-1.7.

NOTE.
The indicated power is based on the mechanical capacities of the gearboxes.
For the gearboxes marked with (*) it is aslo necessary to obey the therminal capacity like shown on chapter A-1.7.

ПРИМЕЧАНИЕ.
Все приведенные значения передаваемых мощностей вычислены на основе механической мощности. Для моделей отмеченных знаком (*) всегда необходимо выполнять проверку по термической мощности (см.раздел А-1.7)

PMP

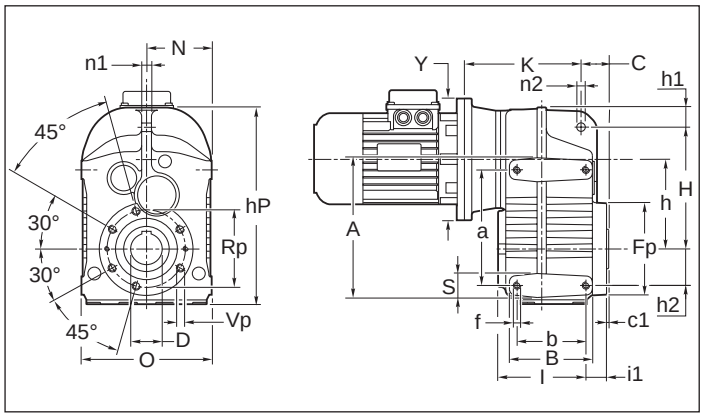

PMF

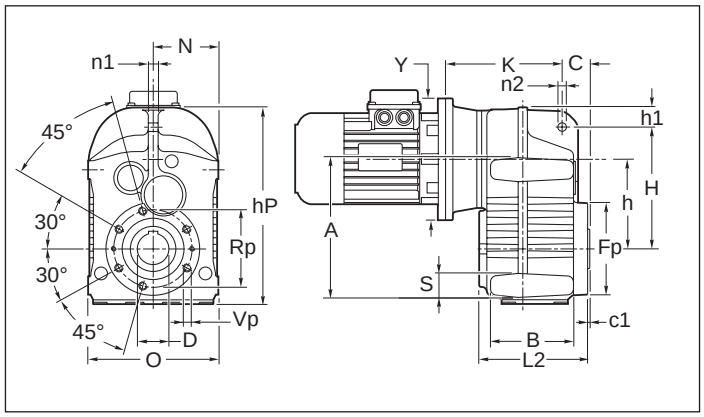

PMP F1 - F2

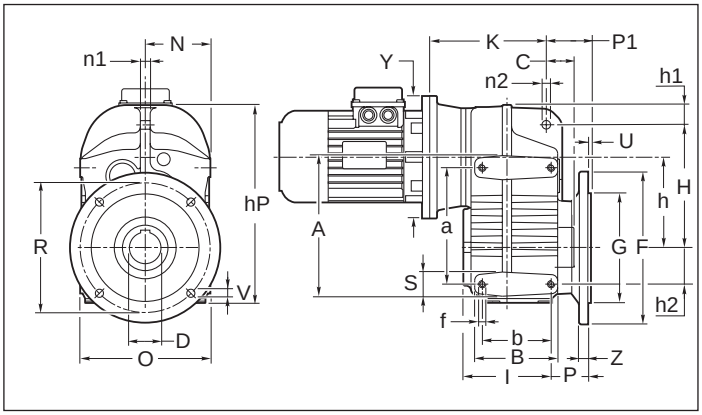

PMF F1 - F2

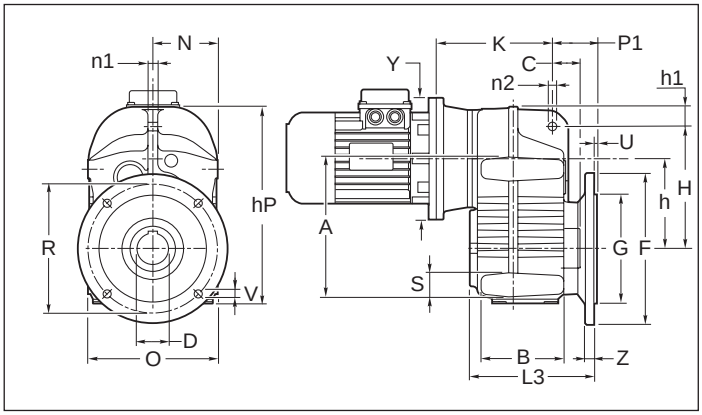

PMP P

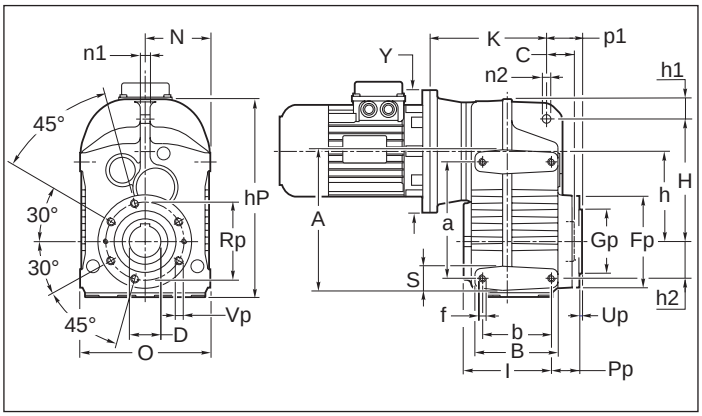

PMF P

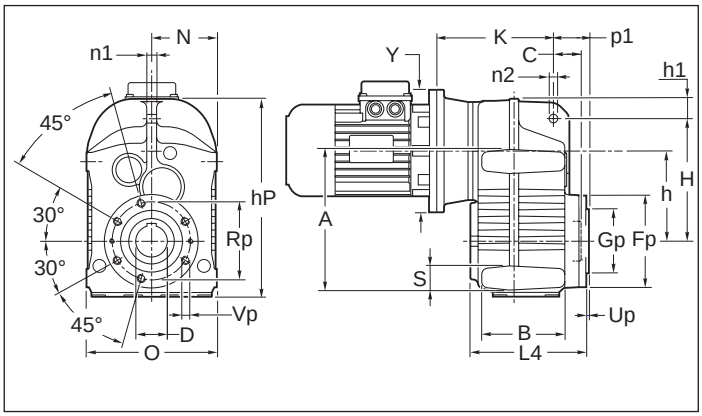

DownLoad 2D/3D Z4

Tab. 4.6

P.P P.F	a	A	b	B	C	c1	D H7	f	h	hP	H	h1	h2	l	l1	L2	L3	L4	N	n1	n2
63	115	135	77	95	31.5	2,5	30 (25) (28)	N° 8 M8x12	103. 5	240	152	23.5	31	96.5	20	116.5	143	128	P.F 84.5 P.P 82.5	12	14
71	145	170	93	120	35	3	35 (30) (32)	N° 8 M10x15	117	268	165	26	43	119	28	147	175	158	P.F 92 P.P 90	12	14
90	190	220	112	135	45	3.5	40 (42) (45) (48)	N° 8 M12x17	147	324	200	33	60	143	33.5	176.5	203.5	188.5	P.F 109 P.P 106	16	14
112	240	280	140	166	50	4	50 (55)	N° 8 M16x23	184	400	255	35.5	70	172.5	32.5	205	246	219	P.F 138 P.P 135	20	22
125	310	350	125	158	44.5	2.5	55 (60) (50)	N°8 M16x30	222	502	310	45	100	157	27	169	247	169	P.P 152.5	24	22

P.P P.F	S	Fp	Gp	O	p1	P1	Pp	Rp	Up	Vp		F	G g6	P	R	U	V	Z
63	20	105	80	P.F 169 P.P 165	43.5	59	31.5	90	3	N°6 M6x12	**F1**	160	110	46.5	130	3.5	N°4 ϕ 9	10
											F2	—	—		—	—	—	—
71	25	120	80	P.F 184 P.P 180	46	63.5	39	100	3	N°6 M8x14	**F1**	200	130	56	165	3.5	N°4 ϕ 11	12
											F2	160	110		130	3.5	N°4 ϕ 9.5	10
90	30	150	105	P.F 218 P.P 212	57	72	45.5	125	3.5	N°6 M12x18	**F1**	250	180	60.5	215	4	N°4 ϕ 13.5	15
											F2	—	—		—	—	—	—
112	40	175	125	P.F 276 P.P 270	63	91	46.5	150	3.5	N°6 M14x21	**F1**	300	230	73.5	265	4	N°4 ϕ 13.5	16
											F2	—	—		—	—	—	—
125	40	200	140	305	42	110	21	165	6	N°8 M12x20	**F1**	350	250	90	300	5	N°4 ø 18	18

E

Tab. 4.7

	IEC	63		71		90		112		125	
		Y	**K** (PM.)	**Y**	**K** (PM.)	**Y**	**K** (PM.)	**Y**	**K** (PM.)	**Y**	**K (PM.)**
PM. 2 stadi	**B5**	140	120 140*	160	159	200	205	250	255	250	204
		160	120 140*	200	159	250	205	300	255	300	204
		200	140	250	169	300	205	350	255	350	268
		250	150	—	—	—	—	—	—	400	273
	B14	120	140	120	159	200	205	—	—	—	—
		140	140	140	159	—	—	—	—	—	—
		160	150	160	169	—	—	—	—	—	—

	IEC	63		71		90		112	
		Y	**K** (PM.)	**Y**	**K** (PM.)	**Y**	**K** (PM.)	**Y**	**K** (PM.)
PM. 3 stadi	**B5**	140	125	140	153	160	175	200	215
		160	129	160	153 173*	200	190	250	230
		200	153	200	173	250	200	—	—
	B14	120	153	120	173	120	190	—	—
		—	—	140	173	140	190	—	—
		—	—	—	—	160	200	—	—

* Con calettatore in posizione standard. ** With shrink disc in standard positions.* * Со стяжной муфтой

PCP

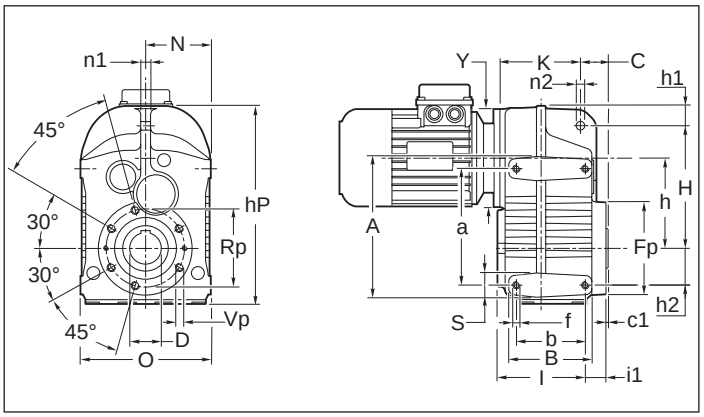

PCF

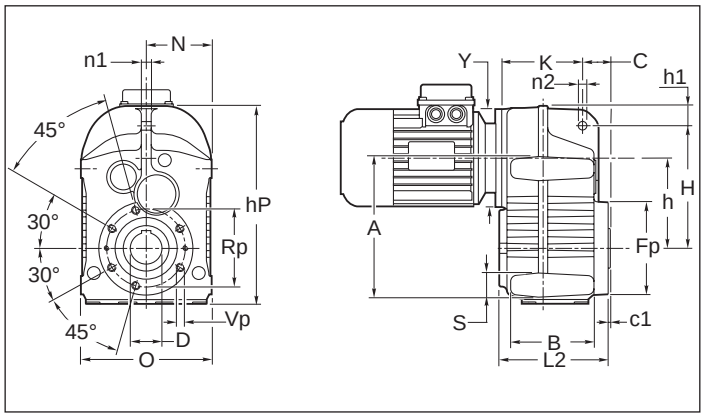

PCP F1 - F2

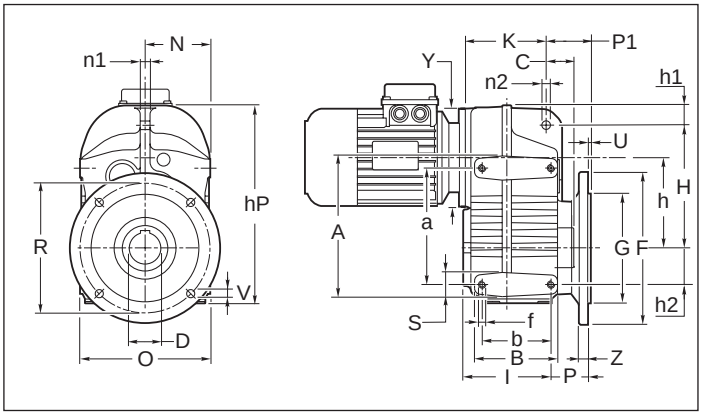

PCF F1 - F2

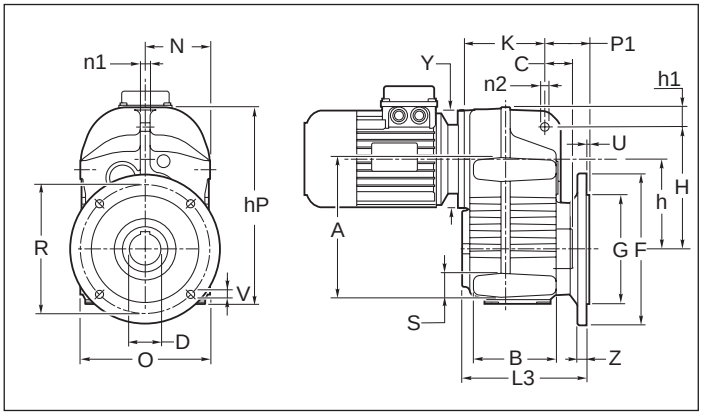

PCP P

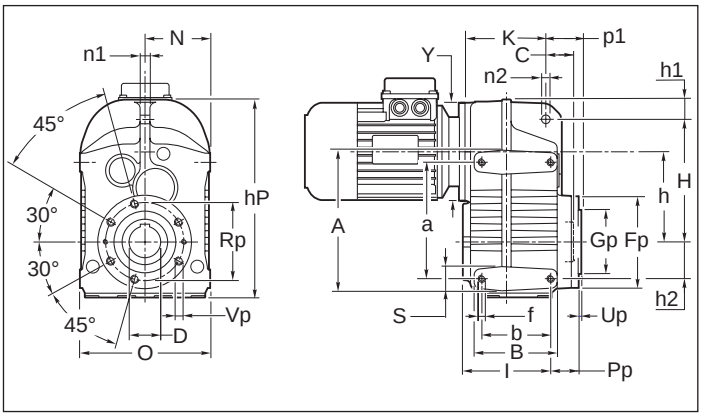

PCF P

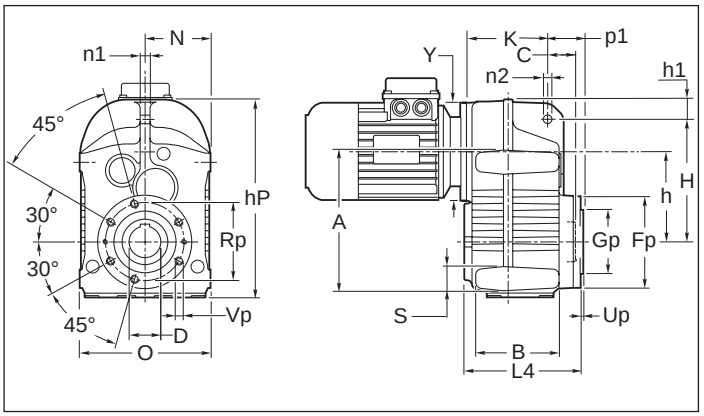

DownLoad 2D/3D Z4

Tab. 4.8

P.P P.F	a	A	b	B	C	c1	D H7	f	h	hP	H	h1	h2	l	l1	L2	L3	L4	N	n1	n2
63	115	135	77	95	31.5	2.5	30 (25) (28)	N° 8 M8x12	103.5	240	152	23.5	31	96.5	20	116.5	143	128	P.F 84.5 P.P 82.5	12	14
71	145	170	93	120	35	3	35 (30) (32)	N° 8 M10x15	117	268	165	26	43	119	28	147	175	158	P.F 92 P.P 90	12	14
90	190	220	112	135	45	3.5	40 (42) (45) (48)	N° 8 M12x17	147	324	200	33	60	143	33.5	176.5	203.5	188.5	P.F 109 P.P 106	16	14
112	240	280	140	166	50	4	50 (55)	N° 8 M16x23	184	400	255	35.5	70	172.5	32.5	205	246	219	P.F 138 P.P 135	20	22

P.P P.F	S	Fp	Gp	O	p1	P1	Pp	Rp	Up	Vp		F	G g6	P	R	U	V	Z
63	20	105	80	P.F 169 P.P 165	43.5	59	31.5	90	3	N°6 M6x12	**F1**	160	110	46.5	130	3.5	N°4 ϕ 9	10
											F2	—	—		—	—	—	—
71	25	120	80	P.F 184 P.P 180	46	63.5	39	100	3	N°6 M8x14	**F1**	200	130	56	165	3.5	N°4 ϕ 11	12
											F2	160	110		130	3.5	N°4 ϕ 9.5	10
90	30	150	105	P.F 218 P.P 212	57	72	45.5	125	3.5	N°6 M12x18	**F1**	250	180	60.5	215	4	N°4 ϕ 13.5	15
											F2	—	—		—	—	—	—
112	40	175	125	P.F 276 P.P 270	63	91	46.5	150	3.5	N°6 M14x21	**F1**	300	230	73.5	265	4	N°4 ϕ 13.5	16
											F2	—	—		—	—	—	—

E

Tab. 4.9

PC. 2 stadi	**63**		**71**		**90**		**112**	
	Y	**K** (PC.)	**Y**	**K** (PC.)	**Y**	**K** (PC.)	**Y**	**K** (PC.)
	140	81	140	114	160	131	200	163

PC. 3 stadi	**63**		**71**		**90**		**112**	
	Y	**K** (PC.)	**Y**	**K** (PC.)	**Y**	**K** (PC.)	**Y**	**K** (PC.)
	140	98	140	114	160	131	200	163

PRP

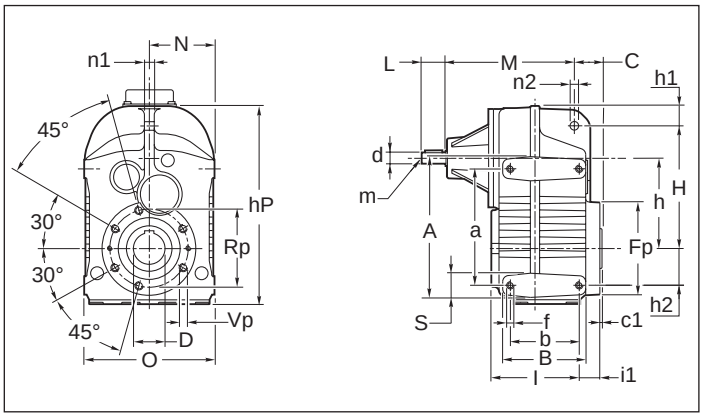

PRF

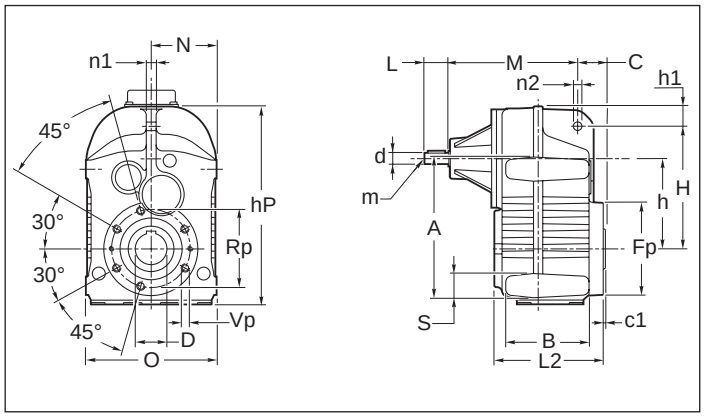

PRP F1 - F2

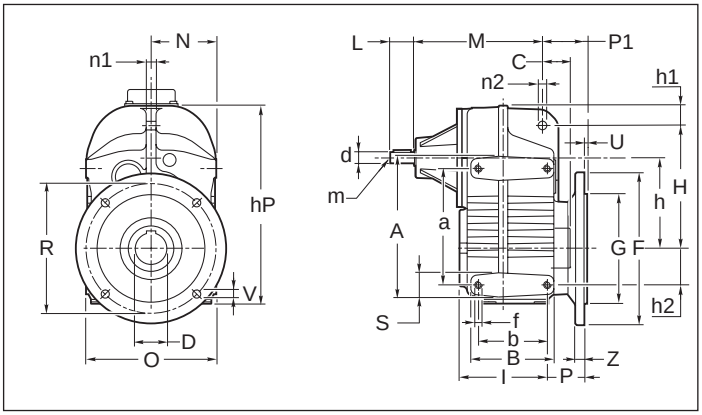

PRF F1 - F2

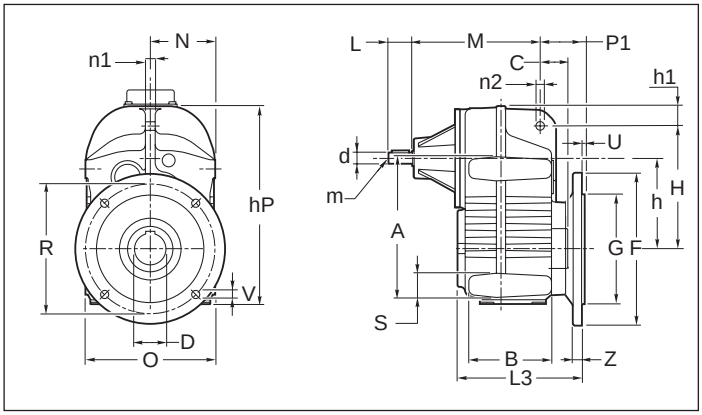

PRP P

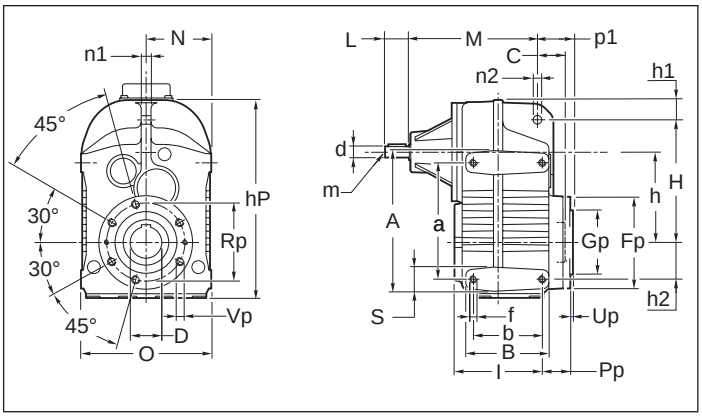

PRF P

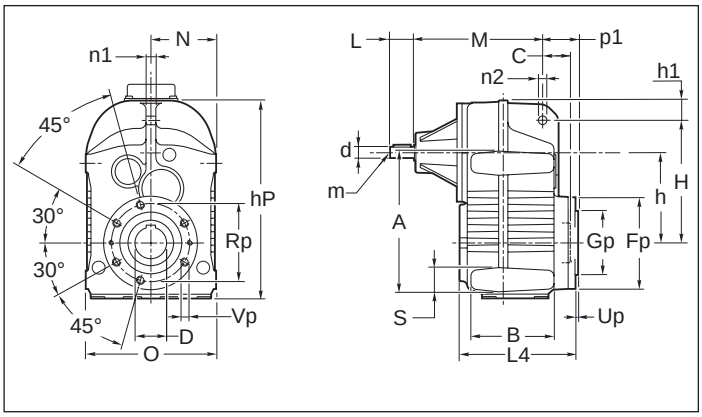

DownLoad 2D/3D Z4

Tab. 4.10

P.P P.F	a	A	b	B	C	c1	d j6	D H7	f	h	hP	H	h1	h2	l	l1	L	L2	L3	L4	m	M	N
63	115	135	77	95	31.5	2,5	16	30 (25) (28)	N° 8 M8x12	103.5	240	152	23.5	31	96.5	20	40	116.5	143	128	M6	148.5 2 st. 136.5 3 st.	P.F 84.5 P.P 82.5
71	145	170	93	120	35	3	16	35 (30) (32)	N° 8 M10x15	117	268	165	26	43	119	28	40	147	175	158	M6	163.5 2 st. 182 3 st.	P.F 92 P.P 90
90	190	220	112	135	45	3.5	19	40 (42) (45) (48)	N° 8 M12x17	147	324	200	33	60	143	33.5	40	176.5	203.5	188.5	M6	187 2 st. 209 3 st.	P.F 109 P.P 106
112	240	280	140	166	50	4	24	50 (55)	N° 8 M16x23	184	400	255	35.5	70	172.5	32.5	50	205	246	219	M8	223.5 2 s t. 239 3 st.	P.F 138 P.P 135
125	310	350	125	158	44.5	2.5	28	55 (60) (50)	N°8 N16x30	222	502	310	45	100	157	27	60	169	247	169	M8	252	152.5

E

P.P P.F	n1	n2	O	p1	P1	S	Fp	Gp	Pp	Rp	Up	Vp		F	G g6	P	R	U	V	Z
63	12	14	P.F 169	43.5	59	20	105	80	31.5	90	3	N°6 M6x12	**F1**	160	110	46.5	130	3.5	N°4 ϕ 9	10
			P.P 165										**F2**	—	—		—	—	—	—
71	12	14	P.F 184	46	63.5	25	120	80	39	100	3	N°6 M8x14	**F1**	200	130	56	165	3.5	N°4 ϕ 11	12
			P.P 180										**F2**	160	110		130	3.5	N°4 ϕ 9.5	10
90	16	14	P.F 218	57	72	30	150	105	45.5	125	3.5	N°6 M12x18	**F1**	250	180	60.5	215	4	N°4 ϕ 13.5	15
			P.P 212										**F2**	—	—		—	—	—	—
112	20	22	P.F 276	63	91	40	175	125	46.5	150	3.5	N°6 M14x21	**F1**	300	230	73.5	265	4	N°4 ϕ 13.5	16
			P.P 270										**F2**	—	—		—	—	—	—
125	**24**	**22**	P.P 305	42	110	40	200	140	21	165	6	N°8 M12x20	**F1**	350	250	90	300	5	N° ø18	18

PARTICOLARE DEI FORI "t" NELLA FLANGIA P

Per il fissaggio al riduttore con i fori **"Vp"** considerare la lunghezza delle viti adeguate, e che la quota **"yt"** non è filettata (vedi disegno).

DETAIL "t" OF THE FLANGE P HOLES

When P-flange is used please consider that the threads **"Vp"** *are in gearcase and that Distance* ***"yt"*** *does not have a thread (see drawing).*

ОСОБЕННОСТИ ОТВЕРСТИЙ Р ФЛАНЦЕВ

При использовании Р фланцев необходимо учесть, что отверстие резьбой **"Vp"** имеет не нарезанную часть длинной **"yt"** (см.чертеж).

Fig. 4.11

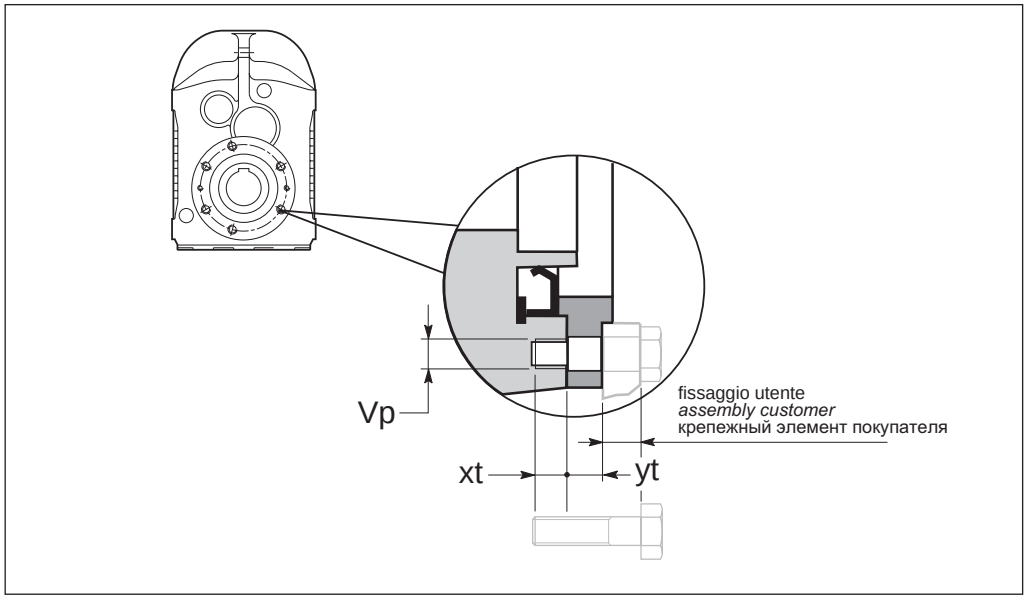

Tab. 4.12

P.P - P.F	Vp	xt	yt
63	N°6 M6	12	11,5
71	N°6 M8	14	11
90	N°6 M12	18	12
112	N°6 M14	21	14

N.B.
xt = profondità della parte filettata, utile per il fissaggio delle viti.

NOTE.
***xt** = thread length.*

ПРИМЕЧАНИЕ.
xt = Длина резьбы.

ALBERI LENTI | ***OUTPUT SHAFT*** | **ВЫХОДНОЙ ВАЛ**

Estremità d'albero uscita | ***Output shaft end*** | **Исполнение выходного вала**

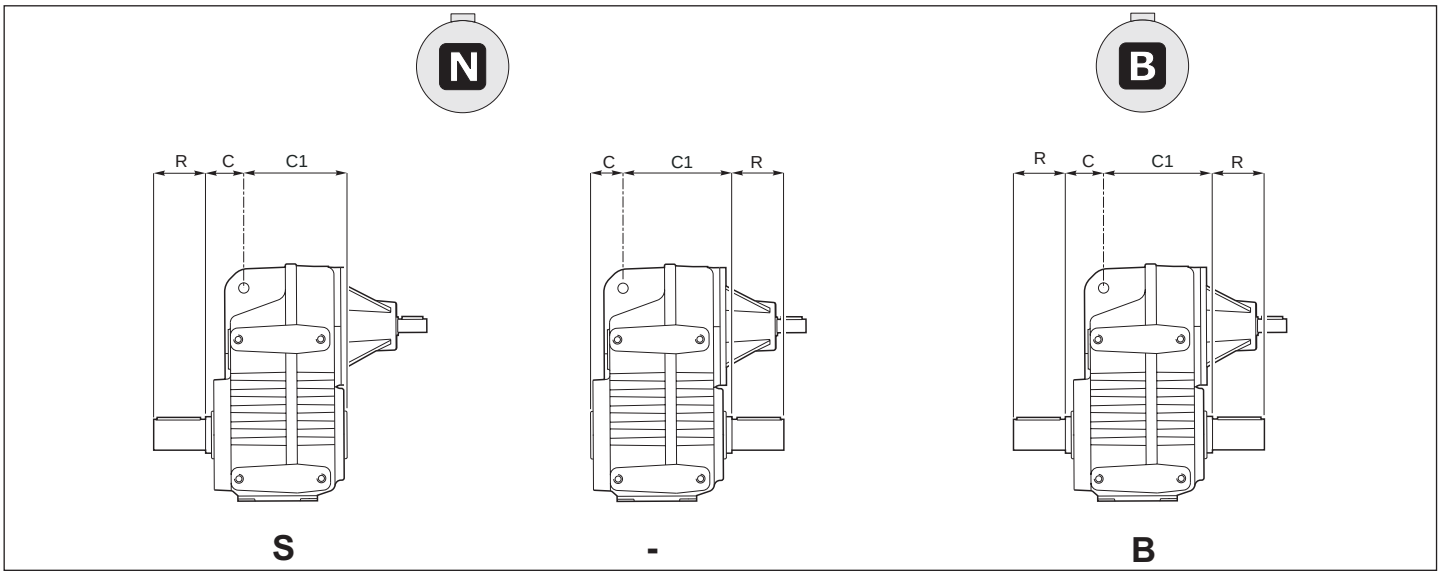

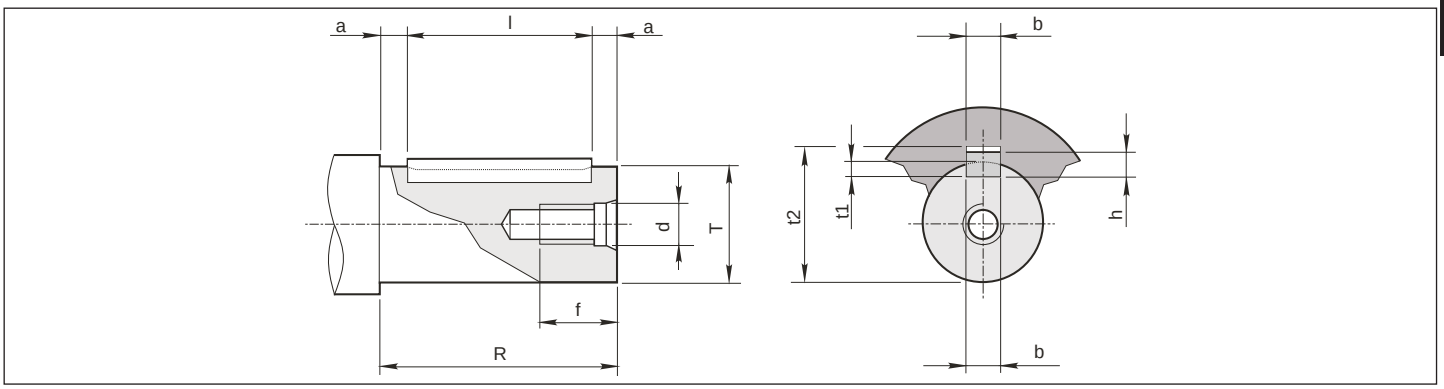

	Ø Albero *Ø Shaft* Ø Вал			Foro fil. testa Tapped hole Отверстие в торце		Cava *Keyway* Шпонка			Estremità d'albero *Shaft end* Выход вала		Linguetta *Key* Шпонка
	T	**C**	**C1**	**d**	**f**	**b**	**t1**	**t2**	**R**	**a**	**bxhxl**
63	30 g6	31.5	88.5	M 10	25	8	4	33.3	60	5	8X7X50
71	35 g6	35	115	M 10	25	10	5	38.3	70	5	10x8x60
90	40 g6	45	135	M 10	25	12	5	43.3	80	5	12x8x70
112	50 g6	50	160	M 12	32	14	5.5	53.8	100	5	14x9x90
125	55 g6	52	128	M 12	32	16	6	59.3	110	5	16x10x100

ALBERI LENTI | ***OUTPUT SHAFT*** | **ВЫХОДНОЙ ВАЛ**

Albero lento cavo | *Output shaft with keyway* | Полый вал с пазом под шпонку

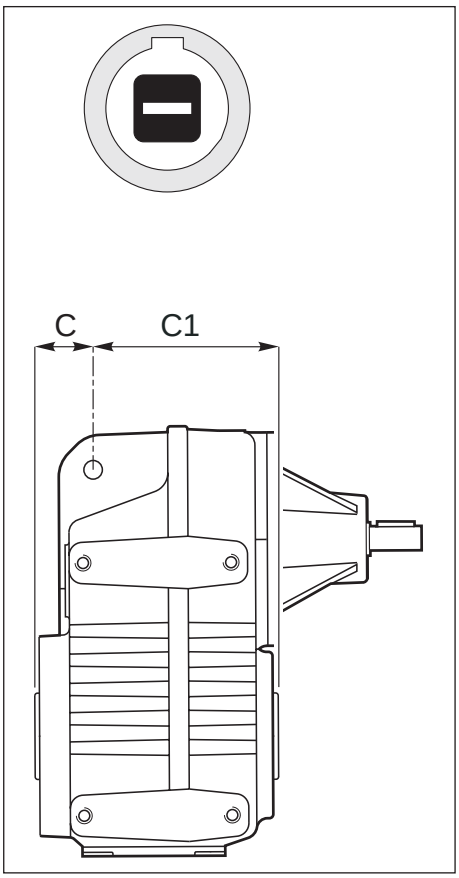

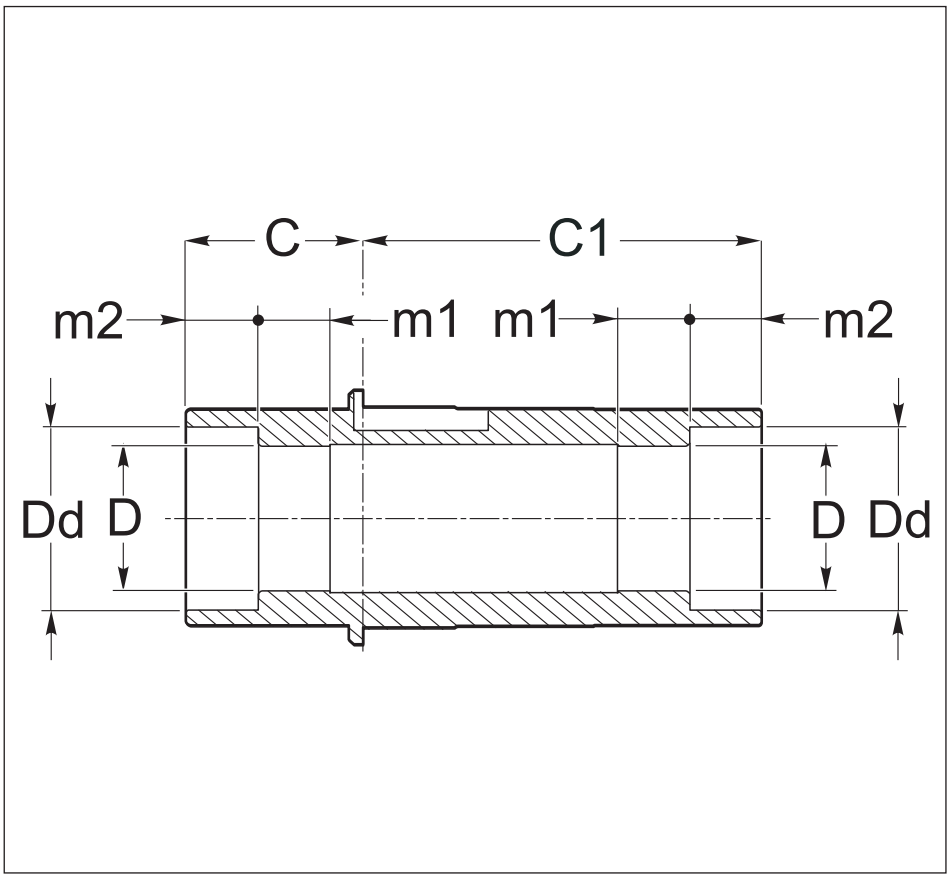

	63	71	90	112
C	31.5	35	45	50
C1	88.5	115	135	160
D H7	30 (25) (28)	35 (30) (32)	40 (42) (45) (48)	50 (55)
m1	15	30	35	35
m2	15	15	20	25
Dd	38	43	55	61

Perno macchina / *Customer shaft* / Ответный вал

	d1 h6	m3	Lm	m	H	L min	P	R	Ra	Rb
63	30 (25) (28)	20	25 (25) (25)	M 10 (M 8) (M 10)	88	50	29.8 (24.8) (27.8)	36		
71	35 (30) (32)	35	25	M 10	118	60	34.8 (29.8) (31.8)	42.5		
90	40 (42) (45) (48)	40	25	M 10	138	90	39.8 (41.8) (44.8) (47.8)	54.5		
112	50 (55)	35	32	M 12	158	110	49.8 (54.8)	60		

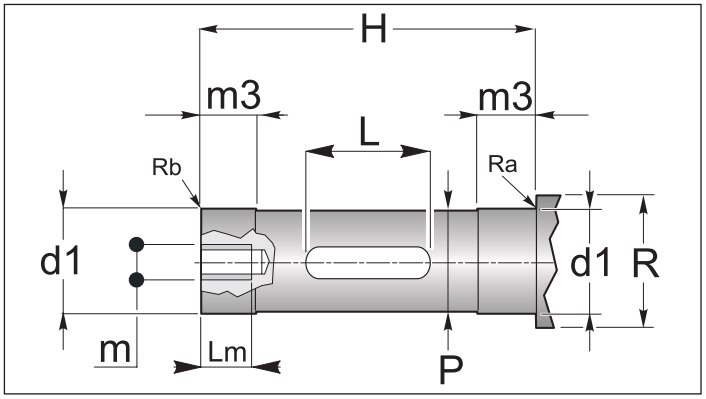

ALBERI LENTI

Albero lento cavo

OUTPUT SHAFT

Output shaft with keyway

ВЫХОДНОЙ ВАЛ

Полый вал с пазом под шпонку

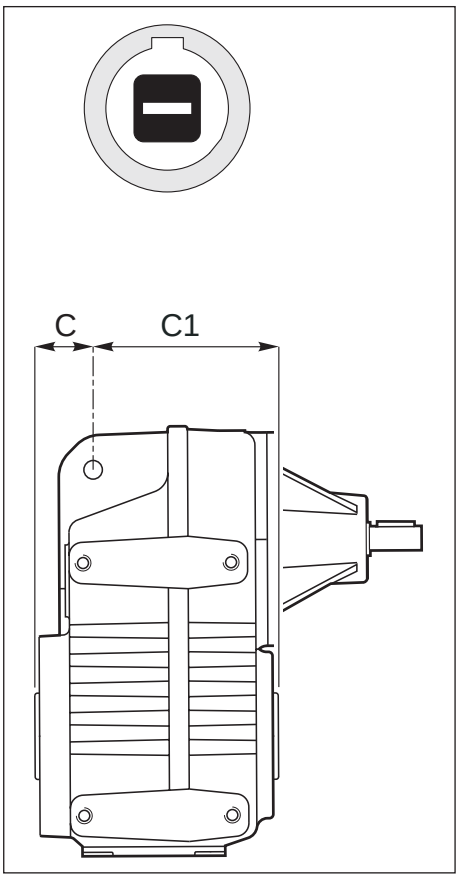

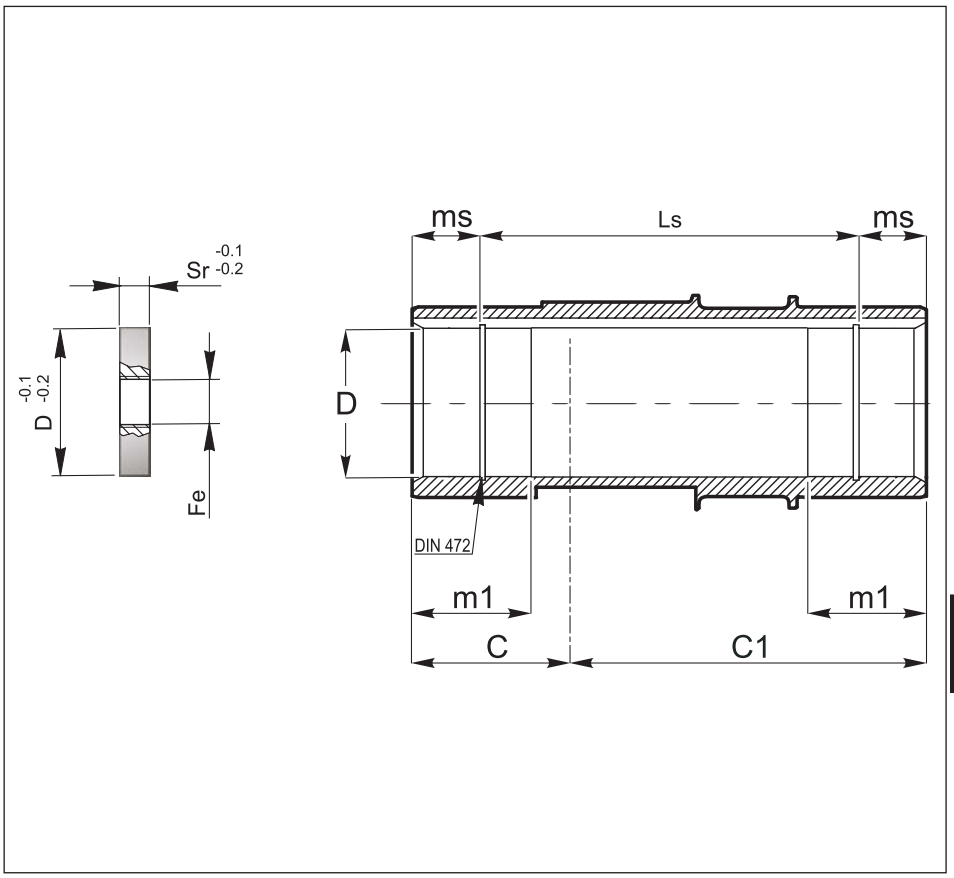

	125
C	52
C1	128
D H7	55 (60) (50)
m1	55
ms	17.5
Ls	145

Perno macchina / *Customer shaft* / Ответный вал

	d1 h6	**m3**	**Lm**	**m**	**H**	**L min**	**P**	**R**	**Ra**	**Rb**
125	55 (60) (50)	60	32	M 12	142	110	54.8 (59.8) (49.8)	65 (70) (60)		

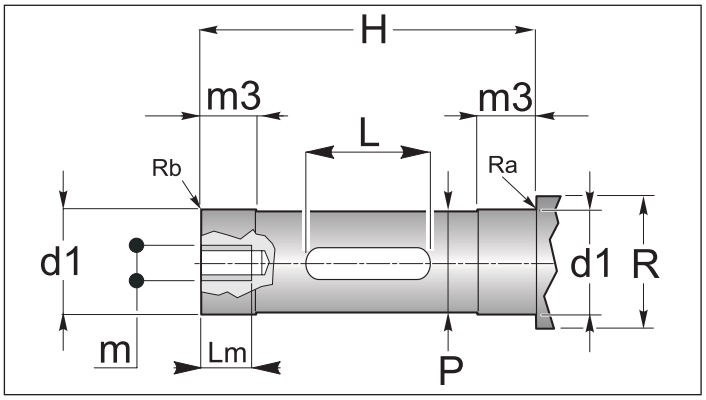

ALBERI LENTI | ***OUTPUT SHAFT*** | **ВЫХОДНОЙ ВАЛ**

Albero lento "Quick Locking" | *Output shaft "Quick Locking"* | Выходной вал "Quick Locking"

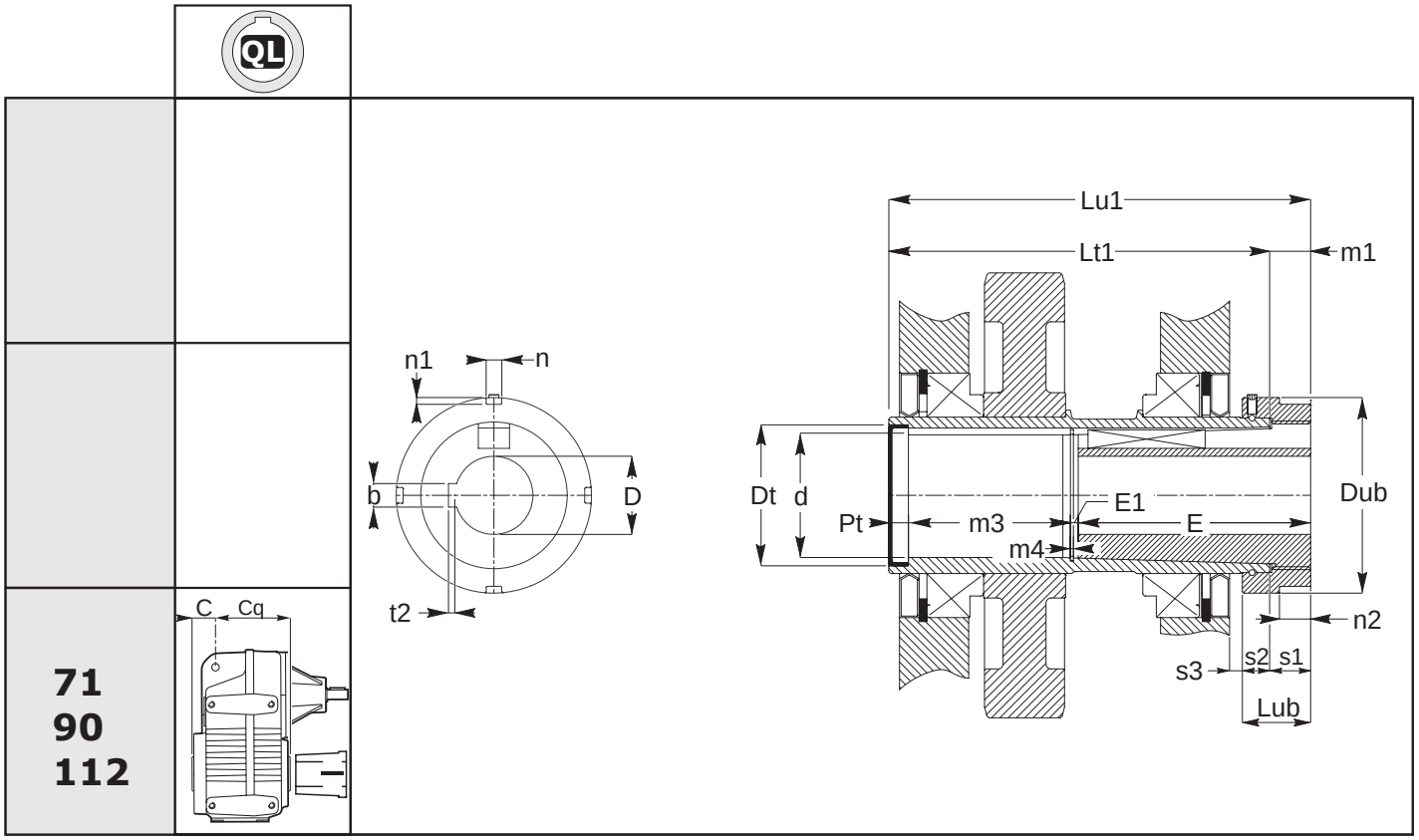

	71	90	112	125
C	35	45	50	44.5
Cq	111	126	141	135.5
d	35.2	49.2	54.2	60.2
dt	47	62	65	72
Dub	70	85	90	100
E	91	121	131	131
E1	3.5	3.5	3.5	3.5
Lt1	165	195	225	195
Lu1	186	216	246	216
Lub	35	35	35	35
m1	21	21	21	21
m3	84.5	83.5	101.5	71.5
m4	1.7	1.7	1.7	1.7
n2	15	15.5	15.5	16
s1	21	21	21	21
s2	14	14	14	14
s3	8	8	8.5	6.5
D H7	20 25 30	25 30 35 40 45	30 35 40 45 50	35 40 45 50 55
n	6	7	7	8
n1	2.5	3	3	3.5
b	**UNI 6604**			
t2				

ALBERI LENTI

Albero lento "Quick Locking"

OUTPUT SHAFT

Output shaft "Quick Locking"

ВЫХОДНОЙ ВАЛ

Выходной вал "Quick Locking"

Perno macchina / *Customer shaft* / Ответный вал

	C	de h6	G	L	Lu	R	b1	t1
71	1	(20) (25) (30)	10	40 50 60	90	5	**UNI 6604**	
90	1.5	(25) (30) (35) (40) (45)	10 10 10 5 5	50 60 70 80 90	120	5		
112	1.5	(30) (35) (40) (45) (50)	10 10 10 5 5	60 70 80 90 100	130	5		
125	1.5	(35) (40) (45) (50) (55)	10 10 10 5 5	70 80 90 100 100	130	5		

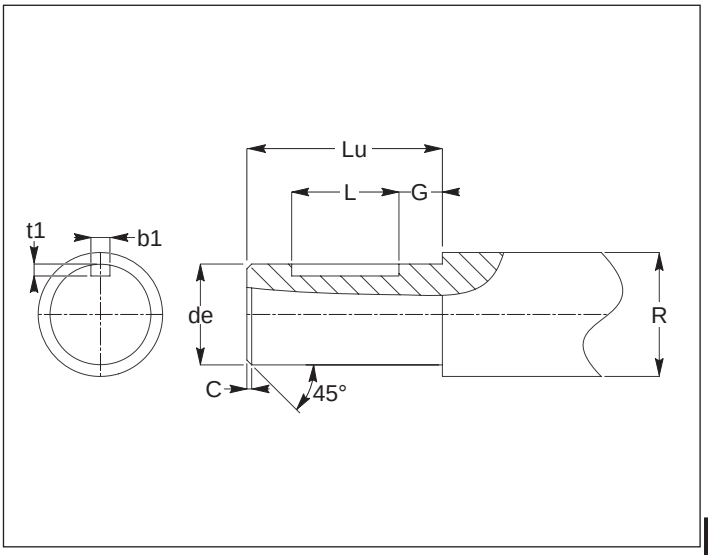

ALBERI LENTI

Albero con calettatore

OUTPUT SHAFT

Output shaft with shrink disc

ВЫХОДНОЙ ВАЛ

Полый вал со стяжной муфтой

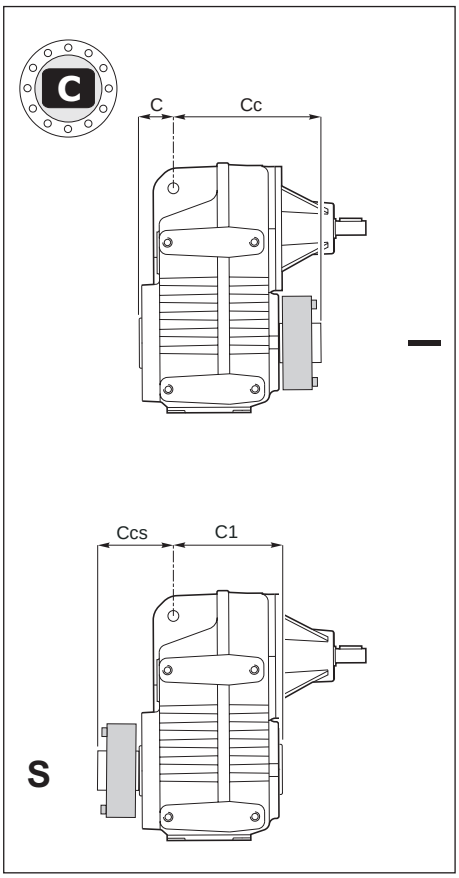

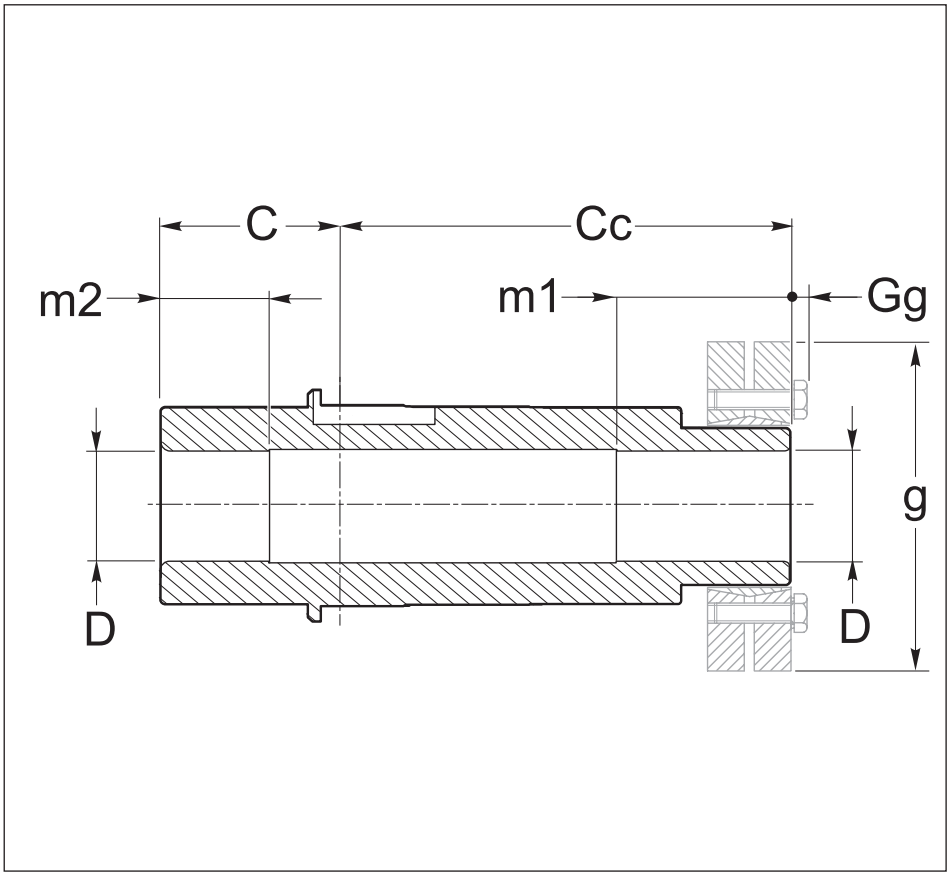

	63	71	90	112	125
C	31.5	35	45	50	44.5
Cc	113.5	140	165	195	170.5
C1	88.5	115	135	160	135.5
Ccs	56.5	60	75	85	79.5
D H7	30	35	40	50	55
m1	40	40	50	55	60
m2	25	25	30	40	50
g	72	80	90	110	115
Gg	4	4	6	1	4

Perno macchina / *Customer shaft* / Ответный вал

	d1 h6	H	m3	m4	P	R	Ra	Rb
63	30	145	45	30	29.8	36		
71	35	175	45	30	34.8	42.5		
90	40	210	55	35	39.8	54.5		
112	50	245	60	45	49.8	60		
125	55	215	65	55	54.8	65		

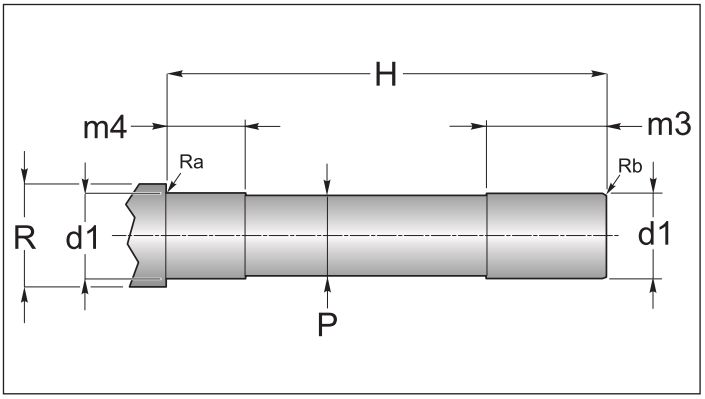

ALBERI LENTI

Estremità albero lento scanalato senza flangia brocciata

OUTPUT SHAFT

Splined output shaft without broached flange

ВЫХОДНОЙ ВАЛ

Шлицевой вал

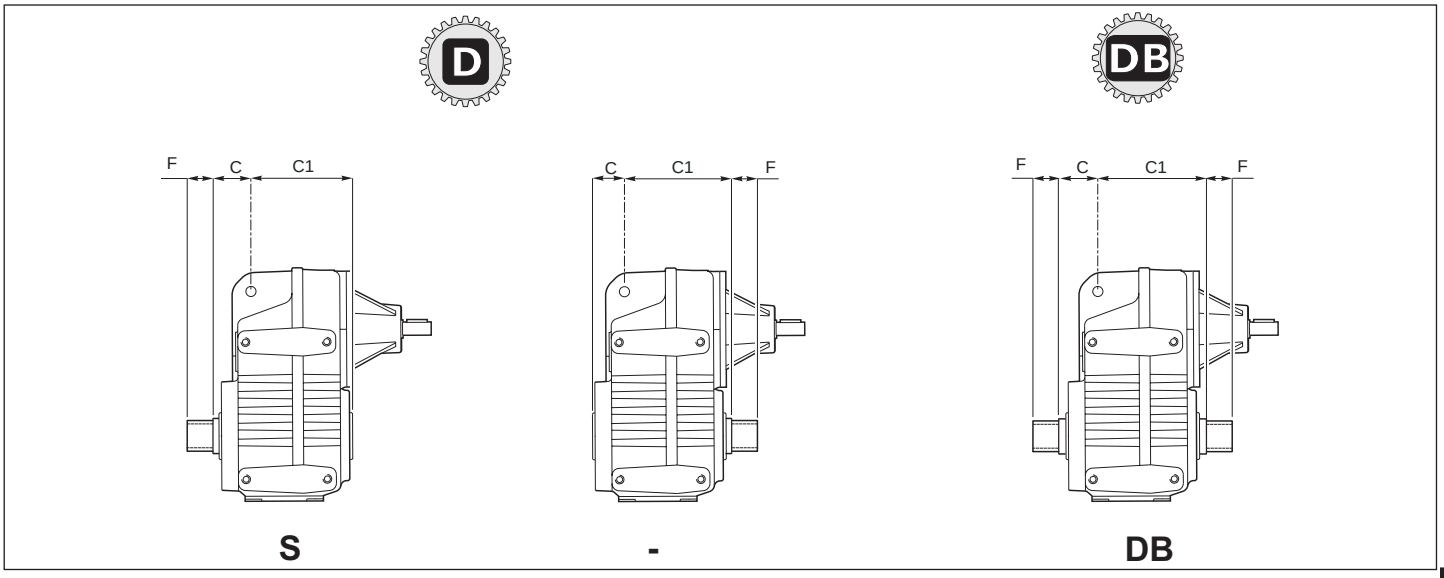

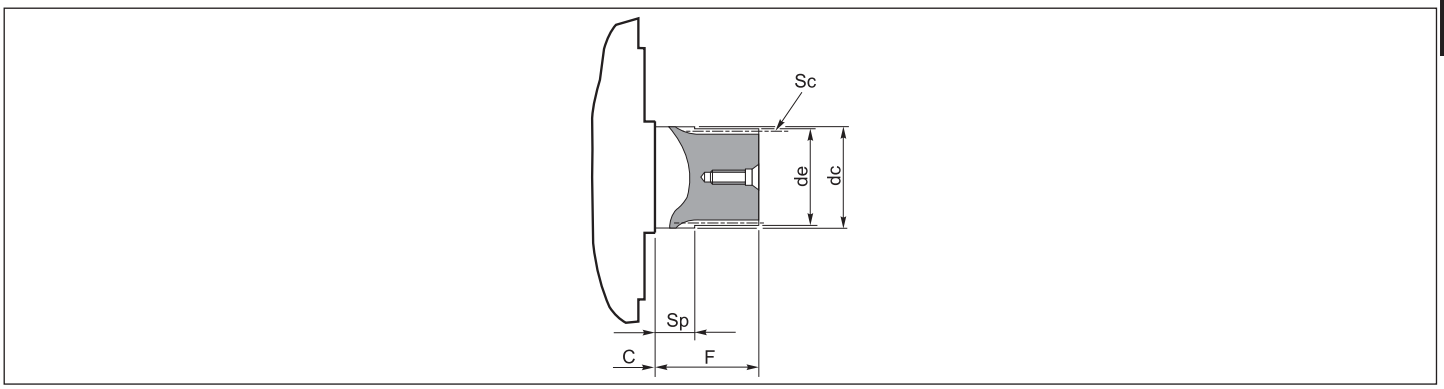

	C	C1	de (h10)	F	Profilo scanalato / *Splined profile* / Проциль шлицев					
					Sc	Z	mn	α	dc (f7)	Sp
63	31.5	88.5	*		28 x 25 DIN 5482	*				
71	35	115			35 x 31 DIN 5482					
90	45	135			40 x 36 DIN 5482					
112	50	160			50 x 45 DIN 5482					
125	44.5	135.5			70x64 DIN5482					

*Contattare il ns. servizio tecnico / *Contact our technical dept* / Свяжитесь с нашим техническим отделом

ALBERI LENTI | ***OUTPUT SHAFT*** | **ВЫХОДНОЙ ВАЛ**

Albero lento cavo scanalato | *Splined hollow shaft* | Полый шлицевой вал

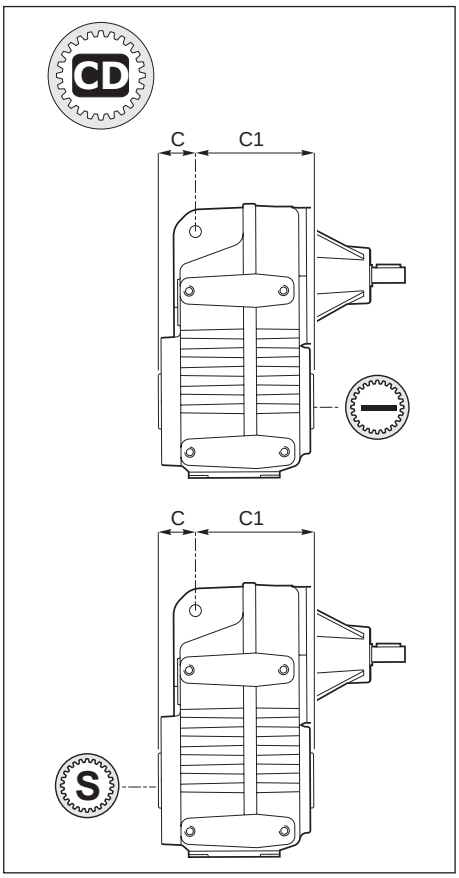

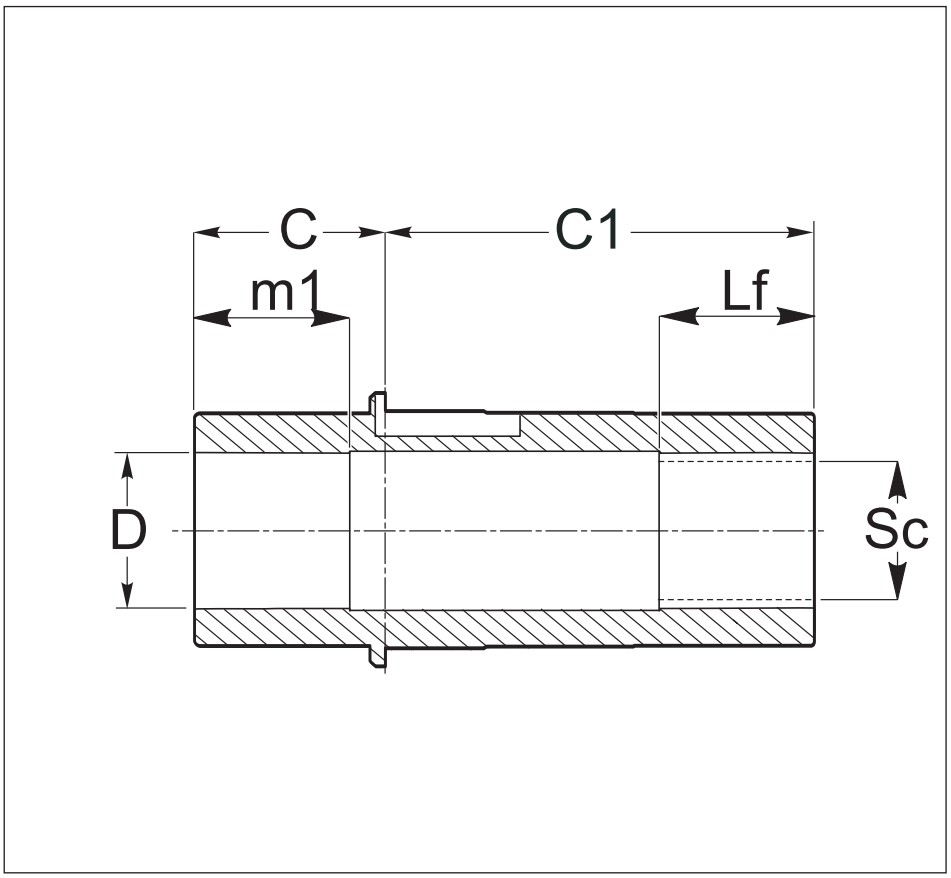

	63	71	90	112	125
C	31.5	35	45	50	44.5
C1	88.5	115	135	160	135.5
D H7	*	37	45	55	*
m1	*	40	55	60	*
Lf	*	45	55	65	*
Sc	28 x 25 DIN 5482	35 x 31 DIN 5482	40 x 36 DIN 5482	50 x 45 DIN 5482	55X50 DIN 5482

Perno macchina / *Customer shaft* / Ответный вал

	d1 h6	m3	H	P	R	Ra	Rb	Sc	F	Lf	L m	m
63												
71												
90	*							*				
112												
125												

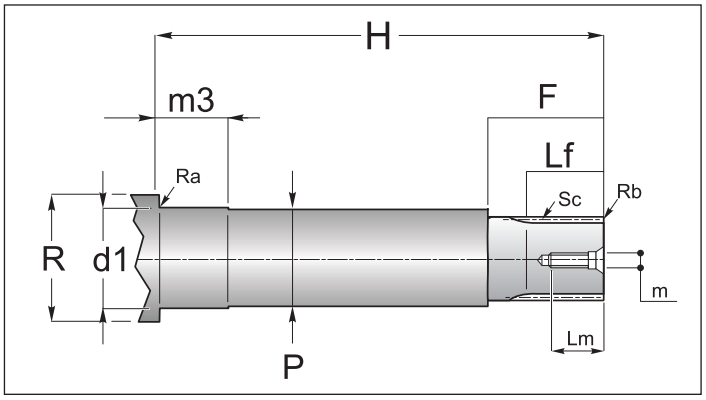

*Contattare il ns. servizio tecnico / *Contact our technical dept* / Свяжитесь с нашим техническим отделом

ALBERI LENTI

Estremità scanalata albero lento flangia brocciata

OUTPUT SHAFT

Splined output shaft and broached flange

ВЫХОДНОЙ ВАЛ

Шлицевой выходной вал с фланцем

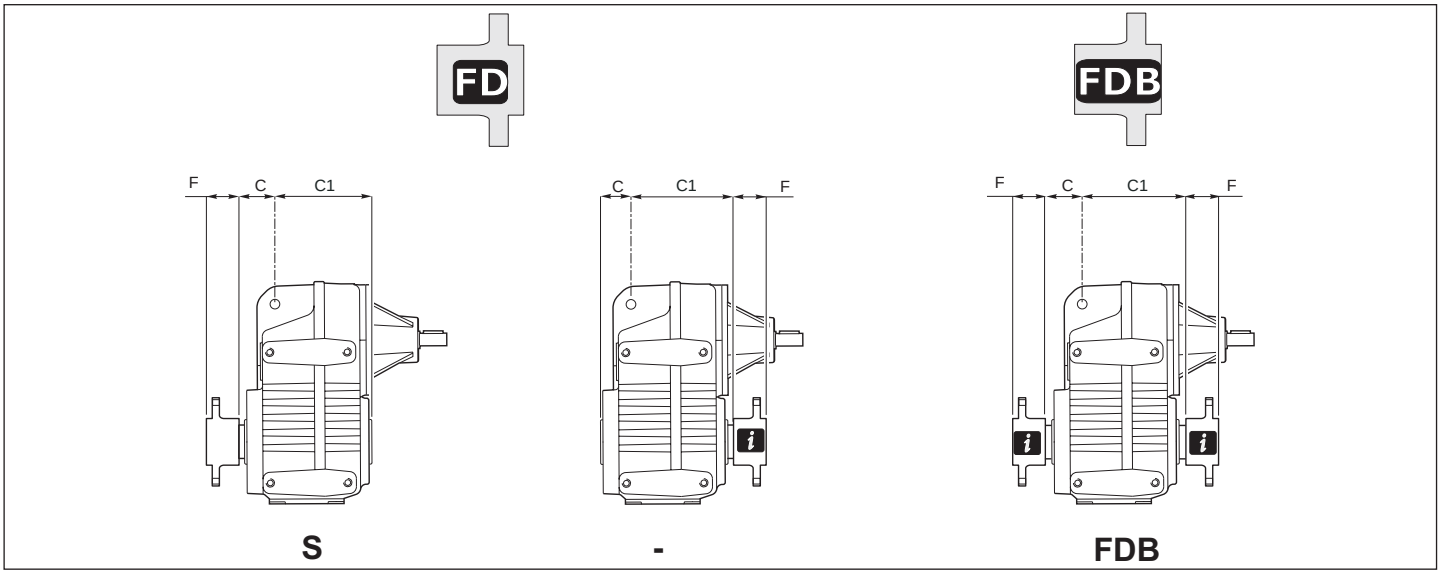

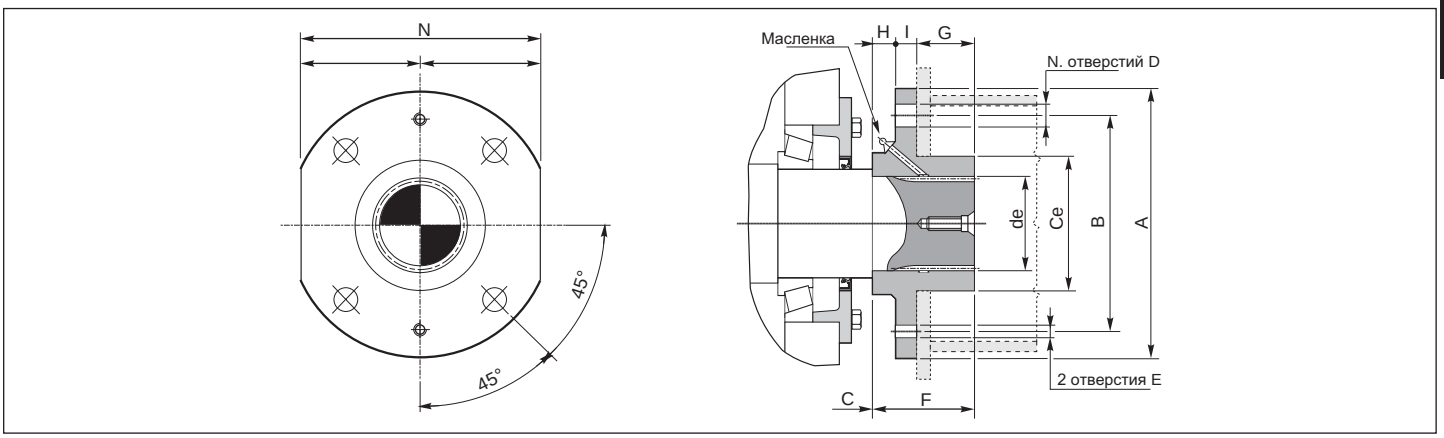

	Dimensioni generali / *General dimensions* / Общие размеры													
	de	∅ **A**	∅ **B**	∅ **C**	∅ **C**1	∅ **Ce** f8	N° Fori *holes* Кол-во отверстий	∅ **D**	**E**	**F**	**G**	**H**	**I**	**N** h9
63				31.5	88.5									
71				35	115									
90		*		45	135					*				
112				50	160									
125				44.5	135.5									

*Contattare il ns. servizio tecnico / *Contact our technical dept* / Свяжитесь с нашим техническим отделом

1.9 Accessori

ANTIVIBRANTE VKL

Per riduttori e motoriduttori pendolari.

1.9 Accessories

RUBBER BUFFER VKL

For shaft mounted gearboxes and geared motors.

1.9 Опции

РЕЗИНОВАЯ ВТУЛКА VKL

Для монтируемых на вал редукторов и мотор-редукторов

Fig. 4.15

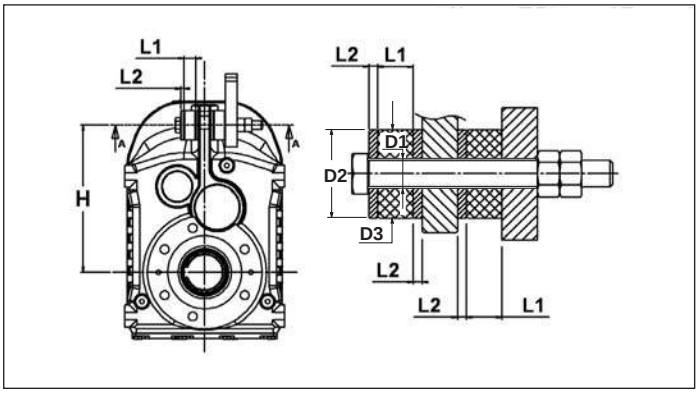

Tab. 4.15

P.P - P.F	D1	D2	D3	L1	L2	H
63	12.5	40	40	16	4	152
71	12.5	40	40	16	4	165
90	12.5	40	40	16	4	200
112	21	60	60	22	8	255
125	21	60	60	22	8	310

ALBERO LENTO SPORGENTE

Tutti i riduttori sono forniti con albero lento cavo. A richiesta, possono essere forniti kit di montaggio per alberi sporgenti comprensivi di linguette, rondelle e viti di fissaggio. Le dimensioni delle linguette sono conformi alle norme UNI 6604-69.

SINGLE OUTPUT SHAFTS

All gearboxes are supplied with hollow output shaft. On request there are available also assembly kits including output shafts, keys, washers and assembly screws. The dimensions of the keys are conform with UNI 6604-69.

ОДНОСТОРОННИЙ ВЫХОДНОЙ ВАЛ

Все редукторы изготавливаются с полым выходным валом. По запросу доступен комплект, вклю аю ий в себя цилиндрический выходной вал, шпонки, шайбы и крепежи. Размеры шпонки регламентируются UNI 6604-69.

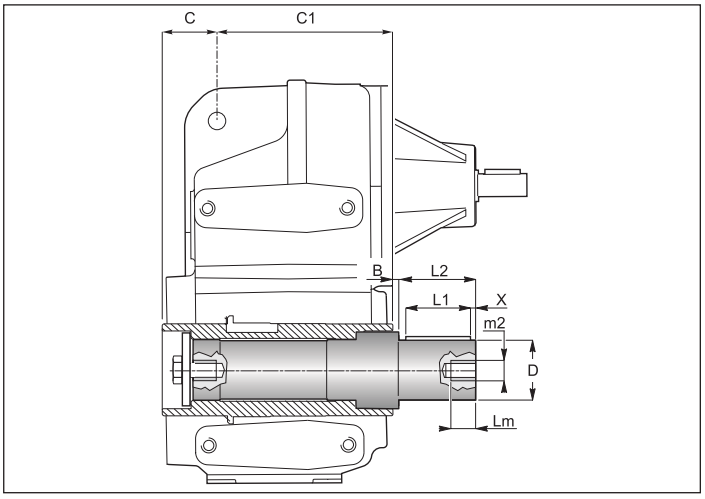

63-71-90-112

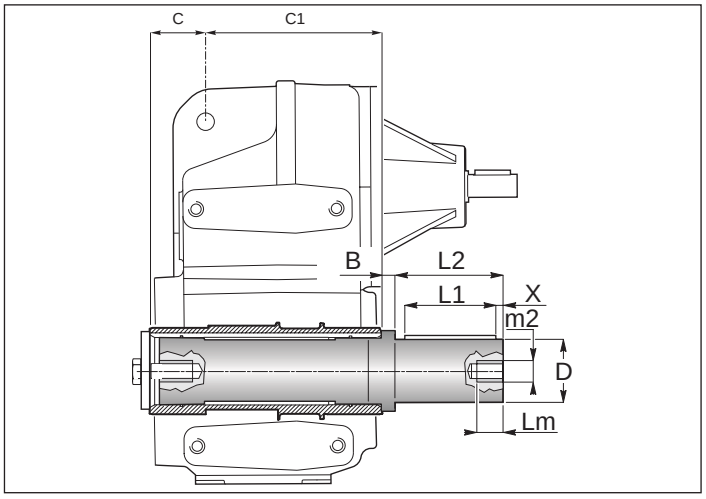

125

	B	C	C1	D g6	m_2	L_1	L_2	L_m	X
63*	1	31.5	88.5	30	M10	50	60	25	5
71*	1	35	115	35	M10	60	70	25	5
90*	1	45	135	40	M10	70	80	25	5
112*	1	50	160	50	M12	90	100	32	5
125*	26	44.5	135.5	55	M 12	100	110	32	5

* ATTENZIONE
L'albero lento sporgente è fornito per essere installato sulla versione del riduttore con albero **CAVO** con diametro **STANDARD**.

*ATTENTION
The output shaft is available only for standard hollow shaft diameter.

ВНИМАНИЕ:
Выходной вал доступен только для стандартных диаметров.

1.10 Linguette

1.10 Keys

1.10 Шпонки

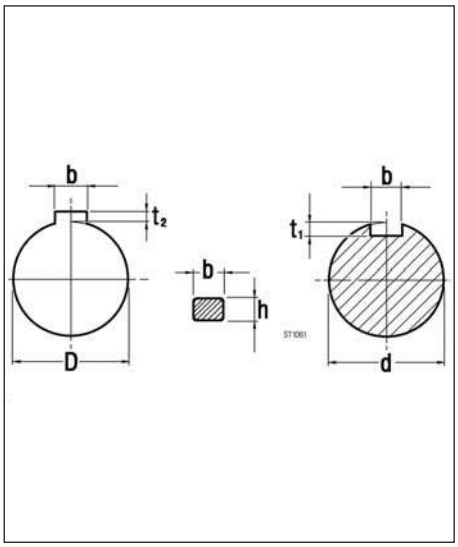

Albero entrata
Input shaft
Входной вал

Tab. 4.17

d	bxh	t1	
16	5x5	3	0/ +0.1
19	6x6	3.5	
24	8x7	4	0/ +0.2

Albero uscita
Output shaft
Выходной вал

D	bxh	t2	
25	8x7	3.3	0/ +0.2
28	8x7	3.3	0/ +0.2
30	8x7	3.3	0/ +0.2
32	10x8	3.3	0/ +0.2
35	10x8	3.3	0/ +0.2
40	12x8	3.3	0/ +0.2
42	12x8	3.3	0/ +0.2
45	14x9	3.8	0/ +0.2
48	14x9	3.8	0/ +0.2
50	14x9	3.8	0/ +0.2
55	16x10	4.3	0/ +0.2
60	18x11	4.4	0/ +0.3

1.0 RIDUTTORI PARALLELI - PENDOLARI LUNGHI
SHAFT MOUNTED AND PARALLEL SHAFT GEARBOXES LONG VERSION
МОНТИРУЕМЫЕ НА ВАЛ ЦИЛИНДРИЧЕСКИЕ РЕДУКТОРЫ С УВЕЛИЧЕННЫМ МЕЖОСЕВЫМ РАССТОЯНИЕМ

PLM

PLR

PLC

				Pag. Page Стр.
1.1	Caratteristiche tecniche	*Technical characteristics*	Технические характеристики	**F2**
1.2	Designazione	*Designation*	Маркировка	**F2**
1.3	Versioni	*Versions*	Исполнения	**F5**
1.4	Lubrificazione	*Lubrication*	Смазка	**F6**
1.5	Carichi radiali e assiali	*Axial and overhung loads*	Радиальная и осевая нагрузки	**F7**
1.6	Prestazioni riduttori	*Gearboxes performances*	Характеристки редукторов	**F8**
1.7	Prestazioni motoriduttori	*Gearmotors performances*	Характеристки мотор-редукторов	**F17**
1.8	Dimensioni	*Dimensions*	Размеры	**F22**
1.9	Accessori	*Accessories*	Опции	**F42**
1.10	Linguette	*Keys*	Шпонки	**F43**

F

1.1 Caratteristiche tecniche

La progettazione di questi riduttori è stata impostata su una struttura monolitica particolarmente rigida che permette l'applicazione di elevati carichi.

I riduttori – motoriduttori paralleli o pendolari possono essere a 3 o 4 stadi.

1.1 Technical characteristics

The design of this series of gearboxes has been set up on a very rigid monolithic structure enabling the application of heavy loads.

Parallel shaft gearboxes or shaft mounted gearboxes and motorgearboxes have 3 or 4 stages.

1.1 Технические характеристики

Редукторы и мотор-редукторы данного типа сконструированы в цельном неразъемном корпусе, способном воспринимать повышенные нагрузки.

Цилиндрические редукторы или монтируемые на вал редукторы и мотор-редукторы деляться на 3х и 4х ступенчатые.

1.2 Designazione

1.2 Designation

1.2 Маркировка

	Grand. *Size* Габарит	Tipo *Type* Тип	*1	* 2	*3	ir	IEC	Tipo *Type* Тип	Grand. *Size* Габарит	Lunghezza *Lenght* Типоразмер
PLM	**25** **45** **65** **85** **95** **105** **115** **125** **135**	**—** **F1** **F2** **FA** **FB**	**—** **B** **C** **N** **D** **DB** **CD** **FD** **FDB** **QL** **L**	**—** Diametro foro opzionale Опциональный диаметр выходного вала Optioner Hohlwellen durchmesser	**—** **S**	Vedi tabelle prestazioni *See performance tables* См. таблицу характеристик	80 (B5) 80 (B14)	T TA .... H	56 315	A .... ML
PLR										
PLC*										

Designazione Motori / *Designation Motors* / Маркировки моторов **CT18IGBD1**

Esempio / *Example* / Пример

PLM 25 1: 23.8 80 B5

PLM 45 - 1:28.7 - T 71 A 4 B5

PLR 65 F1 1: 138.8

PLC 85 - 1:43.7 - T 80 B 4 B5

N.B.
* Non sono previste le versioni PLC 115-125-135.

NOTE.
** We don't supply the following type: PLC 115-125-135.*

ПРИМЕЧАНИЕ
* Не изготавливаются типы: PLC 115, 125, 135

Specifiche:

- **[*1] Albero uscita**:
  Nessuna indicazione = albero forato;
  B = albero bisporgente integrale
  C = albero forato con calettatore
  N = Sporgente Integrale
  D = Sporgente Scanalato
  DB = Bisporgente integrale Scanalato
  CD = Albero forato Scanalato
  FD = Flangia brocciata
  FDB = Flangia brocciata Bisporgente
  QL = Quick Locking
  L = Predisposizione "Quick Locking "

Specification:

- ***[*1] Output shaft**:*
  No indication = shaft with keyway;
  ***B** = Double integral output shaft*
  ***C** = hollow shaft with shrink disk*
  ***N** = Output shaft*
  ***D** = Splined output shaft*
  ***DB** =Double splined shaft*
  ***CD** =Splined hollow shaft*
  FD = *Broached flange*
  FDB =*Double broached flange*
  QL = Quick Locking
  L = Adjustement "Quick Locking "

Спецификация:

- **[*1] Выходной вал:**
  Не указано = Полый с пазом
  B = Двойной цилиндрический
  C = Полый со стяжной муфтой
  N = Выходной вал
  D = Односторонний шлицевой вал
  DB = Двусторонний шлицевой вал
  CD = Шлицевой полый вал
  FD = Фланцевый
  FDB =Двусторонний фланцевый
  QL = Quick Locking
  L = Подготовлен для "Quick Locking"

1.2 Designazione

- **[*2] Diametro albero**:
  Vedi tabella .

1.2 Designation

- ***[*2] Shaft diameter***:
  See table .

1.2 Маркировка

- **[*2] Диаметр выходного вала**:
  смотри таблицу

Grandezza *Size* Габарит	[*3]										
	–		C		N	B	D	DB	CD	FD	FDB
	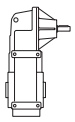		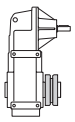		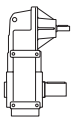	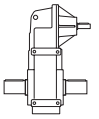	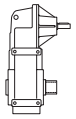	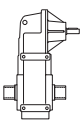	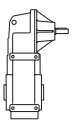	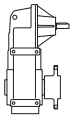	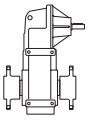
	Albero forato *Shaft with keyway* Полый вал со шпоночным пазом		Albero forato con calettatore *Hollow shaft with shrink disc* Полый вал со стяжной муфтой		Sporgente Integrale *Output shaft* Цилиндрический вал	Bisporgente integrale *Double output shaft* Двусторонний цилиндрический вал	Sporgente Scanalato Splined output shaft Шлицевой вал	Bisporgente integrale Scanalato Double splined shaft *Двусторонний шлицевой вал*	Albero forato Scanalato Splined hollow shaft Полый шлицевой	Flangia brocciata *Broached flange* Фланцевый	Flangia brocciata Bisporgente Double broached Двусторонний фланцевый
	Стандарт	Опция	Стандарт	Опция	Стандарт Опция		.				
	-	...	C	C...	N	B	D	DB	CD	FD	FDB
25	∅ 20	∅ 24 ∅19	∅ 20	-	∅ 20 Стандарт		-		-	-	
45	∅ 30	∅ 25	∅ 30	-	∅ 30 Стандарт		DIN 5482 35 x 31		DIN 5482 28 x 25	-	
65	∅ 35	∅ 30	∅ 35	-	∅ 35 Стандарт		DIN 5482 40 x 36		DIN 5482 35 x 31	DIN 5482 40 x 36	
85	∅ 45	∅ 50 ∅ 40	∅ 45	-	∅ 45 Стандарт		DIN 5482 58 x 53		DIN 5482 45 x 41	DIN 5482 58 x 53	
95	∅ 55	∅ 60 ∅ 50	∅ 55	-	∅ 55 Стандарт		DIN 5482 70 x 64		DIN 5482 55 x 50	DIN 5482 70 x 64	
105	∅ 60	∅ 70	∅ 60	∅ 70	∅ 60 Стандарт ∅ 70 Опция		FIAT 70		DIN 5482 70 x 64	FIAT 70	
115	∅ 70	∅ 80	∅ 70	∅ 80	∅ 70 Стандарт ∅ 80 Опция		FIAT 80		DIN 5482 80 x 74	FIAT 80	
125	∅ 90	-	∅ 90	-	∅ 90 Стандарт		FIAT 95		DIN 5482 90 x 84	FIAT 95	
135	∅ 100	-	∅ 100	-	∅ 100 Стандарт		DIN 5480 105 x 80		DIN 5482 100 x 94	DIN 5480 105 x 80	

Grandezza *Size* Габарит	QL 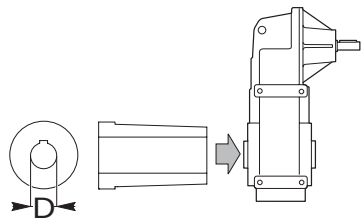 "Quick Locking "	L 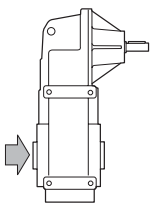 Predisposizione "Quick Locking " Adjustement "Quick Locking " Подготовлен для "Quick Locking "
85	∅ 25 - ∅ 30 - ∅ 35 - ∅ 40 - ∅ 45	Contattare nostro ufficio tecnico commerciale Please, contact our technical sales dept. Пожалуйста, свяжитесь с нашим терхнический отделом
95	∅ 35 - ∅ 40 - ∅ 45 - ∅ 50 - ∅ 55	
105	∅ 40 - ∅ 45 - ∅ 50 - ∅ 55 - ∅ 60	
115	∅ 45 - ∅ 50 - ∅ 55 - ∅ 60 - ∅ 65 - ∅ 70	
125	∅ 55 - ∅ 60 - ∅ 65 - ∅ 70 - ∅ 75 - ∅ 80	
135	∅ 70 - ∅ 75 - ∅ 80 - ∅ 85 - ∅ 90	

F

1.2 Designazione

- **[*3] Posizione Albero:**
  Nessuna indicazione = lato destro (standard);
  S = lato sinistro, montaggio dalla parte opposta (opzionale).

1.2 Designation

- ***[*3] Mounting Shaft:***
  No indication (standard) = on right side;
  ***S** = on left side, on the opposite.*

1.2 Маркировка

- **[*3] Положение вала:**
  Не указано (Стандарт) = справа;
  S = слева.

Quick Locking	QL	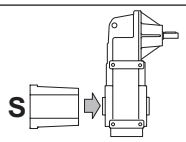
Albero forato con calettatore *Hollow shaft with shrink disc* Полый со стяжной муфтой	C	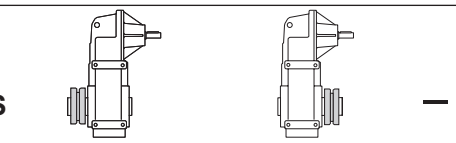
Sporgente Integrale *Output shaft* Цилиндрический вал	N	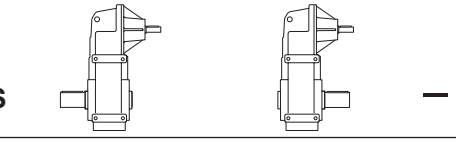
Sporgente Scanalato Splined output shaft Шлицевой вал	D	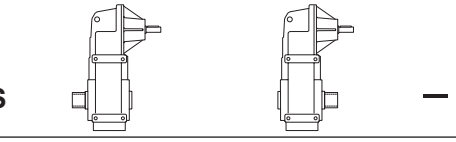
Albero forato Scanalato Splined hollow shaft Полый шлицевой вал	CD	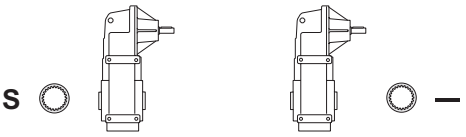
Flangia brocciata *Broached flange* Фланцевый	FD	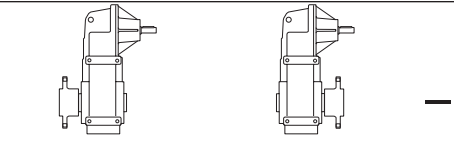

Altre specifiche:

- **[M1, M2, M3, M4, M5]** Posizioni di montaggio con indicazione dei tappi di livello, carico e scarico; se non specificato si considera standard la posizione **M6** (vedi par. 1.4).
- **[T]** Dispositivo antivibrante (vedi par. 1.9).
- **[2, 3, 4, 6, 7, 8]** Posizione della morsettiera del motore se diversa da quella standard (1), (5).

Further specification:

- ***[M1, M2, M3, M4, M5]** Mounting position with indication of breather, level and drain plugs; if not specified, standard position is **M6** (see par. 1.4).*
- ***[T]** Rubber buffer (see par. 1.9).*
- ***[2, 3, 4, 6, 7, 8]** Position of the motor terminal box if different from the standard one [1] (for gearmotors)*

Другие обозначения:

- Если при заказе монтажное положение не указано, редуктор будет оснащен пробками для стандартного монтажного положения **M6** (см.Часть 1.4).
- **[T]** Резиновая втулка (только для монтируемых на валу: см.Часть 1.9).
- Положения клемной коробки [2 , 3 , 4], отличаются от стандартного положения [1]

PLR (25-45-115-125-135)

1- STANDARD

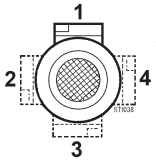

PLR (65-85-95-105)

STANDARD

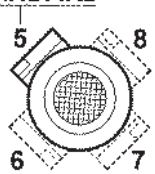

Posizione morsettiera
Terminal board position
Положение клеммной коробки

1.3 Versioni — *1.3 Versions* — 1.3 Исполнения

	PL.. (25-45-115-125)	PL..F.. (25-45-115-125-135)	PL.. (65-85-95-105)	PL..F.. (**) (65-85-95-105)
PLM... (IEC)	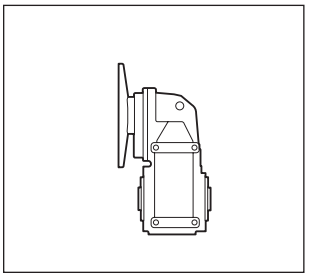	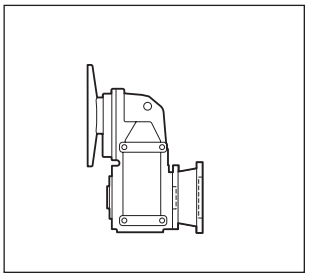	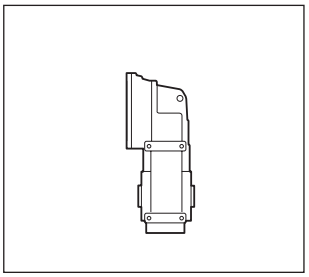	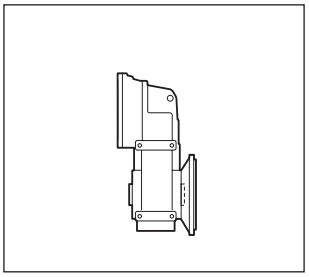
PLM... (KW)	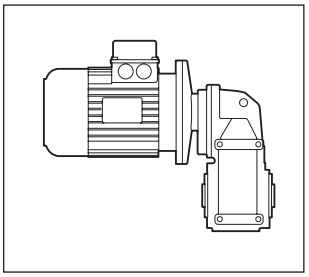	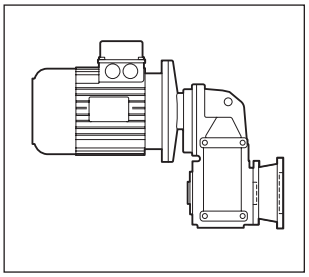	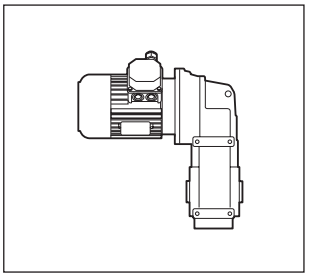	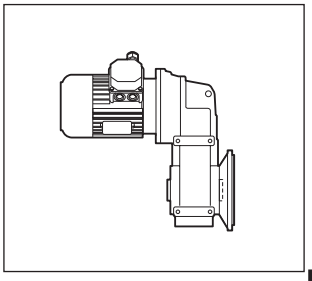
PLR...			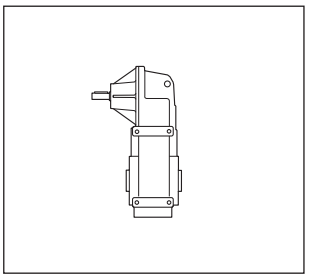	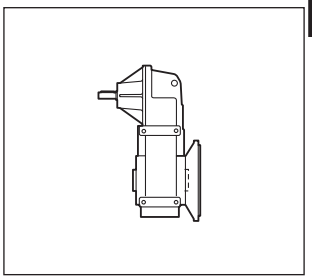
PLC			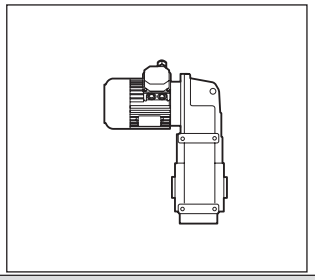	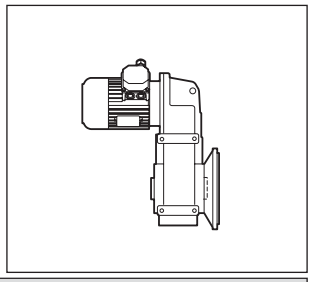

(**) Le flange sono disponibili nella versione standard solo come indicato in figura/Le Flange sono tutte modulari fatta eccezione per la grandezza 65.
Flanges are only available in standard version as shown in the figure/All flanges can be modulated except for dimension 65.
Фланцы доступны только в стандартном исполнении, как показано на рисунке / Все фланцы съемные, за исключением измерения 65.

PLR (25-45-115-125-135)

1- STANDARD

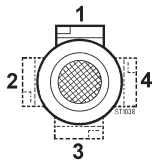

PLR (65-85-95-105)

STANDARD

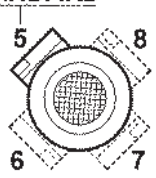

Posizione morsettiera
Terminal board position
Lage des Klemmenkastens

Senso di rotazione
Direction of rotation
Направление вращения

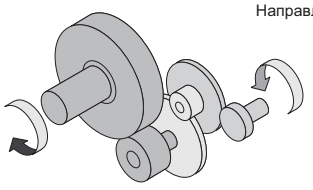

3 stadi/*stages*/ступени

1.4 Lubrificazione

Generalità
Si consiglia l'uso di oli a base sintetica. (Vedere a tale proposito le indicazioni riportate nel capitolo A).
Nella Tab. 1.1 sono riportati i quantitativi di olio necessari per il corretto funzionamento dei riduttori.

Prescrizioni in fase d'ordine e stato di fornitura
I riduttori della grandezza 25, 45, 65 sono forniti completi di olio sintetico di viscosità ISO 320. Per questi riduttori **è necessario** specificare la posizione di montaggio.
I riduttori nelle grandezze 85, 95, 105, 115, 125, 135 sono forniti predisposti per lubrificazione ad olio ma privi di lubrificante il quale potrà essere fornito a richiesta.
Per questi riduttori **è necessario** specificare la posizione di montaggio.

1.4 Lubrication

General information
The use of synthetic oil is recommended (see details in Chapter A).
Tab. 1.1 shows the quantities of oil required for correct parallel-shaft mounted gearbox performance.

Ordering phase requirements and state of supply
Size 25, 45, 65 gearbox are supplied with ISO 320 viscosity synthetic oil. ***It is necessary*** *to specify mounting position of this gearbox.*
Size 85 ,95, 105, 125, and 135 parallel - shaft mounted gearboxes are supplied pre-arranged for oil lubrication but without lubricant that can be requested separately.
It is necessary *to specify the mounting position with these gearboxes.*

1.4 Смазка

Общая информация
Рекомендуется использовать синтетические масла (см. Главу А). Таблица 1.1 отображает необходимое количество масла в зависимости от монтажного положения

Условия к заказу изделия
Редукторы 25, 45, 65 типоразмеров поставляются заправленными синтетическим маслом вызкостью ISO 320 сСт., **необходимо** указывать их монтажное положение.
Редукторы 85, 95, 105, 125 типоразмеров поставляются без смазки, которая должна быть заказана отдельно.
Необходимо указать требуемое монтажное положение для данных редукторов.

Posizioni di montaggio / *Mounting positions* / Монтажные положения

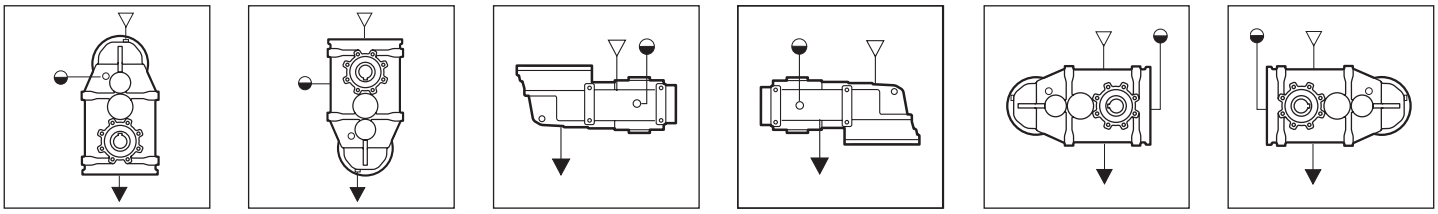

M1 **M2** **M3** **M4** **M5** **M6**

▽ Carico / *Breather plug* / Воздушный клапан
◒ Livello / *Level plug* / Уровневая пробка
▼ Scarico / *Drain plug* / Сливная пробка

Tab. 1.1

Quantità di lubrificante / *Lubricant Quantity* / Количество смазки (кг)									
PLM PLR PLC	Posizioni di montaggio / *Mounting Positions* / Монтажные положения						Stato di fornitura *State of supply* Состояние поставки	* n°. tappi olio * *No.of plugs* Кол-во пробок	Posizione di montaggio *Mounting position* Указание монтажа
	M1	**M2**	**M3**	**M4**	**M5**	**M6**			
25	0.700		0.600		0.500		Riduttori forniti completi di olio sintetico *Gearboxes supplied with synthetic oil* Редукторы поставляются заправленными синтетическим маслом	1	**Non necessaria** ***Not necessary*** **Не требуется**
45	1.300	0.900	1.300	1.300	1.200			1	
65	1.850	1.350	1.550	1.550	1.400			1	**Necessaria** ***Necessary*** **Необходимо**
85	3.700	2.400	3.150	2.900	2.300		Riduttori predisposti per lubrificazione ad olio *Gearboxes supplied ready for oil lubrication* Редукторы подготовленные к смазке	6	
95	6.100	4.550	5.250	4.550	3.550			6	
105	12.00	7.200	9.200	8.500	6.600			6	
115	20.00	12.50	15.30	13.300	11.00			6	
125	31.00	19.00	24.00	22.00	16.00			6	
135	41.00	30.00	30.00	32.70	20.00			6	
Le quantità di olio sono approssimative; per una corretta lubrificazione occorre fare riferimento al livello segnato sul riduttore.					Oil quantities listed in the table are approximate; to ensure correct lubrication, please refer to the level mark on the gear unit.			Приведенные значения необходимого количества масла приблизительны. При заправке редуктора маслом ориентируйтесь по пробке уровня масла.	

ATTENZIONE

A) Se in fase d'ordine la posizione di montaggio è omessa, il riduttore verrà fornito con i tappi predisposti per la posizione M6.
B) Il tappo di sfiato è allegato solo nei riduttori che hanno più di un tappo olio.
C) Eventuali forniture con predisposizioni tappi diverse da quella indicata in tabella, dovranno essere concordate.
D) Nei riduttori dove è necessario specificare la posizione di montaggio, la posizione richiesta è indicata nella targhetta del riduttore.

WARNING

A) It is necessary to specify the mounting position when ordering. If the mounting position is not specified in the ordering phase, the gearbox supplied will have plugs pre-arranged for position M6.
B) A breather plug is supplied only with gearboxes that have more than one oil plug.
C) The supply of gearboxes with different plug pre-arrangements has to be agreed with the manufacturer.
D) *The gearboxes that need a specific assembling position have the indication of it on the label of the gearbox.*

ВНИМАНИЕ

A) Если при заказе монтажное положение не было указано, редуктор будет укомплектован пробками для монтажной позиции М1.
B) Воздушными клапанами комплектуются только редукторы, имеющие более, чем одну пробку.
C) Иные варианты установки пробок должны быть согласованы с производителем

D) Для редукторов, в маркировке которых необходимо указывать монтажное положение, оно указывается на заводской табличке.

1.5 Carichi radiali e assiali

Quando la trasmissione del moto avviene tramite meccanismi che generano carichi radiali sull'estremità dell'albero, è necessario verificare che i valori risultanti non eccedono quelli indicati nelle tabelle.
Nella Tab. 1.2 sono riportati i valori dei carichi radiali ammissibili per l'albero veloce (Fr_1). Come carico assiale ammissibile contemporaneo si ha:

$$Fa_1 = 0.2 \times Fr_1$$

In Tab. 1.3 sono riportati i valori dei carichi radiali ammissibili per l'albero lento (Fr_2) .
Come carico assiale ammissibile contemporaneo si ha:

$$Fa_2 = 0.2 \times Fr_2$$

1.5 Axial and overhung load

Should transmission movement determine radial loads on the angular shaft end, it is necessary to make sure that resulting values do not exceed the ones indicated in the tables.
In Table 1.2 permissible radial load for input shaft are listed (Fr_1). Contemporary permissible axial load is given by the following formula:

$$Fa_1 = 0.2 \times Fr_1$$

In Table 1.3 permissible radial loads for output shaft are listed (Fr_2).
Permissible axial load is given by the following formula:

$$Fa_2 = 0.2 \times Fr_2$$

1.5 Радиальная и осевая нагрузки

При передаче вращения через механизмы, создающие радиальную нагрузку на вал (шкивы, муфты, звездочки), необходимо проверить, чтобы значения этих нагрузок не превышали указанные в таблице.
В таблице 1.2 приведены допустимые радиальной нагрузки (Fr_1) для входного вала. Для определения допустимой аксиальной нагрузки используйте формулу:

$$Fa_1 = 0.2 \times Fr_1$$

В таблице 1.3 приведены допустимые радильной нагрузки (Fr_1) для входного вала. Для определения допустимой аксиальной нагрузки используйте формулу:

$$Fa_2 = 0.2 \times Fr_2$$

Tab. 1.2

n_1 [min^{-1}]	Fr_1 [N] PLR.										
	25/3	25/4	45/3	45/4	65/3	85/3	95/3	105/3	115/3	125/3	135/3
2800	-				430	520	600	600	1000	1250	*
1400					550	700	800	800	1200	1500	*
900					600	800	920	920	1300	1600	*
500					850	1100	1300	1300	1500	1800	*

Tab. 1.3

n_2 [min^{-1}]	Fr_2 [N] PLM. - PLR. - PLC.								
	25	45	65	85	95	105	115	125	135
160	1300	3550	5775	8000	14000	17500	22100	24800	32000
125	1300	3750	6875	10000	16000	18000	22500	26000	33500
90	1800	4000	7000	10000	16000	19000	23500	27000	35200
60	1800	4500	7550	10600	18000	23000	27500	34200	44600
40	1800	5000	8400	11800	20000	29000	34000	41000	53200
25	2300	5000	8750	12500	20000	30000	40000	50000	60000
16	2300	5000	8750	12500	20000	32500	43000	57000	65000
10	2800	5000	8750	12500	20000	32500	43000	57000	65000
5	3000	5000	8750	12500	20000	32500	43000	57000	65000

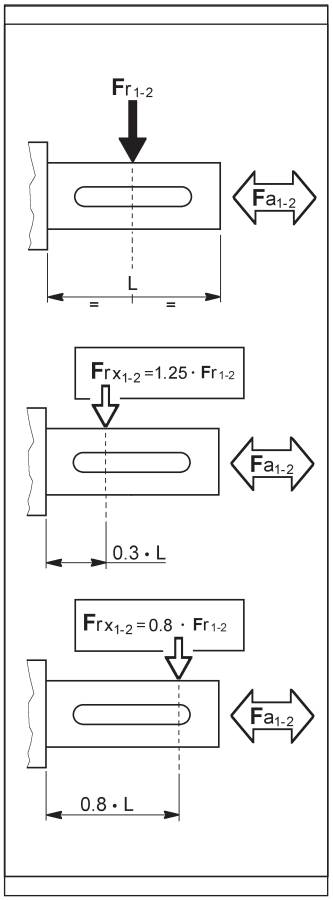

* Richiedere ad Ufficio Tecnico/ *Request to our Technical Dept.* / Обратитесь в наш технический отдел

I carichi radiali indicati nelle tabelle si intendono applicati a metà della sporgenza dell'albero lento standard (vedi fig. 8.14) e sono riferiti ai riduttori operanti con fattore di servizio 1. Valori intermedi relativi a velocità non riportate possono essere ottenuti per interpolazione considerando però che Fr_1 a 500 min^{-1} e Fr_2 a 5 min^{-1} rappresentano i carichi massimi consentiti. Per i carichi non agenti sulla mezzeria dell'albero lento o veloce si ha:

a 0.3 della sporgenza:

$$Fr_x = 1.25 \times F_{r1-2}$$

a 0.8 dalla sporgenza:

$$Fr_x = 0.8 \times F_{r1-2}$$

The radial loads shown in the tables are applied on the middle of standard shaft extensions (see fig.8.14). Base of these values is a service factor 1.
Values for speeds that are not listed can be obtained through interpolation but it must be considered that Fr_1 at 500 min^{-1} and Fr_2 at 5 min^{-1} represent the maximum allowable loads.
For radial loads which are not applied on the middle of the shafts, the following values can be calculated:

at 0.3 from extension:

$$Fr_x = 1.25 \times F_{r1-2}$$

at 0.8 from extension:

$$Fr_x = 0.8 \times F_{r1-2}$$

Радиальные нагрузки указанные в таблицах соответствуют точке приложения усилия к центру вала и применимы к редукторам с сервис-факторам 1. Не указанные промежуточные значения скоростей, могут быть получены путем интерполяции, но необходимо учитывать, что Fr_1 при 500 min^{-1} и Fr_2 при 5 min^{-1} представляют собой максимально допустимые нагрузки. Значения нагрузок, которые приложены не по осевой линии выходного вала могут быть будут получены расчетом:

При 0.3L:

$$Fr_x = 1.25 \times F_{r1-2}$$

При 0.3L:

$$Fr_x = 0.8 \times F_{r1-2}$$

PLR 25/3

4.6

ir	n_1 = 2800 min^{-1}				n_1 = 1400 min^{-1}				n_1 = 900 min^{-1}				n_1 = 500 min^{-1}				IEC
	n_2	T_{2M}	P	RD	n_2	T_{2M}	P	RD	n_2	T_{2M}	P	RD	n_2	T_{2M}	P	RD	
	min^{-1}	Nm	kW	%	min^{-1}	Nm	kW	%	min^{-1}	Nm	kW	%	min^{-1}	Nm	kW	%	
17,2	162,3	90	1,64	93	81,2	100	0,91	93	52,2	110	0,64	93	29,0	110	0,36	93	
20,4	137,5	90	1,39	93	68,8	100	0,77	93	44,2	110	0,54	93	24,6	110	0,30	93	
23,8	117,7	90	1,19	93	58,9	100	0,66	93	37,8	110	0,46	93	21,0	110	0,26	93	
27,4	102,2	90	1,04	93	51,1	100	0,58	93	32,8	110	0,40	93	18,2	110	0,23	93	
32,0	87,5	90	0,89	93	43,7	100	0,49	93	28,1	110	0,34	93	15,6	110	0,19	93	
36,9	75,8	90	0,77	93	37,9	100	0,43	93	24,4	110	0,30	93	13,5	110	0,17	93	
42,6	65,7	90	0,67	93	32,8	100	0,37	93	21,1	110	0,26	93	11,7	110	0,15	93	
54,8	51,1	90	0,52	93	25,6	100	0,29	93	16,4	110	0,20	93	9,1	110	0,11	93	80 (B5-B14)
64,6	43,3	90	0,44	93	21,7	100	0,24	93	13,9	110	0,17	93	7,7	110	0,10	93	71 (B5-B14)
75,5	37,1	90	0,38	93	18,5	100	0,21	93	11,9	110	0,15	93	6,6	110	0,08	93	
87,0	32,2	90	0,33	93	16,1	100	0,18	93	10,3	110	0,13	93	5,7	110	0,07	93	63 (B5-B14)
101,6	27,5	90	0,28	93	13,8	100	0,16	93	8,9	110	0,11	93	4,9	110	0,06	93	
117,3	23,9	90	0,24	93	11,9	100	0,13	93	7,7	110	0,09	93	4,3	110	0,05	93	
135,3	20,7	90	0,21	93	10,3	100	0,12	93	6,7	110	0,08	93	3,7	110	0,05	93	
159,1	17,6	90	0,18	93	8,8	100	0,10	93	5,7	110	0,07	93	3,1	110	0,04	93	
187,8	14,9	90	0,15	93	7,5	100	0,08	93	4,8	110	0,06	93	2,7	110	0,03	93	
213,9	13,1	90	0,13	93	6,5	100	0,07	93	4,2	110	0,05	93	2,3	110	0,03	93	
254,1	11,0	90	0,11	93	5,5	100	0,06	93	3,5	110	0,04	93	2,0	110	0,02	93	

PLR 25/4

4.6

ir	n_1 = 2800 min^{-1}				n_1 = 1400 min^{-1}				n_1 = 900 min^{-1}				n_1 = 500 min^{-1}				IEC
	n_2	T_{2M}	P	RD	n_2	T_{2M}	P	RD	n_2	T_{2M}	P	RD	n_2	T_{2M}	P	RD	
	min^{-1}	Nm	kW	%	min^{-1}	Nm	kW	%	min^{-1}	Nm	kW	%	min^{-1}	Nm	kW	%	
280,1	10,0	90	0,10	91	5,0	100	0,06	91	3,2	110	0,04	91	1,8	110	0,02	91	
327,1	8,6	90	0,09	91	4,3	100	0,05	91	2,8	110	0,03	91	1,5	110	0,02	91	
377,0	7,4	90	0,08	91	3,7	100	0,04	91	2,4	110	0,03	91	1,3	110	0,02	91	
440,4	6,4	90	0,07	91	3,2	100	0,04	91	2,0	110	0,03	91	1,1	110	0,01	91	
508,2	5,5	90	0,06	91	2,8	100	0,03	91	1,8	110	0,02	91	1,0	110	0,01	91	63 (B5-B14)
586,4	4,8	90	0,05	91	2,4	100	0,03	91	1,5	110	0,02	91	0,85	110	0,01	91	56 (B5-B14)
689,4	4,1	90	0,04	91	2,0	100	0,02	91	1,3	110	0,02	91	0,73	110	0,01	91	
813,8	3,4	90	0,04	91	1,7	100	0,02	91	1,1	110	0,01	91	0,61	110	0,01	91	
927,0	3,0	90	0,03	91	1,5	100	0,02	91	1,0	110	0,01	91	0,54	110	0,01	91	
1101	2,5	90	0,03	91	1,3	100	0,01	91	0,82	110	0,01	91	0,45	110	0,01	91	

Pt_N [kW]	tutti i rapporti *all ratios* все передачи
	4.0

1.6 Prestazioni riduttori PLR — *1.6 PLR gearboxes performances* — 1.6 Характеристики редукторов PLR

PLR 45/3

12.1

ir	n_1 = 2800 min^{-1}				n_1 = 1400 min^{-1}				n_1 = 900 min^{-1}				n_1 = 500 min^{-1}				IEC
	n_2 min^{-1}	T_{2M} Nm	P kW	RD %	n_2 min^{-1}	T_{2M} Nm	P kW	RD %	n_2 min^{-1}	T_{2M} Nm	P kW	RD %	n_2 min^{-1}	T_{2M} Nm	P kW	RD %	
28,7	97,7	225	2,5	93	48,8	250	1,4	93	31,4	270	0,96	93	17,4	270	0,53	93	
32,0	87,5	225	2,2	93	43,8	250	1,2	93	28,1	270	0,86	93	15,6	270	0,48	93	
40,9	68,4	225	1,7	93	34,2	250	0,96	93	22,0	270	0,67	93	12,2	270	0,37	93	
45,7	61,3	225	1,6	93	30,7	250	0,86	93	19,7	270	0,60	93	11,0	270	0,33	93	112 (1) (B5-B14)
52,8	53,0	225	1,3	93	26,5	250	0,75	93	17,0	270	0,52	93	9,5	270	0,29	93	
60,1	46,6	225	1,2	93	23,3	250	0,66	93	15,0	270	0,46	93	8,3	270	0,25	93	100 (1) (B5-B14)
70,6	39,7	225	1,0	93	19,8	250	0,56	93	12,7	270	0,39	93	7,1	270	0,22	93	90 (B5-B14)
85,7	32,7	225	0,83	93	16,3	250	0,46	93	10,5	270	0,32	93	5,8	270	0,18	93	
100,7	27,8	225	0,70	93	13,9	250	0,39	93	8,9	270	0,27	93	5,0	270	0,15	93	80 (B5-B14)
107,1	26,1	225	0,66	93	13,1	250	0,37	93	8,4	270	0,26	93	4,7	270	0,14	93	
132,7	21,1	225	0,53	93	10,6	250	0,30	93	6,8	270	0,21	93	3,8	270	0,11	93	71 (B5-B14)
152,9	18,3	225	0,46	93	9,2	250	0,26	93	5,9	270	0,18	93	3,3	270	0,10	93	
188,9	14,8	225	0,38	93	7,4	250	0,21	93	4,8	270	0,15	93	2,6	270	0,08	93	
232,0	12,1	225	0,31	93	6,0	250	0,17	93	3,9	270	0,12	93	2,2	270	0,07	93	

F

PLR 45/4

12.5

ir	n_1 = 2800 min^{-1}				n_1 = 1400 min^{-1}				n_1 = 900 min^{-1}				n_1 = 500 min^{-1}				IEC
	n_2 min^{-1}	T_{2M} Nm	P kW	RD %	n_2 min^{-1}	T_{2M} Nm	P kW	RD %	n_2 min^{-1}	T_{2M} Nm	P kW	RD %	n_2 min^{-1}	T_{2M} Nm	P kW	RD %	
301,6	9,3	225	0,24	91	4,6	250	0,13	91	3,0	270	0,09	91	1,7	270	0,05	91	
366,2	7,6	225	0,20	91	3,8	250	0,11	91	2,5	270	0,08	91	1,4	270	0,04	91	
430,4	6,5	225	0,17	91	3,3	250	0,09	91	2,1	270	0,07	91	1,2	270	0,04	91	80 (B5)
457,8	6,1	225	0,16	91	3,1	250	0,09	91	2,0	270	0,06	91	1,1	270	0,03	91	
566,8	4,9	225	0,13	91	2,5	250	0,07	91	1,6	270	0,05	91	0,88	270	0,03	91	71 (B5)
653,3	4,3	225	0,11	91	2,1	250	0,06	91	1,4	270	0,04	91	0,77	270	0,02	91	
807,0	3,5	225	0,09	91	1,7	250	0,05	91	1,1	270	0,03	91	0,62	270	0,02	91	
991,4	2,8	225	0,07	91	1,4	250	0,04	91	0,91	270	0,03	91	0,50	270	0,02	91	

Pt_N [kW]	tutti i rapporti *all ratios* все передачи
	6.5

(1) ATTENZIONE!
(Vedere Paragrafo 1.11).

(1) WARNING!
(Look at chapter 1.11).

(1) ВНИМАНИЕ!
(Смотри параграф 1.11).

1.6 Prestazioni riduttori PLR — *1.6 PLR gearboxes performances* — 1.6 Характеристики редукторов PLR

PLR 65/3

18

ir	n_1 = 2800 min^{-1}				n_1 = 1400 min^{-1}				n_1 = 900 min^{-1}				n_1 = 500 min^{-1}				IEC
	n_2 min^{-1}	T_{2M} Nm	P kW	RD %	n_2 min^{-1}	T_{2M} Nm	P kW	RD %	n_2 min^{-1}	T_{2M} Nm	P kW	RD %	n_2 min^{-1}	T_{2M} Nm	P kW	RD %	
26,4	106,2	540	6,5	93	53,1	600	3,6	93	34,1	650	2,5	93	19,0	650	1,4	93	
32,3	86,7	540	5,3	93	43,3	600	2,9	93	27,9	650	2,0	93	15,5	650	1,1	93	
37,6	74,5	540	4,5	93	37,3	600	2,5	93	24,0	650	1,8	93	13,3	650	1,0	93	112 (B5-B14)
46,0	60,8	540	3,7	93	30,4	600	2,1	93	19,6	650	1,4	93	10,9	650	0,79	93	
54,3	51,5	540	3,1	93	25,8	600	1,7	93	16,6	650	1,2	93	9,2	650	0,67	93	100 (B5-B14)
64,4	43,4	540	2,6	93	21,7	600	1,5	93	14,0	650	1,0	93	7,8	650	0,57	93	
74,4	37,6	540	2,3	93	18,8	600	1,3	93	12,1	650	0,89	93	6,7	650	0,49	93	90 (B5-B14)
85,4	32,8	540	2,0	93	16,4	600	1,1	93	10,5	650	0,77	93	5,9	650	0,43	93	
99,0	28,3	540	1,7	93	14,1	600	0,96	93	9,1	650	0,67	93	5,0	650	0,37	93	80 (B5-B14)
116,2	24,1	540	1,5	93	12,0	600	0,81	93	7,7	650	0,57	93	4,3	650	0,31	93	
138,8	20,2	540	1,2	93	10,1	600	0,68	93	6,5	650	0,48	93	3,6	650	0,26	93	71 B5
152,8	18,3	540	1,1	93	9,2	600	0,62	93	5,9	650	0,43	93	3,3	650	0,24	93	63 B5
175,4	16,0	540	1,0	93	8,0	600	0,54	93	5,1	650	0,38	93	2,9	650	0,21	93	
197,9	14,1	540	0,86	93	7,1	600	0,48	93	4,5	650	0,33	93	2,5	650	0,18	93	

Pt_N [kW]	tutti i rapporti *all ratios* все передачи
	8.0

PLR 85/3

ir	n_1 = 2800 min^{-1}				n_1 = 1400 min^{-1}				n_1 = 900 min^{-1}				n_1 = 500 min^{-1}				IEC
	n_2 min^{-1}	T_{2M} Nm	P kW	RD %	n_2 min^{-1}	T_{2M} Nm	P kW	RD %	n_2 min^{-1}	T_{2M} Nm	P kW	RD %	n_2 min^{-1}	T_{2M} Nm	P kW	RD %	
23,8	117,9	720	9,6	93	58,9	800	5,3	93	37,9	850	3,7	93	21,0	850	2,0	93	
27,5	101,7	765	8,8	93	50,8	850	4,9	93	32,7	920	3,4	93	18,2	920	1,9	93	
34,5	81,2	810	7,4	93	40,6	900	4,1	93	26,1	950	2,9	93	14,5	950	1,6	93	
38,7	72,3	855	7,0	93	36,1	950	3,9	93	23,2	1050	2,7	93	12,9	1050	1,5	93	
43,7	64,1	900	6,5	93	32,0	1000	3,6	93	20,6	1050	2,5	93	11,4	1050	1,4	93	132 (B5-B14)
56,3	49,7	990	5,5	93	24,9	1100	3,1	93	16,0	1200	2,2	93	8,9	1200	1,2	93	
63,9	43,8	1080	5,3	93	21,9	1200	3,0	93	14,1	1300	2,1	93	7,8	1300	1,1	93	112 (B5-B14)
74,0	37,8	1080	4,6	93	18,9	1200	2,6	93	12,2	1300	1,8	93	6,8	1300	1,0	93	
84,9	33,0	1080	4,0	93	16,5	1200	2,2	93	10,6	1300	1,6	93	5,9	1300	0,86	93	100 (B5-B14)
98,0	28,6	1080	3,5	93	14,3	1200	1,9	93	9,2	1300	1,4	93	5,1	1300	0,75	93	
113,5	24,7	1080	3,0	93	12,3	1200	1,7	93	7,9	1300	1,2	93	4,4	1300	0,64	93	90 (B5-B14)
136,8	20,5	1080	2,5	93	10,2	1200	1,4	93	6,6	1300	0,97	93	3,7	1300	0,54	93	
160,0	17,5	1080	2,1	93	8,7	1200	1,2	93	5,6	1300	0,83	93	3,1	1300	0,46	93	80 (B5-B14)
184,6	15,2	1080	1,8	93	7,6	1200	1,0	93	4,9	1300	0,72	93	2,7	1300	0,40	93	
204,1	13,7	1080	1,7	93	6,9	1200	0,93	93	4,4	1300	0,65	93	2,4	1300	0,36	93	71 B5
214,0	13,1	1080	1,6	93	6,5	1200	0,88	93	4,2	1300	0,62	93	2,3	1300	0,34	93	
234,0	12,0	1080	1,5	93	6,0	1200	0,81	93	3,8	1300	0,57	93	2,1	1300	0,31	93	
270,0	10,4	1080	1,3	93	5,2	1200	0,70	93	3,3	1300	0,49	93	1,9	1300	0,27	93	

Pt_N [kW]	tutti i rapporti *all ratios* все передачи
	11.0

1.6 Prestazioni riduttori PLR — *1.6 PLR gearboxes performances* — 1.6 Характеристики редукторов PLR

PLR 95/3

55

ir	n_1 = 2800 min^{-1}				n_1 = 1400 min^{-1}				n_1 = 900 min^{-1}				n_1 = 500 min^{-1}				IEC
	n_2 min^{-1}	T_{2M} Nm	P kW	RD %	n_2 min^{-1}	T_{2M} Nm	P kW	RD %	n_2 min^{-1}	T_{2M} Nm	P kW	RD %	n_2 min^{-1}	T_{2M} Nm	P kW	RD %	
23,6	118,4	1260	16,8	93	59,2	1400	9,3	93	38,1	1524	6,5	93	21,2	1524	3,6	93	
27,4	102,2	1350	15,5	93	51,1	1500	8,6	93	32,9	1633	6,0	93	18,3	1633	3,4	93	
32,9	85,1	1440	13,8	93	42,5	1600	7,7	93	27,3	1742	5,4	93	15,2	1742	3,0	93	
40,5	69,1	1530	11,9	93	34,6	1700	6,6	93	22,2	1851	4,6	93	12,3	1851	2,6	93	
46,9	59,7	1620	10,9	93	29,8	1800	6,0	93	19,2	1960	4,2	93	10,7	1960	2,4	93	
54,7	51,2	1800	10,4	93	25,6	2000	5,8	93	16,4	2178	4,0	93	9,1	2178	2,2	93	160 B5
65,4	42,8	1890	9,1	93	21,4	2100	5,1	93	13,8	2287	3,5	93	7,7	2287	2,0	93	132 B5
74,2	37,7	1935	8,2	93	18,9	2150	4,6	93	12,1	2341	3,2	93	6,7	2341	1,8	93	112 B5
86,0	32,5	2000	7,3	93	16,3	2200	4,0	93	10,5	2200	2,8	93	5,8	2200	1,4	93	100 B5
98,4	28,4	2000	6,3	93	14,2	2200	3,5	93	9,1	2200	2,5	93	5,1	2200	1,3	93	90 B5
116,0	24,1	2000	5,4	93	12,1	2200	3,0	93	7,8	2200	2,1	93	4,3	2200	1,1	93	80 B5
134,4	20,8	2000	4,9	93	10,4	2300	2,7	93	6,7	2300	1,9	93	3,7	2300	0,96	93	
158,9	17,6	2100	4,3	93	8,8	2400	2,4	93	5,7	2400	1,7	93	3,1	2400	0,85	93	
187,1	15,0	2100	3,6	93	7,5	2400	2,0	93	4,8	2400	1,4	93	2,7	2400	0,72	93	
199,5	14,0	2100	3,4	93	7,0	2400	1,9	93	4,5	2400	1,3	93	2,5	2400	0,68	93	
221,3	12,7	2100	3,1	93	6,3	2400	1,7	93	4,1	2400	1,2	93	2,3	2400	0,61	93	
243,2	11,5	2100	2,8	93	5,8	2400	1,6	93	3,7	2400	1,1	93	2,1	2400	0,56	93	
266,2	10,5	2100	2,6	93	5,3	2400	1,4	93	3,4	2400	1,0	93	1,9	2400	0,51	93	

Pt_N [kW]	tutti i rapporti *all ratios* все передачи
	16.0

N.B.
Per i riduttori evidenziati dal doppio bordo nella colonna delle potenze è necessario verificare lo scambio termico del riduttore (come indicato nel par. A-1.5). Per maggiori informazioni

NOTE.
Pay attention please to the frame around the input power value: for this gearboxes it's important to check the thermal capacity (comp. par. A-1.5). For details please contact our

ПРИМЕЧАНИЕ.
Обратите внимание на характеристики редукторов обведенных рамкой. Для этих редукторов необходимо провести проверку термической мощности (А-1.5).

N.B.
I pesi riportati sono indicativi e possono variare in funzione della versione del riduttore.

NOTE.
Listed weights are for reference only and can vary according to the gearbox version.

ПРИМЕЧАНИЕ
Указанный вес соответствует только исполнению с цилиндрических входным валом.

1.6 Prestazioni riduttori PLR — *1.6 PLR gearboxes performances* — 1.6 Характеристики редукторов PLR

PLR 105/3

102

ir	n_1 = 2800 min^{-1}				n_1 = 1400 min^{-1}				n_1 = 900 min^{-1}				n_1 = 500 min^{-1}				IEC
	n_2 min^{-1}	T_{2M} Nm	P kW	RD %	n_2 min^{-1}	T_{2M} Nm	P kW	RD %	n_2 min^{-1}	T_{2M} Nm	P kW	RD %	n_2 min^{-1}	T_{2M} Nm	P kW	RD %	
20.6	136.2	2250	34.1	94	68.1	2500	19.0	94	43.8	2722	13.3	94	24.3	2722	7.4	94	
22.5	124.4	2295	31.8	94	62.2	2550	17.7	94	40.0	2777	12.4	94	22.2	2777	6.9	94	
23.9	117.1	2295	29.9	94	58.6	2550	16.6	94	37.7	2777	11.6	94	20.9	2777	6.5	94	
28.6	97.8	2340	25.5	94	48.9	2600	14.2	94	31.4	2831	9.9	94	17.5	2831	5.5	94	
31.3	89.4	2385	23.7	94	44.7	2650	13.2	94	28.7	2886	9.2	94	16.0	2886	5.1	94	
35.2	79.5	2385	21.1	94	39.7	2650	11.7	94	25.5	2886	8.2	94	14.2	2886	4.6	94	
38.5	72.6	2520	20.4	94	36.3	2800	11.3	94	23.3	3049	7.9	94	13.0	3049	4.4	94	
44.9	62.3	2520	17.5	94	31.2	2800	9.7	94	20.0	3049	6.8	94	11.1	3049	3.8	94	160 B5
50.7	55.2	2000	15.5	94	27.6	2800	8.6	94	17.7	3049	6.0	94	9.9	3049	3.3	94	132 B5
55.0	50.9	2000	14.8	94	25.5	2900	8.2	94	16.4	3158	5.8	94	9.1	3158	3.2	94	112 B5
62.7	44.6	2000	13.0	94	22.3	2900	7.2	94	14.3	3158	5.0	94	8.0	3158	2.8	94	100 B5
70.7	39.6	2000	11.5	94	19.8	2900	6.4	94	12.7	3158	4.5	94	7.1	3158	2.49	94	90 B5
79.8	35.1	2100	10.5	94	17.5	3000	5.9	94	11.3	3267	4.1	94	6.3	3267	2.28	94	80 B5
87.4	32.0	2100	10.0	94	16.0	3100	5.5	94	10.3	3376	3.9	94	5.7	3376	2.15	94	
90.6	30.9	2100	9.9	94	15.5	3200	5.5	94	9.9	3484	3.9	94	5.5	3484	2.14	94	
100.4	27.9	2100	9.2	94	13.9	3300	5.1	94	9.0	3593	3.6	94	5.0	3593	1.99	94	
110.5	25.3	2100	8.4	94	12.7	3300	4.7	94	8.1	3593	3.3	94	4.5	3593	1.81	94	
126.1	22.2	2100	7.6	94	11.1	3400	4.2	94	7.1	3702	2.9	94	4.0	3702	1.64	94	
139.9	20.0	2101	6.8	94	10.0	3400	3.8	94	6.4	3702	2.7	94	3.6	3702	1.47	94	
153.9	18.2	2102	6.3	94	9.1	3450	3.5	94	5.8	3757	2.4	94	3.2	3757	1.36	94	
169.2	16.6	2103	5.8	94	8.3	3500	3.2	94	5.3	3811	2.3	94	3.0	3811	1.25	94	
185.2	15.1	2104	5.3	94	7.6	3500	2.9	94	4.9	3811	2.1	94	2.7	3811	1.15	94	

Pt_N [kW]	tutti i rapporti *all ratios* все передачи
	22.0

N.B.
Per i riduttori evidenziati dal doppio bordo nella colonna delle potenze è necessario verificare lo scambio termico del riduttore (come indicato nel par. A-1.5). Per maggiori informazioni

N.B.
I pesi riportati sono indicativi e possono variare in funzione della versione del riduttore.

NOTE.
Pay attention please to the frame around the input power value: for this gearboxes it's important to check the thermal capacity (comp. par. A-1.5). For details please contact our

NOTE.
Listed weights are for reference only and can vary according to the gearbox version.

ПРИМЕЧАНИЕ.
Обратите внимание на характеристики редукторов обведенных рамкой. Для этих редукторов необходимо провести проверку термической мощности (A-1.5).

ПРИМЕЧАНИЕ
Указанный вес соответствует только исполнению с цилиндрических входным валом.

F

PLR 115/3

153

ir	n_1 = 2800 min^{-1}				n_1 = 1400 min^{-1}				n_1 = 900 min^{-1}				n_1 = 500 min^{-1}				IEC
	n_2 min^{-1}	T_{2M} Nm	P kW	RD %	n_2 min^{-1}	T_{2M} Nm	P kW	RD %	n_2 min^{-1}	T_{2M} Nm	P kW	RD %	n_2 min^{-1}	T_{2M} Nm	P kW	RD %	
26.9	103.9	3780	43.8	94	52.0	4200	24.3	94	33.4	4573	17.0	94	18.6	4573	9.5	94	
32.1	87.2	3780	36.7	94	43.6	4200	20.4	94	28.0	4573	14.3	94	15.6	4573	7.9	94	
37.9	73.9	3960	32.6	94	36.9	4400	18.1	94	23.7	4791	12.7	94	13.2	4791	7.0	94	
40.6	69.0	3960	30.4	94	34.5	4400	16.9	94	22.2	4791	11.8	94	12.3	4791	6.6	94	
45.5	61.5	4140	28.4	94	30.7	4600	15.8	94	19.8	5009	11.0	94	11.0	5009	6.1	94	
49.7	56.3	4320	27.1	94	28.2	4800	15.1	94	18.1	5227	10.5	94	10.1	5227	5.9	94	
54.3	51.6	4320	24.8	94	25.8	4800	13.8	94	16.6	5227	9.7	94	9.2	5227	5.4	94	
59.7	46.9	4320	22.6	94	23.4	4800	12.5	94	15.1	5227	8.8	94	8.4	5227	4.9	94	200 B5
64.1	43.7	4320	21.0	94	21.9	4800	11.7	94	14.1	5227	8.2	94	7.8	5227	4.5	94	180 B5
73.8	37.9	4320	18.2	94	19.0	4800	10.1	94	12.2	5227	7.1	94	6.8	5227	3.9	94	
81.3	34.5	4410	16.9	94	17.2	4900	9.4	94	11.1	5336	6.6	94	6.2	5336	3.7	94	160 B5
87.2	32.1	4410	15.8	94	16.1	4900	8.8	94	10.3	5336	6.1	94	5.7	5336	3.41	94	132 B5
103.9	27.0	4410	13.2	94	13.5	4900	7.4	94	8.7	5336	5.1	94	4.8	5336	2.86	94	
114.3	24.5	4500	12.3	94	12.2	5000	6.8	94	7.9	5444	4.8	94	4.4	5444	2.65	94	132 B14
121.2	23.1	4500	11.6	94	11.5	5000	6.4	94	7.4	5444	4.5	94	4.1	5444	2.50	94	112 B5
135.8	20.6	4500	10.3	94	10.3	5000	5.7	94	6.6	5444	4.0	94	3.7	5444	2.23	94	100 B5
148.2	18.9	4500	9.5	94	9.4	5000	5.3	94	6.1	5444	3.7	94	3.4	5444	2.05	94	
163.1	17.2	4500	8.6	94	8.6	5000	4.8	94	5.5	5444	3.3	94	3.1	5444	1.86	94	
190.3	14.7	4500	7.4	94	7.4	5000	4.1	94	4.7	5444	2.9	94	2.6	5444	1.59	94	
210.3	13.3	4500	6.7	94	6.7	5000	3.7	94	4.3	5444	2.6	94	2.4	5444	1.44	94	
229.4	12.2	4500	6.1	94	6.1	5000	3.4	94	3.9	5444	2.4	94	2.2	5444	1.32	94	
267.7	10.5	4500	5.2	94	5.2	5000	2.9	94	3.4	5444	2.0	94	1.9	5444	1.13	94	
290.0	9.7	4500	4.8	94	4.8	5000	2.7	94	3.1	5444	1.9	94	1.7	5444	1.05	94	

Pt_N [kW]	tutti i rapporti *all ratios* все передачи
	26.0

N.B.
Per i riduttori evidenziati dal doppio bordo nella colonna delle potenze è necessario verificare lo scambio termico del riduttore (come indicato nel par. A-1.5). Per maggiori informazioni

N.B.
I pesi riportati sono indicativi e possono variare in funzione della versione del riduttore.

NOTE.
Pay attention please to the frame around the input power value: for this gearboxes it's important to check the thermal capacity (comp. par. A-1.5). For details please contact our

NOTE.
Listed weights are for reference only and can vary according to the gearbox version.

ПРИМЕЧАНИЕ.
Обратите внимание на характеристики редукторов обведенных рамкой. Для этих редукторов необходимо провести проверку термической мощности (А-1.5).

ПРИМЕЧАНИЕ
Указанный вес соответствует только исполнению с цилиндрических входным валом.

1.6 Prestazioni riduttori PLR — *1.6 PLR gearboxes performances* — 1.6 Характеристики редукторов PLR

PLR 125/3

267

ir	n_1 = 2800 min^{-1}				n_1 = 1400 min^{-1}				n_1 = 900 min^{-1}				n_1 = 500 min^{-1}				IEC
	n_2 min^{-1}	T_{2M} Nm	P kW	RD %	n_2 min^{-1}	T_{2M} Nm	P kW	RD %	n_2 min^{-1}	T_{2M} Nm	P kW	RD %	n_2 min^{-1}	T_{2M} Nm	P kW	RD %	
22.4	125.0	6210	86.5	94	62.5	6900	48.0	94	40.2	7513	33.6	94	22.3	7513	18.7	94	
23.9	117.0	6300	82.1	94	58.5	7000	45.6	94	37.6	7622	31.9	94	20.9	7622	17.7	94	
27.8	100.8	6480	72.8	94	50.4	7200	40.4	94	32.4	7840	28.3	94	18.0	7840	15.7	94	
30.4	92.2	6750	69.3	94	46.1	7500	38.5	94	29.6	8167	27.0	94	16.5	8167	15.0	94	
35.3	79.2	6750	59.6	94	39.6	7500	33.1	94	25.5	8167	23.2	94	14.1	8167	12.9	94	
40.2	69.6	6750	52.3	94	34.8	7500	29.1	94	22.4	8167	20.4	94	12.4	8167	11.3	94	225 B5
43.8	63.9	6750	48.1	94	32.0	7500	26.7	94	20.5	8167	18.7	94	11.4	8167	10.4	94	200 B5
51.3	54.6	6750	41.0	94	27.3	7500	22.8	94	17.5	8167	16.0	94	9.7	8167	8.9	94	
57.2	48.9	6750	36.8	94	24.5	7500	20.4	94	15.7	8167	14.3	94	8.7	8167	7.9	94	180 B5
63.5	44.1	6750	33.1	94	22.0	7500	18.4	94	14.2	8167	12.9	94	7.9	8167	7.2	94	
69.2	40.5	6750	30.4	94	20.2	7500	16.9	94	13.0	8167	11.8	94	7.2	8167	6.6	94	160 B5
75.7	37.0	6750	27.8	94	18.5	7500	15.5	94	11.9	8167	10.8	94	6.6	8167	6.01	94	132 B5
81.0	34.5	6750	26.0	94	17.3	7500	14.4	94	11.1	8167	10.1	94	6.2	8167	5.61	94	
88.3	31.7	6750	23.9	94	15.9	7500	13.3	94	10.2	8167	9.3	94	5.7	8167	5.15	94	132 B14
97.6	28.7	6750	21.6	94	14.4	7500	12.0	94	9.2	8167	8.4	94	5.1	8167	4.66	94	
106.2	26.4	6750	19.8	94	13.2	7500	11.0	94	8.5	8167	7.7	94	4.7	8167	4.28	94	112 B5
116.3	24.1	6750	18.1	94	12.0	7500	10.1	94	7.7	8167	7.0	94	4.3	8167	3.91	94	100 B5
127.9	21.9	6750	16.5	94	10.9	7500	9.1	94	7.0	8167	6.4	94	3.9	8167	3.56	94	
141.7	19.8	6750	14.9	94	9.9	7500	8.3	94	6.4	8167	5.8	94	3.5	8167	3.21	94	
155.1	18.1	6750	13.6	94	9.0	7500	7.5	94	5.8	8167	5.3	94	3.2	8167	2.93	94	
170.7	16.4	6750	12.3	94	8.2	7500	6.9	94	5.3	8167	4.8	94	2.9	8167	2.67	94	
189.1	14.8	6750	11.1	94	7.4	7500	6.2	94	4.8	8167	4.3	94	2.6	8167	2.41	94	

Pt_N [kW]	tutti i rapporti *all ratios* все передачи
	33.0

N.B.
Per i riduttori evidenziati dal doppio bordo nella colonna delle potenze è necessario verificare lo scambio termico del riduttore (come indicato nel par. A-1.5). Per maggiori informazioni

N.B.
I pesi riportati sono indicativi e possono variare in funzione della versione del riduttore.

NOTE.
Pay attention please to the frame around the input power value: for this gearboxes it's important to check the thermal capacity (comp. par. A-1.5). For details please contact our

NOTE.
Listed weights are for reference only and can vary according to the gearbox version.

ПРИМЕЧАНИЕ.
Обратите внимание на характеристики редукторов обведенных рамкой. Для этих редукторов необходимо провести проверку термической мощности (A-1.5).

ПРИМЕЧАНИЕ
Указанный вес соответствует только исполнению с цилиндрических входным валом.

1.6 Prestazioni riduttori PLR — *1.6 PLR gearboxes performances* — 1.6 Характеристики редукторов PLR

PLR 135/3

340

ir	n_1 = 2800 min^{-1}				n_1 = 1400 min^{-1}				n_1 = 900 min^{-1}				n_1 = 500 min^{-1}				IEC
	n_2 min^{-1}	T_{2M} Nm	P kW	RD %	n_2 min^{-1}	T_{2M} Nm	P kW	RD %	n_2 min^{-1}	T_{2M} Nm	P kW	RD %	n_2 min^{-1}	T_{2M} Nm	P kW	RD %	
19,1	146,8	8100	132,4	94	73,4	9000	73,6	94	47,2	9800	51,5	94	26,2	9800	28,6	94	
21,8	128,7	8550	122,5	94	64,3	9500	68,1	94	41,4	10344	47,7	94	23,0	10344	26,5	94	
25,9	108,3	8820	106,4	94	54,1	9800	59,1	94	34,8	10671	41,4	94	19,3	10671	23,0	94	
29,5	94,9	9000	95,2	94	47,5	10000	52,9	94	30,5	10889	37,0	94	16,9	10889	20,6	94	
32,1	87,2	9450	91,7	94	43,6	10500	51,0	94	28,0	11433	35,7	94	15,6	11433	19,8	94	
38,7	72,4	9000	72,6	94	36,2	10000	40,3	94	23,3	10889	28,2	94	12,9	10889	15,7	94	
42,8	65,3	9450	68,8	94	32,7	10500	38,2	94	21,0	11433	26,8	94	11,7	11433	14,9	94	
46,7	60,0	9450	63,2	94	30,0	10500	35,1	94	19,3	11433	24,6	94	10,7	11433	13,6	94	
50,7	55,3	9450	58,2	94	27,6	10500	32,3	94	17,8	11433	22,6	94	9,9	11433	12,6	94	
57,8	48,4	9450	51,0	94	24,2	10500	28,3	94	15,6	11433	19,8	94	8,6	11433	11,0	94	250 B5
65,1	43,0	9450	45,3	94	21,5	10500	25,1	94	13,8	11433	17,6	94	7,7	11433	9,8	94	225 B5
77,6	36,1	9450	38,0	94	18,0	10500	21,1	94	11,6	11433	14,8	94	6,4	11433	8,21	94	
84,0	33,3	9450	35,1	94	16,7	10500	19,5	94	10,7	11433	13,7	94	6,0	11433	7,58	94	200 B5
91,4	30,6	9450	32,2	94	15,3	10500	17,9	94	9,8	11433	12,5	94	5,5	11433	6,96	94	
100,1	28,0	9450	29,5	94	14,0	10500	16,4	94	9,0	11433	11,5	94	5,0	11433	6,36	94	180 B5
110,1	25,4	9450	26,8	94	12,7	10500	14,9	94	8,2	11433	10,4	94	4,5	11433	5,78	94	160 B5
121,8	23,0	9450	24,2	94	11,5	10500	13,4	94	7,4	11433	9,4	94	4,1	11433	5,23	94	132 B5
134,1	20,9	9450	22,0	94	10,4	10500	12,2	94	6,7	11433	8,5	94	3,7	11433	4,75	94	
140,1	20,0	9450	21,0	94	10,0	10500	11,7	94	6,4	11433	8,2	94	3,6	11433	4,55	94	
153,3	18,3	9450	19,2	94	9,1	10500	10,7	94	5,9	11433	7,5	94	3,3	11433	4,15	94	
168,7	16,6	9450	17,5	94	8,3	10500	9,7	94	5,3	11433	6,8	94	3,0	11433	3,78	94	
183,7	15,2	9450	16,0	94	7,6	10500	8,9	94	4,9	11433	6,2	94	2,7	11433	3,47	94	
201,0	13,9	9450	14,7	94	7,0	10500	8,1	94	4,5	11433	5,7	94	2,5	11433	3,17	94	
221,2	12,7	9450	13,3	94	6,3	10500	7,4	94	4,1	11433	5,2	94	2,3	11433	2,88	94	
245,1	11,4	9450	12,0	94	5,7	10500	6,7	94	3,7	11433	4,7	94	2,0	11433	2,60	94	

Pt_N [kW]	tutti i rapporti *all ratios* Все передачи
	40.0

N.B.
Per i riduttori evidenziati dal doppio bordo nella colonna delle potenze è necessario verificare lo scambio termico del riduttore (come indicato nel par. A-1.5). Per maggiori informazioni

NOTE.
Pay attention please to the frame around the input power value: for this gearboxes it's important to check the thermal capacity (comp. par. A-1.5). For details please contact our

ПРИМЕЧАНИЕ.
Обратите внимание на характеристики редукторов обведенных рамкой. Для этих редукторов необходимо провести проверку термической мощности (А-1.5).

N.B.
I pesi riportati sono indicativi e possono variare in funzione della versione del riduttore.

NOTE.
Listed weights are for reference only and can vary according to the gearbox version.

ПРИМЕЧАНИЕ
Указанный вес соответствует только исполнению с цилиндрических входным валом.

Nella tab. 1.4 sono riportate le grandezze motore accoppiabili (IEC) unitamente alle dimensioni albero/flangia motore standard.

In table 1.4 the possible shaft/flange dimensions IEC standard are listed.

В таблице 4.5 приведены все возможные комбинации вал/фланец по IEC стандарту.

Tab. 1.4

Possibili accoppiamenti con motori IEC - *Possible couplings with IEC motors* - Возможные соединения с IEC мотором

	IEC	**ir** (Tutti / *All* / Все)
PLR 25/3	80	**19/200** (B5) - **19/120** (B14) 19/160 - 19/140 - 19/105 • - 19/90 •
	71	**14/160** (B5) - **14/105** (B14) 14/140 - 14/120 - 14/90•
	63	**11/140** (B5) - **11/90•** (B14) 11/160 - 11/120 - 11/105
PLR25/4	63	**11/140** (B5) - **11/90** (B14) 11/120 - 11/80•
	56	**9/120** (B5) - **9/80•** (B14) 9/140 - 9/90
PLR 45/3	**112** (1)	**28/250** (B5) - **28/160** (B14) 28/140
	100 (1)	**28/250** (B5) - **28/160** (B14) 28/140
	90	**24/200** (B5) - **24/140** (B14) - 24/250 - 24/160 - 24/120
	80	**19/200** (B5) - **19/120** (B14) - 19/160 - 19/140 - 19/105•
	71	**14/160** (B5) - **14/105•** (B14) - 14/200 - 14/140 - 14/120
PLR 45/4	80	**19/200** (B5)
	71	**14/160** (B5)
PLR 65	112	**28/250•** (B5) - **28/160•** (B14)
	100	**28/250•** (B5) - **28/160•** (B14)
	90	**24/200•** (B5) - **24/140•** (B14) 24/160• - 24/120•
	80	**19/200•** (B5) - **19/120•** (B14) 19/160• - 19/140•
	71	**14/160•** (B5) 14/200• - 14/140• - 14/120•
	63	**11/140•** (B5)
PLR 85	132	**38/300•** (B5) - **38/200•** (B14) 38/250•
	112	**28/250•** (B5) - **28/160•** (B14) 28/200• - 28/300•
	100	**28/250•** (B5) - **28/160•** (B14) 28/200• - 28/300•
	90	**24/200•** (B5) - **24/140•** (B14) 24/300• - 24/250• - 24/160• - 24/120•
	80	**19/200•** (B5) - **19/120•** (B14) 19/160• - 19/140•
	71	**14/160•** (B5)
PLR 95	160	**42/350•** (B5) - 42/300• - 42/250•
	132	**38/300•** (B5) - 38/350• - 38/250•
	112	**28/250•** (B5) - 28/350• - 28/300•
	100	**28/250•** (B5) - 28/350• - 28/300•
	90	**24/200•** (B5)
	80	**19/200•** (B5)

	IEC	**ir** (Tutti / *All* / Все)
PLR 105	160	**42/350•** (B5) - 42/300• - 42/250•
	132	**38/300•** (B5) - 38/350• - 38/250•
	112	**28/250•** (B5) - 28/350• - 28/300•
	100	**28/250•** (B5) - 28/350• - 28/300•
	90	**24/200•** (B5)
	80	**19/200•** (B5)
PLR 115	200*	**55/400** (B5)
	180*	**48/350** (B5)
	160*	**42/350** (B5)
	132	**38/300** (B5) - **38/200** (B14) - 38/250
	112	**28/250** (B5) - 28/200 - 28/300
	100	**28/250** (B5) - 28/200 - 28/300
PLR 125	225*	**60/450** (B5)
	200*	**55/400** (B5) - 55/450
	180*	**48/350** (B5) - 48/450 - 48/400
	160*	**42/350** (B5) - 42/450 - 42/400
	132	**38/300 (B5)** - **38/200 (B14)**- 38/250
	112	**28/250 (B5)** - 28/200 - 28/300
	100	**28/250 (B5)** - 28/200 - 28/300
PLR 135	250*	**65/550** (B5)
	225*	**60/450** (B5)
	200*	**55/400** (B5)
	180*	**48/350** (B5)
	160*	**42/350** (B5)
	132*	**38/300** (B5)

PLR (25-45-115-125-135)

1- STANDARD

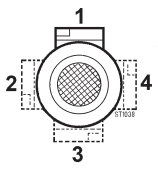

PLR (65-85-95-105)

STANDARD

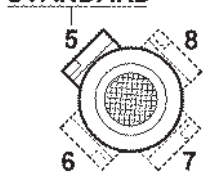

Posizione morsettiera
Terminal board position - Положение клеммной коробки

(1) ATTENZIONE!	**(1) WARNING!**	**(1) ВНИМАНИЕ!**
(Vedere Paragrafo 1.10).	*(Look at chapter 1.10).*	(Смотри параграф 1.10).

* Tutti i PAM sono forniti con giunto ROTEX. Per i PAM segnati da asterisco vedere le prescrizioni (per prescrizioni di montaggio vedere sezione A paragrafo "Installazione")

* *All PAM configurations supplied with ROTEX coupling. Where PAM configuration is marked with an asterisk, see directions (for mounting directions, see section A, paragraph "Installation")*

* Все редукторы укомплектованы муфтой ROTEX (смотри указания по монтажу глава А, пункт "Установка")

Legenda:

11/140 (B5) 11/120

11/140 : combinazioni albero/flangia standard
(B5) : forma costruttiva motore IEC
11/120 : combinazioni albero/flangia a richiesta

N.B.
La configurazione standard della flangia attacco motore prevede 4 fori a 45° (esempio x: vedi par 2.3).

Per le flange contrassegnate con il simbolo (•) i fori per il fissaggio al motore sono disposti in croce (esempio +). Pertanto è opportuno valutare l'ingombro della morsettiera del motore che verrà installato in quanto essa verrà a trovarsi orientata a 45° rispetto agli assi. Per la scelta della posizione della morsettiera rispetto agli assi fare riferimento allo schema seguente (in cui la posizione 5 è quella standard):

Key:

***11/140** (B5) 11/120*

***11/140** : standard shaft/flange combination*
(B5) : IEC motor constructive shape
11/120 : shaft/flange combinations upon request

Note.
The standard configuration for the 4 holes is 45° to the axles (like an x: see par 2.3).

For the B14 flanges marked with (•) the holes to fit the motor are on the axles (like a +). Therefore we suggest to check the dimensions of the terminal board of the motor as it will be at 45° to the axles. Please choose the terminal board position refering to the following sketch (in which n° 5 is the standard position):

Обозначения:

11/140 (B5) 11/120

11/140 : Стандартная комбинация вал/фланец
(B5) : Конструктивное исполнение мотора
11/120 : Доступная комбинация вал/фланец

ПРИМЕЧАНИЕ.
Стандартное расположение 4- отверстия, расположенных под углом 45°(см.пример в разделе 2.3).

Для фланцев B14, отмеченных (•) посадочные отверстия двигателя находятся под углом 45°. Поэтому необходимо проверить расположение клемной коробки (в этом случае 5 - стандартное положение):

1.7 Prestazioni motoriduttori PLR

1.7 Gearmotors performances

1.7 Характеристики мотор-редукторов

n_2 min^{-1}	ir	T2 Nm	FS'	PLR-PLM	

0.09 kW

n_1= 860 min^{-1} — 63B 6

50.0	17.2	16	6.9	**25/4**	63B 6
42.2	20.4	19	5.8	**25/4**	63B 6
36.1	23.8	22	5.0	**25/4**	63B 6
31.4	27.4	25	4.3	**25/4**	63B 6
26.9	32	30	3.7	**25/4**	63B 6
23.3	36.9	34	3.2	**25/4**	63B 6
20.2	42.6	40	2.8	**25/4**	63B 6
15.7	54.8	51	2.2	**25/4**	63B 6
13.3	64.6	60	1.8	**25/4**	63B 6

0.13 kW

n_1= 1360 min^{-1} — 63A 4
n_1= 860 min^{-1} — 63C 6

79.1	17.2	15	6.8	**25/4**	63A 4
66.7	20.4	17	5.8	**25/4**	63A 4
57.1	23.8	20	4.9	**25/4**	63A 4
49.6	27.4	23	4.3	**25/4**	63A 4
42.5	32	27	3.7	**25/4**	63A 4
36.9	36.9	31	3.2	**25/4**	63A 4
31.9	42.6	36	2.8	**25/4**	63A 4
24.8	54.8	47	2.1	**25/4**	63A 4
21.1	64.6	55	1.8	**25/4**	63A 4
18.0	75.5	64	1.6	**25/4**	63A 4
15.6	87	74	1.4	**25/4**	63A 4
13.4	101.6	86	1.2	**25/4**	63A 4
11.6	117.3	100	1.0	**25/4**	63A 4
10.1	135.3	115	0.87	**25/4**	63A 4
9.8	138.8	118	5.1	**65/3**	63A 4
8.9	152.8	130	4.6	**65/3**	63A 4
7.8	175.4	149	4.0	**65/3**	63A 4
6.9	197.9	168	3.6	**65/3**	63A 4
11.4	75.5	101	1.1	**25/4**	63C 6
9.9	87	117	0.94	**25/4**	63C 6
8.5	101.6	136	0.81	**25/4**	63C 6
6.2	138.8	186	3.5	**65/3**	63C 6
5.6	152.8	205	3.2	**65/3**	63C 6
4.9	175.4	235	2.8	**65/3**	63C 6
4.3	197.9	266	2.4	**65/3**	63C 6

0.18 kW

n_1= 1370 min^{-1} — 63B 4
n_1= 870 min^{-1} — 71A 6

79.7	17.2	20	5.0	**25/4**	63B 4
67.2	20.4	24	4.2	**25/4**	63B 4
57.6	23.8	28	3.6	**25/4**	63B 4
50.0	27.4	32	3.1	**25/4**	63B 4
42.8	32	37	2.7	**25/4**	63B 4
37.1	36.9	43	2.3	**25/4**	63B 4
32.2	42.6	50	2.0	**25/4**	63B 4
25.0	54.8	64	1.6	**25/4**	63B 4
21.2	64.6	75	1.3	**25/4**	63B 4
18.1	75.5	88	1.1	**25/4**	63B 4
15.7	87	102	0.99	**25/4**	63B 4
13.5	101.6	119	0.84	**25/4**	63B 4
9.0	152.8	178	3.4	**65/3**	63B 4
7.8	175.4	205	2.9	**65/3**	63B 4
6.9	197.9	231	2.6	**65/3**	63B 4
6.6	132.7	244	1.1	**45/3**	71A 6
6.3	138.8	255	2.5	**65/3**	71A 6
5.7	152.8	281	2.3	**65/3**	71A 6
5.7	152.9	281	0.96	**45/3**	71A 6
5.0	175.4	322	2.0	**65/3**	71A 6
4.4	197.9	364	1.8	**65/3**	71A 6
4.3	204.1	375	3.5	**85/3**	71A 6
4.1	214	393	3.3	**85/3**	71A 6
3.7	234	430	3.0	**85/3**	71A 6
3.2	270	496	2.6	**85/3**	71A 6

0.22 kW

n_1= 1400 min^{-1} — 63C 4

81.4	17.2	24	4.2	**25/4**	63C 4
68.6	20.4	28	3.5	**25/4**	63C 4
58.8	23.8	33	3.0	**25/4**	63C 4
51.1	27.4	38	2.6	**25/4**	63C 4
43.8	32	45	2.2	**25/4**	63C 4
37.9	36.9	52	1.9	**25/4**	63C 4
32.9	42.6	59	1.7	**25/4**	63C 4
25.5	54.8	76	1.3	**25/4**	63C 4
21.7	64.6	90	1.1	**25/4**	63C 4
18.5	75.5	105	0.95	**25/4**	63C 4
16.1	87	121	0.82	**25/4**	63C 4
14.1	99	138	4.3	**65/3**	63C 4
12.0	116.2	162	3.7	**65/3**	63C 4
10.1	138.8	194	3.1	**65/3**	63C 4
9.2	152.8	213	2.8	**65/3**	63C 4
8.0	175.4	245	2.5	**65/3**	63C 4
7.1	197.9	276	2.2	**65/3**	63C 4

0.25 kW

n_1= 1370 min^{-1} — 71A 4
n_1= 870 min^{-1} — 71B 6

79.7	17.2	28	3.6	**25/4**	71A 4
67.2	20.4	33	3.0	**25/4**	71A 4
57.6	23.8	39	2.6	**25/4**	71A 4
50.0	27.4	44	2.3	**25/4**	71A 4
42.8	32	52	1.9	**25/4**	71A 4
37.1	36.9	60	1.7	**25/4**	71A 4
32.2	42.6	69	1.4	**25/4**	71A 4
30.0	45.7	74	3.4	**45/3**	71A 4
25.9	52.8	86	2.9	**45/3**	71A 4
25.0	54.8	89	1.1	**25/4**	71A 4
22.8	60.1	97	2.6	**45/3**	71A 4
21.2	64.6	105	0.96	**25/4**	71A 4
19.4	70.6	114	2.2	**45/3**	71A 4
18.1	75.5	122	0.82	**25/4**	71A 4
16.0	85.7	139	1.8	**45/3**	71A 4
13.6	100.7	163	1.5	**45/3**	71A 4
12.8	107.1	174	1.4	**45/3**	71A 4
11.8	116.2	188	3.2	**65/3**	71A 4
10.3	132.7	215	1.2	**45/3**	71A 4
9.9	138.8	225	2.7	**65/3**	71A 4
9.0	152.8	248	2.4	**65/3**	71A 4
9.0	152.9	248	1.0	**45/3**	71A 4
8.6	160	259	4.6	**85/3**	71A 4
7.8	175.4	284	2.1	**65/3**	71A 4
7.3	188.9	306	0.82	**45/3**	71A 4
6.9	197.9	321	1.9	**65/3**	71A 4
6.7	204.1	331	3.6	**85/3**	71A 4
6.4	214	347	3.5	**85/3**	71A 4
5.9	234	379	3.2	**85/3**	71A 4
5.1	270	438	2.7	**85/3**	71A 4
5.0	175.4	448	1.5	**65/3**	71B 6
4.7	184.6	471	2.8	**85/3**	71B 6
4.4	197.9	505	1.3	**65/3**	71B 6
4.3	204.1	521	2.5	**85/3**	71B 6
4.1	214	546	2.4	**85/3**	71B 6
3.7	234	597	2.2	**85/3**	71B 6
3.2	270	689	1.9	**85/3**	71B 6

0.37 kW

n_1= 2790 min^{-1} — 63C 2
n_1= 1380 min^{-1} — 71B 4
n_1= 880 min^{-1} — 71C 6

162.2	17.2	20	4.4	**25/4**	63C 2
136.8	20.4	24	3.7	**25/4**	63C 2
117.2	23.8	28	3.2	**25/4**	63C 2
101.8	27.4	32	2.8	**25/4**	63C 2
87.2	32	38	2.4	**25/4**	63C 2
80.2	17.2	41	2.4	**25/4**	71B 4
67.6	20.4	49	2.1	**25/4**	71B 4
58.0	23.8	57	1.8	**25/4**	71B 4
50.4	27.4	65	1.5	**25/4**	71B 4
43.1	32	76	1.3	**25/4**	71B 4
43.1	32	76	3.3	**45/3**	71B 4
37.4	36.9	88	1.1	**25/4**	71B 4
33.7	40.9	97	2.6	**45/3**	71B 4
32.4	42.6	101	0.99	**25/4**	71B 4
30.2	45.7	109	2.3	**45/3**	71B 4
26.1	52.8	126	2.0	**45/3**	71B 4
23.0	60.1	143	1.7	**45/3**	71B 4
19.5	70.6	168	1.5	**45/3**	71B 4
18.5	74.4	177	3.4	**65/3**	71B 4
16.2	85.4	203	3.0	**65/3**	71B 4
16.1	85.7	204	1.2	**45/3**	71B 4
13.9	99	236	2.5	**65/3**	71B 4
13.7	100.7	240	1.0	**45/3**	71B 4
12.9	107.1	255	0.98	**45/3**	71B 4
11.9	116.2	277	2.2	**65/3**	71B 4
9.9	138.8	331	1.8	**65/3**	71B 4
9.0	152.8	364	1.6	**65/3**	71B 4
8.6	160	381	3.1	**85/3**	71B 4
7.9	175.4	418	1.4	**65/3**	71B 4
7.5	184.6	440	2.7	**85/3**	71B 4
7.0	197.9	471	1.3	**65/3**	71B 4
6.8	204.1	486	2.5	**85/3**	71B 4
6.4	214	510	2.4	**85/3**	71B 4
5.9	234	557	2.2	**85/3**	71B 4
5.1	270	643	1.9	**85/3**	71B 4
5.0	175.4	655	0.99	**65/3**	71C 6
4.8	184.6	689	1.9	**85/3**	71C 6
4.4	197.9	739	0.88	**65/3**	71C 6
4.3	204.1	762	1.7	**85/3**	71C 6
4.1	214	799	1.6	**85/3**	71C 6
3.8	234	874	1.5	**85/3**	71C 6
3.3	270	1008	1.3	**85/3**	71C 6

0.55 kW

n_1= 2800 min^{-1} — 71B 2
n_1= 1380 min^{-1} — 71C 4
n_1= 910 min^{-1} — 80B 6

162.8	17.2	30	3.0	**25/4**	71B 2
137.3	20.4	36	2.5	**25/4**	71B 2
117.6	23.8	42	2.2	**25/4**	71B 2
102.2	27.4	48	1.9	**25/4**	71B 2
87.5	32	56	1.6	**25/4**	71B 2
80.2	17.2	61	1.6	**25/4**	71C 4
67.6	20.4	72	1.4	**25/4**	71C 4
58.0	23.8	84	1.2	**25/4**	71C 4
50.4	27.4	97	1.0	**25/4**	71C 4
48.1	28.7	102	2.5	**45/3**	71C 4
43.1	32	113	0.88	**25/4**	71C 4
43.1	32	113	2.2	**45/3**	71C 4
33.7	40.9	145	1.7	**45/3**	71C 4
30.2	45.7	162	1.5	**45/3**	71C 4
30.0	46	163	3.7	**65/3**	71C 4
26.1	52.8	187	1.3	**45/3**	71C 4
25.4	54.3	192	3.1	**65/3**	71C 4
23.0	60.1	213	1.2	**45/3**	71C 4
21.4	64.4	228	2.6	**65/3**	71C 4
19.5	70.6	250	1.0	**45/3**	71C 4
18.5	74.4	263	2.3	**65/3**	71C 4
16.2	85.4	302	2.0	**65/3**	71C 4

1.7 Prestazioni motoriduttori PLR

1.7 Gearmotors performances

1.7 Характеристики мотор-редукторов

n_2 min^{-1}	ir	T2 Nm	FS'	PLR-PLM	

0.55 kW — n_1= 2800 min^{-1} / n_1= 1380 min^{-1} / n_1= 910 min^{-1} — 71B 2 / 71C 4 / 80B 6

16.1	85.7	303	0.82	**45/3**	71C 4
14.1	98	347	3.5	**85/3**	71C 4
13.9	99	350	1.7	**65/3**	71C 4
12.2	113.5	402	3.0	**85/3**	71C 4
11.9	116.2	411	1.5	**65/3**	71C 4
10.1	136.8	484	2.5	**85/3**	71C 4
9.9	138.8	491	1.2	**65/3**	71C 4
9.0	152.8	541	1.1	**65/3**	71C 4
8.6	160	566	2.1	**85/3**	71C 4
7.9	175.4	621	0.97	**65/3**	71C 4
7.5	184.6	653	1.8	**85/3**	71C 4
7.0	197.9	701	0.86	**65/3**	71C 4
6.8	204.1	722	1.7	**85/3**	71C 4
6.4	214	758	1.6	**85/3**	71C 4
5.9	234	828	1.4	**85/3**	71C 4
5.1	270	956	1.3	**85/3**	71C 4
4.9	184.6	991	1.3	**85/3**	80B 6
4.9	187.1	1004	2.4	**95/3**	80B 6
4.6	199.5	1071	2.2	**95/3**	80B 6
4.5	204.1	1096	1.2	**85/3**	80B 6
4.3	214	1149	1.1	**85/3**	80B 6
4.1	221.3	1188	2.0	**95/3**	80B 6
3.9	234	1256	1.0	**85/3**	80B 6
3.7	243.2	1305	1.8	**95/3**	80B 6
3.4	266.2	1429	1.7	**95/3**	80B 6
3.4	270	1449	0.90	**85/3**	80B 6

0.75 kW — n_1= 2800 min^{-1} / n_1= 1390 min^{-1} / n_1= 910 min^{-1} — 71C 2 / 80B 4 / 80C 6

162.8	17.2	41	2.2	**25/4**	71C 2
137.3	20.4	49	1.9	**25/4**	71C 2
117.6	23.8	57	1.6	**25/4**	71C 2
102.2	27.4	65	1.4	**25/4**	71C 2
97.6	28.7	68	3.3	**45/3**	71C 2
87.5	32	76	1.2	**25/4**	71C 2
87.5	32	76	3.0	**45/3**	71C 2
80.8	17.2	82	1.2	**25/4**	80B 4
68.1	20.4	98	1.0	**25/4**	80B 4
58.4	23.8	114	0.88	**25/4**	80B 4
48.4	28.7	138	1.8	**45/3**	80B 4
43.4	32	153	1.6	**45/3**	80B 4
37.0	37.6	180	3.3	**65/3**	80B 4
34.0	40.9	196	1.3	**45/3**	80B 4
30.4	45.7	219	1.1	**45/3**	80B 4
30.2	46	220	2.7	**65/3**	80B 4
26.3	52.8	253	0.99	**45/3**	80B 4
25.6	54.3	260	2.3	**65/3**	80B 4
23.1	60.1	288	0.87	**45/3**	80B 4
21.6	64.4	309	1.9	**65/3**	80B 4
18.8	74	355	3.4	**85/3**	80B 4
18.7	74.4	357	1.7	**65/3**	80B 4
16.4	84.9	407	2.9	**85/3**	80B 4
16.3	85.4	409	1.5	**65/3**	80B 4
14.2	98	470	2.6	**85/3**	80B 4
14.0	99	474	1.3	**65/3**	80B 4
12.2	113.5	544	2.2	**85/3**	80B 4
12.0	116.2	557	1.1	**65/3**	80B 4
10.2	136.8	656	1.8	**85/3**	80B 4
10.0	138.8	665	0.90	**65/3**	80B 4
9.1	152.8	732	0.82	**65/3**	80B 4
8.7	158.9	761	3.2	**95/3**	80B 4
8.7	160	767	1.6	**85/3**	80B 4
7.5	184.6	885	1.4	**85/3**	80B 4
7.4	187.1	897	2.7	**95/3**	80B 4
7.0	199.5	956	2.5	**95/3**	80B 4
6.8	204.1	978	1.2	**85/3**	80B 4
6.5	214	1026	1.2	**85/3**	80B 4

0.75 kW — n_1= 2800 min^{-1} / n_1= 1390 min^{-1} / n_1= 910 min^{-1} — 71C 2 / 80B 4 / 80C 6

6.3	221.3	1061	2.3	**95/3**	80B 4
5.9	234	1121	1.1	**85/3**	80B 4
5.7	243.2	1165	2.1	**95/3**	80B 4
5.2	266.2	1276	1.9	**95/3**	80B 4
5.1	270	1294	0.93	**85/3**	80B 4
4.9	184.6	1351	0.96	**85/3**	80C 6
4.9	187.1	1370	1.8	**95/3**	80C 6
4.6	199.5	1460	1.6	**95/3**	80C 6
4.5	204.1	1494	0.87	**85/3**	80C 6
4.3	214	1566	0.83	**85/3**	80C 6
4.1	221.3	1620	1.5	**95/3**	80C 6
3.7	243.2	1780	1.3	**95/3**	80C 6
3.4	266.2	1949	1.2	**95/3**	80C 6

0.88 kW — n_1= 1350 min^{-1} — 80C 4

78.5	17.2	100	1.0	**25/4**	80C 4
66.2	20.4	118	0.85	**25/4**	80C 4
47.0	28.7	166	1.5	**45/3**	80C 4
42.2	32	185	1.3	**45/3**	80C 4
41.8	32.3	187	3.2	**65/3**	80C 4
35.9	37.6	218	2.8	**65/3**	80C 4
33.0	40.9	237	1.1	**45/3**	80C 4
29.5	45.7	265	0.94	**45/3**	80C 4
29.3	46	266	2.3	**65/3**	80C 4
25.6	52.8	306	0.82	**45/3**	80C 4
24.9	54.3	314	1.9	**65/3**	80C 4
24.0	56.3	326	3.4	**85/3**	80C 4
21.1	63.9	370	3.2	**85/3**	80C 4
21.0	64.4	373	1.6	**65/3**	80C 4
18.2	74	428	2.8	**85/3**	80C 4
18.1	74.4	431	1.4	**65/3**	80C 4
15.9	84.9	492	2.4	**85/3**	80C 4
15.8	85.4	494	1.2	**65/3**	80C 4
13.8	98	567	2.1	**85/3**	80C 4
13.6	99	573	1.0	**65/3**	80C 4
11.9	113.5	657	1.8	**85/3**	80C 4
11.6	116	672	3.3	**95/3**	80C 4
11.6	116.2	673	0.89	**65/3**	80C 4
10.0	134.4	778	3.0	**95/3**	80C 4
9.9	136.8	792	1.5	**85/3**	80C 4
8.5	158.9	920	2.6	**95/3**	80C 4
8.4	160	926	1.3	**85/3**	80C 4
7.3	184.6	1069	1.1	**85/3**	80C 4
7.2	187.1	1083	2.2	**95/3**	80C 4
6.8	199.5	1155	2.1	**95/3**	80C 4
6.6	204.1	1182	1.0	**85/3**	80C 4
6.3	214	1239	0.97	**85/3**	80C 4
6.1	221.3	1281	1.9	**95/3**	80C 4
5.8	234	1355	0.89	**85/3**	80C 4
5.6	243.2	1408	1.7	**95/3**	80C 4
5.1	266.2	1541	1.6	**95/3**	80C 4

1.1 kW — n_1= 2830 min^{-1} / n_1= 1390 min^{-1} / n_1= 920 min^{-1} — 80B 2 / 80D 4 / 90L 6

164.5	17.2	59	1.5	**25/4**	80B 2
138.7	20.4	70	1.3	**25/4**	80B 2
118.9	23.8	82	1.1	**25/4**	80B 2
103.3	27.4	95	0.95	**25/4**	80B 2
98.6	28.7	99	2.3	**45/3**	80B 2
88.4	32	110	0.81	**25/4**	80B 2
88.4	32	110	2	**45/3**	80B 2
80.8	17.2	121	0.83	**25/4**	80D 4
69.2	40.9	141	1.6	**45/3**	80B 2
52.7	26.4	186	3.2	**65/3**	80D 4

1.1 kW — n_1= 2830 min^{-1} / n_1= 1390 min^{-1} / n_1= 920 min^{-1} — 80B 2 / 80D 4 / 90L 6

48.4	28.7	202	1.2	**45/3**	80D 4
43.4	32	225	1.1	**45/3**	80D 4
43	32.3	227	2.6	**65/3**	80D 4
37	37.6	264	2.3	**65/3**	80D 4
35.9	38.7	272	3.5	**85/3**	80D 4
34	40.9	287	0.87	**45/3**	80D 4
31.8	43.7	307	3.3	**85/3**	80D 4
30.2	46	323	1.9	**65/3**	80D 4
25.6	54.3	382	1.6	**65/3**	80D 4
24.7	56.3	396	2.8	**85/3**	80D 4
21.8	63.9	449	2.7	**85/3**	80D 4
21.6	64.4	453	1.3	**65/3**	80D 4
18.8	74	520	2.3	**85/3**	80D 4
18.7	74.4	523	1.1	**65/3**	80D 4
16.4	84.9	597	2	**85/3**	80D 4
16.3	85.4	600	1	**65/3**	80D 4
14.2	98	689	1.7	**85/3**	80D 4
14.1	98.4	692	3.2	**95/3**	80D 4
14	99	696	0.86	**65/3**	80D 4
12.6	110.5	785	4.2	**105**	80D 4
12.2	113.5	798	1.5	**85/3**	80D 4
12	116	815	2.7	**95/3**	80D 4
11.0	126.1	896	3.8	**105**	80D 4
10.3	134.4	945	2.4	**95/3**	80D 4
10.2	136.8	962	1.2	**85/3**	80D 4
9.9	139.9	994	3.4	**105**	80D 4
9.0	153.9	1093	3.2	**105**	80D 4
8.7	158.9	1117	2.1	**95/3**	80D 4
8.7	160	1125	1.1	**85/3**	80D 4
8.2	169.2	1202	2.9	**105**	80D 4
7.5	185.2	1315	2.7	**105**	80D 4
7.5	184.6	1297	0.92	**85/3**	80D 4
7.4	187.1	1315	1.8	**95/3**	80D 4
7.3	126.1	1354	2.7	**105**	90 L6
7	199.5	1402	1.7	**95/3**	80D 4
6.8	204.1	1435	0.84	**85/3**	80D 4
6.6	139.9	1501	2.5	**105**	90 L6
6.5	214	1504	0.8	**85/3**	80D 4
6.3	221.3	1555	1.5	**95/3**	80D 4
6.0	153.9	1652	2.3	**105**	90 L6
5.7	243.2	1709	1.4	**95/3**	80D 4
5.4	169.2	1816	2.1	**105**	90 L6
5.2	266.2	1871	1.3	**95/3**	80D 4
5.0	185.2	1987	1.9	**105**	90 L6
4.9	187.1	1987	1.2	**95/3**	90L 6
4.6	199.5	2119	1.1	**95/3**	90L 6
4.2	221.3	2350	1	**95/3**	90L 6
3.8	243.2	2583	0.93	**95/3**	90L 6
3.5	266.2	2827	0.85	**95/3**	90L 6

1.5 kW — n_1= 2830 min^{-1} / n_1= 1400 min^{-1} / n_1= 925 min^{-1} — 80C 2 / 90L 4 / 90LB 6

164.5	17.2	81	1.1	**25/4**	80C 2
138.7	20.4	96	0.94	**25/4**	80C 2
118.9	23.8	112	0.8	**25/4**	80C 2
98.6	28.7	135	1.7	**45/3**	80C 2
88.4	32	151	1.5	**45/3**	80C 2
75.3	37.6	177	3.1	**65/3**	80C 2
69.2	40.9	193	1.2	**45/3**	80C 2
61.9	45.7	215	1	**45/3**	80C 2
61.5	46	217	2.5	**65/3**	80C 2
53	26.4	251	2.4	**65/3**	90L 4
50.9	27.5	262	3.2	**85/3**	90L 4
48.8	28.7	273	0.92	**45/3**	90L 4
43.8	32	305	0.82	**45/3**	90L 4
43.3	32.3	307	2	**65/3**	90L 4
40.6	34.5	328	2.7	**85/3**	90L 4
37.2	37.6	358	1.7	**65/3**	90L 4
36.2	38.7	368	2.6	**85/3**	90L 4
32	43.7	416	2.4	**85/3**	90L 4

F

1.7 Prestazioni motoriduttori PLR

1.7 Gearmotors performances

1.7 Характеристики мотор-редукторов

n_2 min^{-1}	ir	T2 Nm	FS'	PLR-PLM	

1.5 kW

n_1= 2830 min^{-1} — 80C 2
n_1= 1400 min^{-1} — 90L 4
n_1= 925 min^{-1} — 90LB 6

30.4	46	438	1.4	**65/3**	90L 4
25.8	54.3	517	1.2	**65/3**	90L 4
24.9	56.3	536	2.1	**85/3**	90L 4
21.9	63.9	608	2	**85/3**	90L 4
21.7	64.4	613	0.98	**65/3**	90L 4
21.4	65.4	622	3.4	**95/3**	90L 4
18.9	74	704	1.7	**85/3**	90L 4
18.9	74.2	706	3	**95/3**	90L 4
18.8	74.4	708	0.85	**65/3**	90L 4
17.5	79.8	768	3.9	**105**	90 L 4
16.5	84.9	808	1.5	**85/3**	90L 4
16.3	86	818	2.7	**95/3**	90L 4
16.0	87.4	840	3.7	**105**	90 L 4
15.5	90.6	871	3.7	**105**	90 L 4
14.3	98	933	1.3	**85/3**	90L 4
14.2	98.4	936	2.3	**95/3**	90L 4
13.9	100.4	966	3.4	**105**	90 L 4
12.7	110.5	1063	3.1	**105**	90 L 4
12.3	113.5	1080	1.1	**85/3**	90L 4
12.1	116	1104	2	**95/3**	90L 4
11.1	126.1	1213	2.8	**105**	90 L 4
10.4	134.4	1279	1.8	**95/3**	90L 4
10.2	136.8	1302	0.92	**85/3**	90L 4
10.0	139.9	1345	2.5	**105**	90 L 4
9.1	153.9	1480	2.3	**105**	90 L 4
8.8	158.9	1512	1.6	**95/3**	90L 4
8.3	169.2	1627	2.2	**105**	90 L 4
7.6	185.2	1781	2.0	**105**	90 L 4
7.5	187.1	1780	1.3	**95/3**	90L 4
7.3	126.1	1836	2.0	**105**	90LB 6
7	199.5	1898	1.3	**95/3**	90L 4
6.6	139.9	2036	1.8	**105**	90LB 6
6.3	221.3	2106	1.1	**95/3**	90L 4
6.0	153.9	2241	1.7	**105**	90LB 6
5.8	243.2	2314	1	**95/3**	90L 4
5.5	169.2	2463	1.5	**105**	90LB 6
5.3	266.2	2533	0.95	**95/3**	90L 4
5.0	185.2	2695	1.4	**105**	90LB 6
4.9	187.1	2695	0.89	**95/3**	90LB 6
4.6	199.5	2873	0.84	**95/3**	90LB 6

1.8 kW

n_1= 2770 min^{-1} — 80D 2
n_1= 1400 min^{-1} — 90LB 4
n_1= 940 min^{-1} — 100B 6

58.8	23.8	272	2.9	**85/3**	90LB 4
53	26.4	301	2	**65/3**	90LB 4
50.9	27.5	314	2.7	**85/3**	90LB 4
43.3	32.3	369	1.6	**65/3**	90LB 4
40.6	34.5	394	2.3	**85/3**	90LB 4
37.2	37.6	429	1.4	**65/3**	90LB 4
36.2	38.7	442	2.1	**85/3**	90LB 4
32	43.7	499	2	**85/3**	90LB 4
30.4	46	525	1.1	**65/3**	90LB 4
29.9	46.9	536	3.4	**95/3**	90LB 4
25.8	54.3	620	0.97	**65/3**	90LB 4
25.6	54.7	625	3.2	**95/3**	90LB 4
24.9	56.3	643	1.7	**85/3**	90LB 4
21.9	63.9	730	1.6	**85/3**	90LB 4
21.7	64.4	735	0.82	**65/3**	90LB 4
21.4	65.4	747	2.8	**95/3**	90LB 4
18.9	74	845	1.4	**85/3**	90LB 4
18.9	74.2	847	2.5	**95/3**	90LB 4
17.5	79.8	922	3.3	**105**	90LB 4
16.5	84.9	969	1.2	**85/3**	90LB 4
16.3	86	982	2.2	**95/3**	90LB 4
16.0	87.4	1008	3.1	**105**	90LB 4
15.5	90.6	1045	3.1	**105**	90LB 4
14.3	98	1119	1.1	**85/3**	90LB 4
14.2	98.4	1124	2	**95/3**	90LB 4
13.9	100.4	1159	2.8	**105**	90LB 4
12.7	110.5	1276	2.6	**105**	90LB 4

1.8 kW

n_1= 2770 min^{-1} — 80D 2
n_1= 1400 min^{-1} — 90LB 4
n_1= 940 min^{-1} — 100B 6

12.3	113.5	1296	0.93	**85/3**	90LB 4
12.1	116	1325	1.7	**95/3**	90LB 4
11.1	126.1	1456	2.3	**105**	90LB 4
10.4	134.4	1535	1.5	**95/3**	90LB 4
10.0	139.9	1614	2.1	**105**	90LB 4
9.1	153.9	1777	1.9	**105**	90LB 4
8.8	158.9	1814	1.3	**95/3**	90LB 4
8.3	169.2	1952	1.8	**105**	90LB 4
7.6	185.2	2137	1.6	**105**	90LB 4
7.5	187.1	2137	1.1	**95/3**	90LB 4
7.5	126.1	2168	1.7	**105**	100B 6
7	199.5	2278	1.1	**95/3**	90LB 4
6.9	135.8	2335	2.3	**115**	100B 6
6.7	139.9	2404	1.5	**105**	100B 6
6.6	141.7	2436	3.4	**125**	100B 6
6.3	148.2	2547	2.1	**115**	100B 6
6.3	221.3	2527	0.95	**95/3**	90LB 4
6.1	153.9	2646	1.4	**105**	100B 6
6.1	155.1	2666	3.1	**125**	100B 6
5.8	243.2	2777	0.86	**95/3**	90LB 4
5.8	163.1	2804	1.9	**115**	100B 6
5.6	169.2	2908	1.3	**105**	100B 6
5.5	170.7	2934	2.8	**125**	100B 6
5.1	185.2	3183	1.2	**105**	100B 6
5.0	189.1	3250	2.5	**125**	100B 6
4.9	190.3	3271	1.7	**115**	100B 6
4.5	210.3	3614	1.5	**115**	100B 6
4.1	229.4	3944	1.4	**115**	100B 6
3.5	267.7	4602	1.2	**115**	100B 6
3.2	290.0	4985	1.1	**115**	100B 6

2.2 kW

n_1= 2840 min^{-1} — 90L 2
n_1= 1410 min^{-1} — 100A 4
n_1= 940 min^{-1} — 100BL 6

107.6	26.4	182	3	**65/3**	90L 2
99	28.7	197	1.1	**45/3**	90L 2
88.8	32	220	1	**45/3**	90L 2
87.9	32.3	222	2.4	**65/3**	90L 2
82.3	34.5	237	3.4	**85/3**	90L 2
75.5	37.6	259	2.1	**65/3**	90L 2
73.4	38.7	266	3.2	**85/3**	90L 2
69.4	40.9	281	0.8	**45/3**	90L 2
65	43.7	301	3	**85/3**	90L 2
61.7	46	316	1.7	**65/3**	90L 2
59.2	23.8	330	2.4	**85/3**	100A 4
53.4	26.4	366	1.6	**65/3**	100A 4
51.3	27.5	381	2.2	**85/3**	100A 4
43.7	32.3	448	1.3	**65/3**	100A 4
40.9	34.5	478	1.9	**85/3**	100A 4
37.5	37.6	521	1.2	**65/3**	100A 4
36.4	38.7	536	1.8	**85/3**	100A 4
34.8	40.5	561	3	**95/3**	100A 4
32.3	43.7	606	1.7	**85/3**	100A 4
30.7	46	637	0.94	**65/3**	100A 4
30.1	46.9	650	2.8	**95/3**	100A 4
26	54.3	752	0.8	**65/3**	100A 4
25.8	54.7	758	2.6	**95/3**	100A 4
25	56.3	780	1.4	**85/3**	100A 4
22	62.7	879	3.3	**105**	100A 4
22.1	63.9	886	1.4	**85/3**	100A 4
21.6	65.4	906	2.3	**95/3**	100A 4
20	70.7	990	2.9	**105**	100A 4
19.1	74	1025	1.2	**85/3**	100A 4
19	74.2	1028	2.1	**95/3**	100A 4
17.7	79.8	1118	2.7	**105**	100A 4
16.6	84.9	1177	1	**85/3**	100A 4
16.4	86	1192	1.8	**95/3**	100A 4
16.1	87.4	1224	2.5	**105**	100A 4

2.2 kW

n_1= 2840 min^{-1} — 90L 2
n_1= 1410 min^{-1} — 100A 4
n_1= 940 min^{-1} — 100BL 6

15.6	90.6	1268	2.5	**105**	100A 4
14.4	98	1358	0.88	**85/3**	100A 4
14.3	98.4	1364	1.6	**95/3**	100A 4
14.0	100.4	1407	2.3	**105**	100A 4
13.6	103.9	1455	3.4	**115**	100A 4
12.8	110.5	1548	2.1	**105**	100A 4
12.3	114.3	1601	3.1	**115**	100A 4
12.2	116	1607	1.4	**95/3**	100A 4
11.6	121.2	1698	2.9	**115**	100A 4
11.2	126.1	1766	1.9	**105**	100A 4
10.5	134.4	1862	1.2	**95/3**	100A 4
10.4	135.8	1902	2.6	**115**	100A 4
10.1	139.9	1959	1.7	**105**	100A 4
9.5	148.2	2076	2.4	**115**	100A 4
9.2	153.9	2156	1.6	**105**	100A 4
9.1	155.1	2172	3.5	**125**	100A 4
8.9	158.9	2202	1.1	**95/3**	100A 4
8.6	163.1	2284	2.2	**115**	100A 4
8.3	169.2	2369	1.5	**105**	100A 4
8.3	170.7	2390	3.1	**125**	100A 4
7.6	185.2	2593	1.3	**105**	100A 4
7.5	187.1	2593	0.93	**95/3**	100A 4
7.5	189.1	2649	2.8	**125**	100A 4
7.4	190.3	2665	1.9	**115**	100A 4
7.3	127.9	2688	3.0	**125**	100BL 6
7.1	199.5	2765	0.87	**95/3**	100A 4
6.7	210.3	2945	1.7	**115**	100A 4
6.6	141.7	2977	2.7	**125**	100BL 6
6.1	229.4	3213	1.6	**115**	100A 4
6.1	155.1	3258	2.5	**125**	100BL 6
5.5	170.7	3586	2.3	**125**	100BL 6
5.3	267.7	3749	1.3	**115**	100A 4
5.0	189.1	3973	2.1	**125**	100BL 6
4.9	290.0	4062	1.2	**115**	100A 4
4.5	210.3	4417	1.2	**115**	100BL 6
4.1	229.4	4820	1.1	**115**	100BL 6
3.5	267.7	5624	1.0	**115**	100BL 6
3.2	290.0	6093	0.9	**115**	100BL 6

3 kW

n_1= 2840 min^{-1} — 90LB 2
n_1= 1420 min^{-1} — 100B 4
n_1= 940 min^{-1} — 112B 6

119.3	23.8	223	3.2	**85/3**	90LB 2
107.6	26.4	248	2.2	**65/3**	90LB 2
103.3	27.5	258	3	**85/3**	90LB 2
99	28.7	269	0.84	**45/3**	90LB 2
87.9	32.3	303	1.8	**65/3**	90LB 2
82.3	34.5	324	2.5	**85/3**	90LB 2
75.5	37.6	353	1.5	**65/3**	90LB 2
73.4	38.7	363	2.4	**85/3**	90LB 2
65	43.7	410	2.2	**85/3**	90LB 2
61.7	46	432	1.3	**65/3**	90LB 2
60.2	23.6	443	3.2	**95/3**	100B 4
59.7	23.8	447	1.8	**85/3**	100B 4
53.8	26.4	495	1.2	**65/3**	100B 4
51.8	27.4	514	2.9	**95/3**	100B 4
51.6	27.5	516	1.6	**85/3**	100B 4
44	32.3	606	0.99	**65/3**	100B 4
43.2	32.9	617	2.6	**95/3**	100B 4
41.2	34.5	647	1.4	**85/3**	100B 4
37.8	37.6	706	0.85	**65/3**	100B 4
36.7	38.7	726	1.3	**85/3**	100B 4
35.1	40.5	760	2.2	**95/3**	100B 4
32.5	43.7	820	1.2	**85/3**	100B 4
32	44.9	852	3.3	**105**	100B 4
30.3	46.9	880	2	**95/3**	100B 4
28	50.7	962	2.9	**105**	100B 4
26	54.7	1026	1.9	**95/3**	100B 4
26	55.0	1042	2.8	**105**	100B 4

1.7 Prestazioni motoriduttori PLR

1.7 Gearmotors performances

1.7 Характеристики мотор-редукторов

n_2 min^{-1}	ir	T2 Nm	FS'	PLR-PLM	

3 kW

n_1= 2840 min^{-1} — 90LB 2
n_1= 1420 min^{-1} — 100B 4
n_1= 940 min^{-1} — 112B 6

25,2	56,3	1056	1	**85/3**	100B 4
23	62,7	1190	2,4	**105**	100B 4
22,2	63,9	1199	1	**85/3**	100B 4
21,7	65,4	1227	1,7	**95/3**	100B 4
20	70,7	1340	2,2	**105**	100B 4
19,2	73,8	1400	3,4	**115**	100B 4
19,2	74	1389	0,86	**85/3**	100B 4
19,1	74,2	1392	1,5	**95/3**	100B 4
17,8	79,8	1514	2,0	**105**	100B 4
17,5	81,3	1541	3,2	**115**	100B 4
16,5	86	1614	1,4	**95/3**	100B 4
16,3	87,2	1653	3,0	**115**	100B 4
16,3	87,4	1657	1,9	**105**	100B 4
15,7	90,6	1718	1,9	**105**	100B 4
14,4	98,4	1846	1,2	**95/3**	100B 4
14,1	100,4	1905	1,7	**105**	100B 4
13,7	103,9	1970	2,5	**115**	100B 4
12,8	110,5	2096	1,6	**105**	100B 4
12,4	114,3	2168	2,3	**115**	100B 4
12,2	116,3	2205	3,4	**125**	100B 4
12,2	116	2177	1	**95/3**	100B 4
11,7	121,2	2299	2,2	**115**	100B 4
11,3	126,1	2392	1,4	**105**	100B 4
11,1	127,9	2426	3,1	**125**	100B 4
10,6	134,4	2522	0,91	**95/3**	100B 4
10	135,8	2575,7	1,9	**115**	100B 4
10,2	139,9	2653	1,3	**105**	100B 4
10,0	141,7	2688	2,8	**125**	100B 4
10	148,2	2810,6	1,8	**115**	100B 4
9,2	153,9	2919	1,2	**105**	100B 4
9,2	155,1	2941	2,6	**125**	100B 4
8,9	158,9	2982	0,8	**95/3**	100B 4
9	163,1	3093,1	1,6	**115**	100B 4
8,4	169,2	3208	1,1	**105**	100B 4
8,3	170,7	3237	2,3	**125**	100B 4
8	185,2	3511,5	1,0	**105**	100B 4
7,5	189,1	3586	2,1	**125**	100B 4
7,5	190,3	3609	1,4	**115**	100B 4
7,3	127,9	3665	2,2	**125**	112B 6
7	210,3	3987,5	1,3	**115**	100B 4
6,6	141,7	4060	2,0	**125**	112B 6
6,2	229,4	4351	1,1	**115**	100B 4
6,1	155,1	4443	1,8	**125**	112B 6
5,5	170,7	4890	1,7	**125**	112B 6
5,3	267,7	5077	1,0	**115**	100B 4
5,0	189,1	5417	1,5	**125**	112B 6
5	290,0	5500,0	0,9	**115**	100B 4
4,5	210,3	6024	0,9	**115**	112B 6
4,1	229,4	6573	0,8	**115**	112B 6
3,5	267,7	7669	0,7	**115**	112B 6
3,2	290,0	8309	0,7	**115**	112B 6

4 kW

n_1= 2860 min^{-1} — 100B 2
n_1= 1410 min^{-1} — 100BL 4

120,2	23,8	296	2,4	**85/3**	100B 2
108,3	26,4	328	1,6	**65/3**	100B 2
104	27,5	342	2,2	**85/3**	100B 2
88,5	32,3	401	1,3	**65/3**	100B 2
82,9	34,5	429	1,9	**85/3**	100B 2
76,1	37,6	467	1,2	**65/3**	100B 2
73,9	38,7	481	1,8	**85/3**	100B 2
70,6	40,5	503	3	**95/3**	100B 2
65,4	43,7	543	1,7	**85/3**	100B 2
62,2	46	571	0,95	**65/3**	100B 2
61	46,9	583	2,8	**95/3**	100B 2
59,7	23,6	595	2,4	**95/3**	100BL 4
59,2	23,8	600	1,3	**85/3**	100BL 4
56	50,7	637	3,1	**105**	100B 2
53,4	26,4	665	0,9	**65/3**	100BL 4

4 kW

n_1= 2860 min^{-1} — 100B 2
n_1= 1410 min^{-1} — 100BL 4

52	55,0	690	2,9	**105**	100B 2
51,5	27,4	690	2,2	**95/3**	100BL 4
51,3	27,5	693	1,2	**85/3**	100BL 4
46	62,7	788	2,5	**105**	100B 2
45,0	31,3	798	3,3	**105**	100BL 4
42,9	32,9	829	1,9	**95/3**	100BL 4
40,9	34,5	869	1	**85/3**	100BL 4
40,0	35,2	897	3,0	**105**	100BL 4
36,6	38,5	982	2,9	**105**	100BL 4
36,4	38,7	975	0,97	**85/3**	100BL 4
34,8	40,5	1020	1,7	**95/3**	100BL 4
32,3	43,7	1101	0,91	**85/3**	100BL 4
31,4	44,9	1145	2,4	**105**	100BL 4
30,1	46,9	1182	1,5	**95/3**	100BL 4
27,8	50,7	1292	2,2	**105**	100BL 4
26,0	54,3	1382	3,5	**115**	100BL 4
25,8	54,7	1378	1,5	**95/3**	100BL 4
25,7	55,0	1400	2,1	**105**	100BL 4
23,6	59,7	1521	3,2	**115**	100BL 4
22,5	62,7	1598	1,8	**105**	100BL 4
22,0	64,1	1631	2,9	**115**	100BL 4
21,6	65,4	1648	1,3	**95/3**	100BL 4
20,0	70,7	1800	1,6	**105**	100BL 4
19,1	73,8	1881	2,6	**115**	100BL 4
19	74,2	1870	1,2	**95/3**	100BL 4
17,7	79,8	2033	1,5	**105**	100BL 4
17,4	81,3	2070	2,4	**115**	100BL 4
16,4	86	2167	1	**95/3**	100BL 4
16,2	87,2	2220	2,2	**115**	100BL 4
16,1	87,4	2225	1,4	**105**	100BL 4
16,0	88,3	2248	3,3	**125**	100BL 4
15,6	90,6	2306	1,4	**105**	100BL 4
14,5	97,6	2484	3,0	**125**	100BL 4
14,3	98,4	2479	0,89	**95/3**	100BL 4
14,0	100,4	2558	1,3	**105**	100BL 4
13,6	103,9	2645	1,9	**115**	100BL 4
13,3	106,2	2705	2,8	**125**	100BL 4
12,8	110,5	2815	1,2	**105**	100BL 4
12,3	114,3	2911	1,7	**115**	100BL 4
12,1	116,3	2961	2,5	**125**	100BL 4
11,6	121,2	3087	1,6	**115**	100BL 4
11,2	126,1	3212	1,1	**105**	100BL 4
11,0	127,9	3258	2,3	**125**	100BL 4
10,4	135,8	3459	1,4	**115**	100BL 4
10,1	139,9	3562	1,0	**105**	100BL 4
9,9	141,7	3609	2,1	**125**	100BL 4
9,5	148,2	3774	1,3	**115**	100BL 4
9,2	153,9	3920	0,9	**105**	100BL 4
9,1	155,1	3949	1,9	**125**	100BL 4
8,6	163,1	4153	1,2	**115**	100BL 4
8,3	169,2	4308	0,8	**105**	100BL 4
8,3	170,7	4346	1,7	**125**	100BL 4
7,6	185,2	4715	0,7	**105**	100BL 4
7,5	189,1	4816	1,6	**125**	100BL 4
7,4	190,3	4846	1,0	**115**	100BL 4
6,7	210,3	5354	0,9	**115**	100BL 4
6,1	229,4	5843	0,9	**115**	100BL 4
5,3	267,7	6817	0,7	**115**	100BL 4
4,9	290,0	7385	0,7	**115**	100BL 4

5.5 kW

n_1= 2880 min^{-1} — 112B 2
n_1= 1400 min^{-1} — 112BL 4

122	23,6	400	3,1	**95/3**	112B 2
121	23,8	404	1,8	**85/3**	112B 2
109,1	26,4	448	1,2	**65/3**	112B 2
105,1	27,4	465	2,9	**95/3**	112B 2
104,7	27,5	466	1,6	**85/3**	112B 2
89,2	32,3	548	0,99	**65/3**	112B 2
87,5	32,9	558	2,6	**95/3**	112B 2

5.5 kW

n_1= 2880 min^{-1} — 112B 2
n_1= 1400 min^{-1} — 112BL 4

83,5	34,5	585	1,4	**85/3**	112B 2
76,6	37,6	638	0,85	**65/3**	112B 2
74,4	38,7	656	1,3	**85/3**	112B 2
71,1	40,5	687	2,2	**95/3**	112B 2
68	20,6	725	3,4	**105**	112BL 4
65,9	43,7	741	1,2	**85/3**	112B 2
62	22,5	794	3,2	**105**	112BL 4
61,4	46,9	795	2	**95/3**	112B 2
59,3	23,6	823	1,7	**95/3**	112BL 4
58,8	23,8	830	0,96	**85/3**	112BL 4
59	23,9	843	3,0	**105**	112BL 4
51,1	27,4	956	1,6	**95/3**	112BL 4
50,9	27,5	960	0,89	**85/3**	112BL 4
49	28,6	1010	2,6	**105**	112BL 4
45	31,3	1105	2,4	**105**	112BL 4
42,6	32,9	1148	1,4	**95/3**	112BL 4
40	35,2	1242	2,1	**105**	112BL 4
37	37,9	1337	3,3	**115**	112BL 4
36	38,5	1359	2,1	**105**	112BL 4
34,6	40,5	1413	1,2	**95/3**	112BL 4
35	40,6	1431	3,1	**115**	112BL 4
31	44,9	1585	1,8	**105**	112BL 4
31	45,5	1606	2,9	**115**	112BL 4
29,9	46,9	1636	1,1	**95/3**	112BL 4
28	49,7	1753	2,7	**115**	112BL 4
28	50,7	1790	1,6	**105**	112BL 4
26	54,3	1914	2,5	**115**	112BL 4
25,6	54,7	1909	1	**95/3**	112BL 4
25	55,0	1939	1,5	**105**	112BL 4
24,5	57,2	2018	3,7	**125**	112BL 4
23	59,7	2106	2,3	**115**	112BL 4
22	62,7	2213	1,3	**105**	112BL 4
22,0	63,5	2240	3,3	**125**	112BL 4
22	64,1	2259	2,1	**115**	112BL 4
21,4	65,4	2282	0,92	**95/3**	112BL 4
20,2	69,2	2439	3,1	**125**	112BL 4
20	70,7	2492	1,2	**105**	112BL 4
19,0	73,8	2604	1,8	**115**	112BL 4
18,9	74,2	2589	0,83	**95/3**	112BL 4
18,5	75,7	2669	2,8	**125**	112BL 4
17,5	79,8	2816	1,1	**105**	112BL 4
17,3	81,0	2858	2,6	**125**	112BL 4
17,2	81,3	2866	1,7	**115**	112BL 4
16,1	87,2	3074	1,6	**115**	112BL 4
16,0	87,4	3081	1,0	**105**	112BL 4
15,9	88,3	3112	2,4	**125**	112BL 4
15,5	90,6	3194	1,0	**105**	112BL 4
14,4	97,6	3440	2,2	**125**	112BL 4
13,9	100,4	3542	0,9	**105**	112BL 4
13,5	103,9	3663	1,3	**115**	112BL 4
13,2	106,2	3746	2,0	**125**	112BL 4
12,7	110,5	3898	0,8	**105**	112BL 4
12,2	114,3	4032	1,2	**115**	112BL 4
12,0	116,3	4100	1,8	**125**	112BL 4
11,5	121,2	4275	1,2	**115**	112BL 4
11,1	126,1	4447	0,8	**105**	112BL 4
10,9	127,9	4512	1,7	**125**	112BL 4
10,3	135,8	4790	1,0	**115**	112BL 4
10,0	139,9	4933	0,7	**105**	112BL 4
9,9	141,7	4998	1,5	**125**	112BL 4
9,4	148,2	5226	1,0	**115**	112BL 4
9,0	155,1	5469	1,4	**125**	112BL 4
8,6	163,1	5752	0,9	**115**	112BL 4
8,2	170,7	6019	1,2	**125**	112BL 4
7,4	189,1	6669	1,1	**125**	112BL 4
7,4	190,3	6711	0,7	**115**	112BL 4
6,7	210,3	7415	0,7	**115**	112BL 4

F

1.7 Prestazioni motoriduttori PLR

1.7 Gearmotors performances

1.7 Характеристики мотор-редукторов

n_2 min^{-1}	ir	T2 Nm	FS'	PLR-PLM	
7.5 kW		n_1= 2860 min^{-1} n_1= 1440 min^{-1}		112BL 2 132M 4	
121,2	23,6	550	2,3	**95/3**	112BL 2
120,2	23,8	554	1,3	**85/3**	112BL 2
108,3	26,4	615	0,88	**65/3**	112BL 2
104,4	27,4	638	2,1	**95/3**	112BL 2
104	27,5	640	1,2	**85/3**	112BL 2
100	28,6	674	3,5	**105**	112BL 2
91	31,3	738	3,2	**105**	112BL 2
86,9	32,9	766	1,9	**95/3**	112BL 2
82,9	34,5	804	1	**85/3**	112BL 2
81	35,2	829	2,9	**105**	112BL 2
74	38,5	907	2,8	**105**	112BL 2
73,9	38,7	901	0,95	**85/3**	112BL 2
70,6	40,5	943	1,6	**95/3**	112BL 2
70	20,6	961	2,6	**105**	132M 4
65,4	43,7	1018	0,88	**85/3**	112BL 2
64	22,5	1052	2,4	**105**	132M 4
61	23,6	1092	1,3	**95/3**	132M 4
60	23,9	1118	2,3	**105**	132M 4
53	26,9	1260	3,3	**115**	132M 4
52,6	27,4	1267	1,2	**95/3**	132M 4
50	28,6	1339	1,9	**105**	132M 4
46	31,3	1465	1,8	**105**	132M 4
45	32,1	1501	2,8	**115**	132M 4
43,8	32,9	1522	1,1	**95/3**	132M 4
41	35,2	1647	1,6	**105**	132M 4
38	37,9	1772	2,5	**115**	132M 4
37	38,5	1802	1,6	**105**	132M 4
35,6	40,5	1873	0,91	**95/3**	132M 4
35,5	40,6	1897	2,3	**115**	132M 4
32,0	44,9	2101	1,3	**105**	132M 4
31,6	45,5	2129	2,2	**115**	132M 4
30,7	46,9	2169	0,83	**95/3**	132M 4
29,0	49,7	2324	2,1	**115**	132M 4
28,4	50,7	2373	1,2	**105**	132M 4
28,1	51,3	2400	3,1	**125**	132M 4
26,5	54,3	2537	1,9	**115**	132M 4
26,2	55,0	2570	1,1	**105**	132M 4
25,2	57,2	2676	2,8	**125**	132M 4
24,1	59,7	2792	1,7	**115**	132M 4
23,0	62,7	2934	1,0	**105**	132M 4
22,7	63,5	2970	2,5	**125**	132M 4
22,5	64,1	2995	1,6	**115**	132M 4
20,8	69,2	3234	2,3	**125**	132M 4
20,4	70,7	3304	0,9	**105**	132M 4
19,5	73,8	3453	1,4	**115**	132M 4
19,0	75,7	3539	2,1	**125**	132M 4
18,6	77,6	3628	2,9	**135**	132M 4
18,0	79,8	3733	0,8	**105**	132M 4
17,8	81,0	3789	2,0	**125**	132M 4
17,7	81,3	3800	1,3	**115**	132M 4
17,2	84,0	3926	2,7	**135**	132M 4
16,5	87,2	4076	1,2	**115**	132M 4
16,5	87,4	4085	0,8	**105**	132M 4
16,3	88,3	4126	1,8	**125**	132M 4
15,9	90,6	4234	0,8	**105**	132M 4
15,7	91,4	4275	2,5	**135**	132M 4
14,8	97,6	4561	1,6	**125**	132M 4
14,4	100,1	4678	2,2	**135**	132M 4
14,3	100,4	4696	0,7	**105**	132M 4
13,9	103,9	4857	1,0	**115**	132M 4
13,6	106,2	4967	1,5	**125**	132M 4
13,1	110,1	5148	2,0	**135**	132M 4
12,6	114,3	5345	0,9	**115**	132M 4
12,4	116,3	5435	1,4	**125**	132M 4
11,9	121,2	5667	0,9	**115**	132M 4
11,8	121,8	5696	1,8	**135**	132M 4
11,3	127,9	5982	1,3	**125**	132M 4
10,7	134,1	6269	1,7	**135**	132M 4
10,6	135,8	6350	0,8	**115**	132M 4
10,3	140,1	6549	1,6	**135**	132M 4
10,2	141,7	6626	1,1	**125**	132M 4
9,7	148,2	6929	0,7	**115**	132M 4
9,4	153,3	7167	1,5	**135**	132M 4

n_2 min^{-1}	ir	T2 Nm	FS'	PLR-PLM	
7.5 kW		n_1= 2860 min^{-1} n_1= 1440 min^{-1}		112BL 2 132M 4	
9,3	155,1	7251	1,0	**125**	132M 4
8,8	163,1	7625	0,7	**115**	132M 4
8,5	168,7	7887	1,3	**135**	132M 4
8,4	170,7	7980	0,9	**125**	132M 4
7,8	183,7	8589	1,2	**135**	132M 4
7,6	189,1	8841	0,8	**125**	132M 4
7,2	201,0	9399	1,1	**135**	132M 4
6,5	221,2	10344	1,0	**135**	132M 4
5,9	245,1	11461	0,9	**135**	132M 4
9.2 kW		n_1= 1450 min^{-1}		132ML 4	
70,5	20,6	1171	2,1	**105**	132ML 4
64,4	22,5	1282	2,0	**105**	132ML 4
61,4	23,6	1330	1,1	**95/3**	132ML 4
60,7	23,9	1362	1,9	**105**	132ML 4
53,8	26,9	1535	2,7	**115**	132ML 4
52,9	27,4	1544	0,97	**95/3**	132ML 4
50,6	28,6	1631	1,6	**105**	132ML 4
46,3	31,3	1785	1,5	**105**	132ML 4
45,2	32,1	1829	2,3	**115**	132ML 4
44,1	32,9	1854	0,86	**95/3**	132ML 4
41,2	35,2	2006	1,3	**105**	132ML 4
38,3	37,9	2159	2,0	**115**	132ML 4
37,6	38,5	2196	1,3	**105**	132ML 4
36,0	40,2	2291	3,3	**125**	132ML 4
35,7	40,6	2311	1,9	**115**	132ML 4
33,1	43,8	2495	3,0	**125**	132ML 4
32,3	44,9	2560	1,1	**105**	132ML 4
31,8	45,5	2593	1,8	**115**	132ML 4
29,2	49,7	2832	1,7	**115**	132ML 4
28,6	50,7	2890	1,0	**105**	132ML 4
28,3	51,3	2923	2,6	**125**	132ML 4
26,7	54,3	3090	1,6	**115**	132ML 4
26,4	55,0	3131	0,9	**105**	132ML 4
25,3	57,2	3260	2,3	**125**	132ML 4
25,1	57,8	3293	3,2	**135**	132ML 4
24,3	59,7	3401	1,4	**115**	132ML 4
23,1	62,7	3574	0,8	**105**	132ML 4
22,8	63,5	3617	2,1	**125**	132ML 4
22,6	64,1	3648	1,3	**115**	132ML 4
22,3	65,1	3709	2,8	**135**	132ML 4
21,0	69,2	3939	1,9	**125**	132ML 4
20,5	70,7	4025	0,7	**105**	132ML 4
19,6	73,8	4206	1,1	**115**	132ML 4
19,2	75,7	4311	1,7	**125**	132ML 4
18,7	77,6	4420	2,4	**135**	132ML 4
18,2	79,8	4548	0,7	**105**	132ML 4
17,9	81,0	4616	1,6	**125**	132ML 4
17,8	81,3	4629	1,1	**115**	132ML 4
17,3	84,0	4782	2,2	**135**	132ML 4
16,6	87,2	4965	1,0	**115**	132ML 4
16,4	88,3	5027	1,5	**125**	132ML 4
15,9	91,4	5208	2,0	**135**	132ML 4
14,9	97,6	5556	1,3	**125**	132ML 4
14,5	100,1	5699	1,8	**135**	132ML 4
14,0	103,9	5917	0,8	**115**	132ML 4
13,6	106,2	6051	1,2	**125**	132ML 4
13,2	110,1	6272	1,7	**135**	132ML 4
12,7	114,3	6511	0,8	**115**	132ML 4
12,5	116,3	6621	1,1	**125**	132ML 4
12,0	121,2	6904	0,7	**115**	132ML 4
11,9	121,8	6939	1,5	**135**	132ML 4
11,3	127,9	7287	1,0	**125**	132ML 4
10,8	134,1	7637	1,4	**135**	132ML 4
10,4	140,1	7978	1,3	**135**	132ML 4
10,2	141,7	8072	0,9	**125**	132ML 4
9,5	153,3	8731	1,2	**135**	132ML 4
9,4	155,1	8833	0,8	**125**	132ML 4
8,6	168,7	9608	1,1	**135**	132ML 4
8,5	170,7	9721	0,8	**125**	132ML 4

n_2 min^{-1}	ir	T2 Nm	FS'	PLR-PLM	
9.2 kW		n_1= 1450 min^{-1}		132ML 4	
7,9	**183,7**	**10463**	**1,0**	**135**	132ML 4
7,7	**189,1**	**10770**	**0,7**	**125**	132ML 4
7,2	**201,0**	**11450**	**0,9**	**135**	132ML 4
6,6	**221,2**	**12601**	**0,8**	**135**	132ML 4
5,9	**245,1**	**13961**	**0,8**	**135**	132ML 4
11 kW		n_1= 2940 min^{-1} n_1= 1455 min^{-1}		132M 2 160M 4	
143,0	20,6	691	3,3	**105**	132M 2
130,6	22,5	756	3,0	**105**	132M 2
124,6	23,6	784	1,6	**95/3**	132M 2
123,5	23,8	791	0,91	**85/3**	132M 2
123,0	23,9	803	2,9	**105**	132M 2
107,3	27,4	911	1,5	**95/3**	132M 2
106,9	27,5	914	0,84	**85/3**	132M 2
102,7	28,6	962	2,4	**105**	132M 2
93,8	31,3	1053	2,3	**105**	132M 2
91,6	32,1	1079	3,5	**115**	132M 2
89,4	32,9	1093	1,3	**95/3**	132M 2
83,5	35,2	1183	2,0	**105**	132M 2
77,6	37,9	1273	3,1	**115**	132M 2
76,3	38,5	1295	1,9	**105**	132M 2
72,6	40,5	1346	1,1	**95/3**	132M 2
70,8	20,6	1396	1,8	**105**	160M 4
64,7	22,5	1527	1,7	**105**	160M 4
62,7	46,9	1558	1	**95/3**	132M 2
61,7	23,6	1585	0,88	**95/3**	160M 4
60,9	23,9	1622	1,6	**105**	160M 4
54,0	26,9	1829	2,3	**115**	160M 4
53,1	27,4	1840	0,82	**95/3**	160M 4
50,8	28,6	1943	1,3	**105**	160M 4
46,4	31,3	2127	1,2	**105**	160M 4
45,3	32,1	2179	1,9	**115**	160M 4
41,3	35,2	2391	1,1	**105**	160M 4
41,2	35,3	2398	3,1	**125**	160M 4
38,4	37,9	2573	1,7	**115**	160M 4
37,7	38,5	2616	1,1	**105**	160M 4
36,2	40,2	2730	2,7	**125**	160M 4
35,9	40,6	2753	1,6	**115**	160M 4
33,2	43,8	2973	2,5	**125**	160M 4
32,4	44,9	3050	0,9	**105**	160M 4
32,0	45,5	3090	1,5	**115**	160M 4
29,3	49,7	3374	1,4	**115**	160M 4
28,7	50,7	3444	0,8	**105**	160M 4
28,3	51,3	3483	2,2	**125**	160M 4
26,8	54,3	3682	1,3	**115**	160M 4
26,5	55,0	3730	0,8	**105**	160M 4
25,4	57,2	3884	1,9	**125**	160M 4
25,2	57,8	3923	2,7	**135**	160M 4
24,4	59,7	4053	1,2	**115**	160M 4
23,2	62,7	4258	0,7	**105**	160M 4
22,9	63,5	4310	1,7	**125**	160M 4
22,7	64,1	4347	1,1	**115**	160M 4
22,3	65,1	4419	2,4	**135**	160M 4
21,0	69,2	4694	1,6	**125**	160M 4
19,7	73,8	5012	1,0	**115**	160M 4
19,2	75,7	5137	1,5	**125**	160M 4
18,8	77,6	5266	2,0	**135**	160M 4
18,0	81,0	5500	1,4	**125**	160M 4
17,9	81,3	5515	0,9	**115**	160M 4
17,3	84,0	5698	1,8	**135**	160M 4
16,7	87,2	5916	0,8	**115**	160M 4
16,5	88,3	5990	1,3	**125**	160M 4
15,9	91,4	6205	1,7	**135**	160M 4
14,9	97,6	6621	1,1	**125**	160M 4
14,5	100,1	6790	1,5	**135**	160M 4

1.7 Prestazioni motoriduttori PLR

1.7 Gearmotors performances

1.7 Характеристики мотор-редукторов

n_2 min^{-1}	ir	T2 Nm	FS'	PLR-PLM	

11 kW

n_1= 2940 min^{-1} — 132M 2
n_1= 1455 min^{-1} — 160M 4

14,0	103,9	7050	0,7	**115**	160M 4
13,7	106,2	7210	1,0	**125**	160M 4
13,2	110,1	7473	1,4	**135**	160M 4
12,5	116,3	7890	1,0	**125**	160M 4
11,9	121,8	8268	1,3	**135**	160M 4
11,4	127,9	8683	0,9	**125**	160M 4
10,9	134,1	9099	1,2	**135**	160M 4
10,4	140,1	9506	1,1	**135**	160M 4
10,3	141,7	9618	0,8	**125**	160M 4
9,5	153,3	10403	1,0	**135**	160M 4
9,4	155,1	10525	0,7	**125**	160M 4
8,6	168,7	11449	0,9	**135**	160M 4
7,9	183,7	12467	0,8	**135**	160M 4
7,2	201,0	13643	0,8	**135**	160M 4
6,6	221,2	15015	0,7	135	160M 4

15 kW

n_1= 2900 min^{-1} — 132ML 2
n_1= 1455 min^{-1} — 160L 4

141,0	20,6	955	2,4	**105**	132ML 2
128,9	22,5	1045	2,2	**105**	132ML 2
122,9	23,6	1084	1,2	**95/3**	132ML 2
121,3	23,9	1110	2,1	**105**	132ML 2
107,6	26,9	1251	3,0	**115**	132ML 2
105,8	27,4	1259	1,1	**95/3**	132ML 2
101,3	28,6	1330	1,8	**105**	132ML 2
92,5	31,3	1455	1,6	**105**	132ML 2
90,3	32,1	1491	2,5	**115**	132ML 2
88,1	32,9	1511	0,95	**95/3**	132ML 2
82,3	35,2	1636	1,5	**105**	132ML 2
76,5	37,9	1760	2,2	**115**	132ML 2
75,2	38,5	1790	1,4	**105**	132ML 2
71,6	40,5	1861	0,82	**95/3**	132ML 2
70,8	20,6	1903	1,3	**105**	160L 4
65,0	22,4	2073	3,3	**125**	160L 4
64,7	22,5	2083	1,2	**105**	160L 4
60,9	23,9	2212	1,2	**105**	160L 4
60,8	23,9	2216	3,2	**125**	160L 4
54,0	26,9	2494	1,7	**115**	160L 4
52,4	27,8	2570	2,8	**125**	160L 4
50,8	28,6	2650	1,0	**105**	160L 4
47,9	30,4	2810	2,7	**125**	160L 4
46,4	31,3	2900	0,9	**105**	160L 4
45,3	32,1	2972	1,4	**115**	160L 4
45,3	32,1	2973	3,5	**135**	160L 4
41,3	35,2	3260	0,8	**105**	160L 4
41,2	35,3	3271	2,3	**125**	160L 4
38,4	37,9	3508	1,3	**115**	160L 4
37,7	38,5	3567	0,8	**105**	160L 4
37,6	38,7	3581	2,8	**135**	160L 4
36,2	40,2	3723	2,0	**125**	160L 4
35,9	40,6	3754	1,2	**115**	160L 4
34,0	42,8	3965	2,6	**135**	160L 4
33,2	43,8	4054	1,9	**125**	160L 4
32,4	44,9	4159	0,7	**105**	160L 4
32,0	45,5	4214	1,1	**115**	160L 4
31,2	46,7	4318	2,4	**135**	160L 4
29,3	49,7	4601	1,0	**115**	160L 4
28,7	50,7	4690	2,2	**135**	160L 4
28,3	51,3	4750	1,6	**125**	160L 4
26,8	54,3	5021	1,0	**115**	160L 4
25,4	57,2	5297	1,4	**125**	160L 4
25,2	57,8	5350	2,0	**135**	160L 4
24,4	59,7	5526	0,9	**115**	160L 4
22,9	63,5	5878	1,3	**125**	160L 4
22,7	64,1	5928	0,8	**115**	160L 4
22,3	65,1	6026	1,7	**135**	160L 4
21,0	69,2	6401	1,2	**125**	160L 4
19,7	73,8	6834	0,7	**115**	160L 4
19,2	75,7	7004	1,1	**125**	160L 4
18,8	77,6	7182	1,5	135	160L 4

15 kW

n_1= 2900 min^{-1} — 132ML 2
n_1= 1455 min^{-1} — 160L 4

18,0	81,0	7500	1,0	**125**	160L 4
17,9	81,3	7521	0,7	**115**	160L 4
17,3	84,0	7770	1,4	**135**	160L 4
16,5	88,3	8168	0,9	**125**	160L 4
15,9	91,4	8462	1,2	**135**	160L 4
14,9	97,6	9028	0,8	**125**	160L 4
14,5	100,1	9260	1,1	**135**	160L 4
13,7	106,2	9831	0,8	**125**	160L 4
13,2	110,1	10191	1,0	**135**	160L 4
12,5	116,3	10759	0,7	**125**	160L 4
11,9	121,8	11275	0,9	**135**	160L 4
10,9	134,1	12408	0,8	**135**	160L 4
10,4	140,1	12963	0,8	**135**	160L 4
9,5	153,3	14186	0,7	**135**	160L 4
8,6	168,7	15612	0,7	**135**	160L 4

18.5 kW

n_1= 2910 min^{-1} — 160L 2
n_1= 1460 min^{-1} — 180M 4
n_1= 970 min^{-1} — 200L 6

152,5	19,1	1089	7,4	**135**	160L 2
141,5	20,6	1174	1,9	**105**	160L 2
129,3	22,5	1284	1,8	**105**	160L 2
121,7	23,9	1364	1,7	**105**	160L 2
108,0	26,9	1538	2,5	**115**	160L 2
101,6	28,6	1634	1,4	**105**	160L 2
92,9	31,3	1788	1,3	**105**	160L 2
90,6	32,1	1833	2,1	**115**	160L 2
82,6	35,2	2010	1,2	**105**	160L 2
82,3	35,3	2017	3,3	**125**	160L 2
76,8	37,9	2163	1,8	**115**	160L 2
75,5	38,5	2200	1,1	**105**	160L 2
72,3	40,2	2296	2,9	**125**	160L 2
71,7	40,6	2315	1,7	**115**	160L 2
65,2	22,4	2617	2,6	**125**	180M 4
61,0	23,9	2797	2,5	**125**	180M 4
56,5	25,9	3021	3,2	**135**	180M 4
54,2	26,9	3148	1,3	**115**	180M 4
52,6	27,8	3244	2,2	**125**	180M 4
49,5	29,5	3447	2,9	**135**	180M 4
48,1	30,4	3547	2,1	**125**	180M 4
45,5	32,1	3752	1,1	**115**	180M 4
45,4	32,1	3753	2,8	**135**	180M 4
41,3	35,3	4129	1,8	**125**	180M 4
38,5	37,9	4428	1,0	**115**	180M 4
37,7	38,7	4520	2,2	**135**	180M 4
36,3	40,2	4699	1,6	**125**	180M 4
36,0	40,6	4739	0,9	**115**	180M 4
34,1	42,8	5006	2,1	**135**	180M 4
33,3	43,8	5117	1,5	**125**	180M 4
32,1	45,5	5319	0,9	**115**	180M 4
31,3	46,7	5451	1,9	**135**	180M 4
29,4	49,7	5808	0,8	**115**	180M 4
28,8	50,7	5920	1,8	**135**	180M 4
28,4	51,3	5996	1,3	**125**	180M 4
26,9	54,3	6339	0,8	**115**	180M 4
25,5	57,2	6686	1,1	**125**	180M 4
25,3	57,8	6754	1,6	**135**	180M 4
24,5	59,7	6976	0,7	**115**	180M 4
23,0	63,5	7420	1,0	**125**	180M 4
22,4	65,1	7607	1,4	**135**	180M 4
21,1	69,2	8080	0,9	**125**	180M 4
19,3	75,7	8842	0,8	**125**	180M 4
18,8	77,6	9065	1,2	**135**	180M 4
18,0	81,0	9468	0,8	**125**	180M 4
17,4	84,0	9809	1,1	**135**	180M 4
16,5	88,3	10310	0,7	**125**	180M 4
16,0	91,4	10682	1,0	**135**	180M 4
15,0	97,6	11396	0,7	**125**	180M 4
14,6	100,1	11689	0,9	**135**	180M 4
13,3	110,1	12864	0,8	**135**	180M 4
12,0	121,8	14233	0,7	**135**	180M 4
10,9	134,1	15663	0,7	**135**	180M 4

22 kW

n_1= 2925 min^{-1} — 180M 2
n_1= 1460 min^{-1} — 180L 4
n_1= 975 min^{-1} — 200L 6

153,3	19,1	1288	6,3	**135**	180M 2
130,6	22,4	1512	4,1	**125**	180M 2
122,2	23,9	1616	3,9	**125**	180M 2
108,5	26,9	1819	2,1	**115**	180M 2
105,3	27,8	1875	3,5	**125**	180M 2
96,3	30,4	2050	3,3	**125**	180M 2
91,1	32,1	2168	1,7	**115**	180M 2
82,8	35,3	2386	2,8	**125**	180M 2
77,2	37,9	2559	1,5	**115**	180M 2
76,5	19,1	2581	3,5	**135**	180L 4
72,7	40,2	2716	2,5	**125**	180M 2
72,1	40,6	2739	1,4	**115**	180M 2
67,1	21,8	2944	3,2	**135**	180L 4
65,2	22,4	3030	2,3	**125**	180L 4
61,0	23,9	3238	2,2	**125**	180L 4
56,5	25,9	3498	2,8	**135**	180L 4
54,2	26,9	3645	1,2	**115**	180L 4
52,6	27,8	3756	1,9	**125**	180L 4
49,5	29,5	3991	2,5	**135**	180L 4
48,1	30,4	4107	1,8	**125**	180L 4
45,5	32,1	4344	1,0	**115**	180L 4
45,4	32,1	4346	2,4	**135**	180L 4
41,3	35,3	4780	1,6	**125**	180L 4
38,5	37,9	5128	0,9	**115**	180L 4
37,7	38,7	5234	1,9	**135**	180L 4
36,3	40,2	5441	1,4	**125**	180L 4
36,0	40,6	5487	0,8	**115**	180L 4
34,1	42,8	5796	1,8	**135**	180L 4
33,3	43,8	5925	1,3	**125**	180L 4
32,1	45,5	6159	0,7	**115**	180L 4
31,3	46,7	6312	1,7	**135**	180L 4
29,4	49,7	6725	0,7	**115**	180L 4
28,8	50,7	6855	1,5	**135**	180L 4
28,4	51,3	6943	1,1	**125**	180L 4
26,9	54,3	7340	0,7	**115**	180L 4
25,5	57,2	7742	1,0	**125**	180L 4
25,3	57,8	7820	1,3	**135**	180L 4
23,0	63,5	8591	0,9	**125**	180L 4
22,4	65,1	8808	1,2	**135**	180L 4
21,1	69,2	9356	0,8	**125**	180L 4
19,3	75,7	10238	0,7	**125**	180L 4
18,8	77,6	10497	1,0	**135**	180L 4
18,0	81,0	10963	0,7	**125**	180L 4
17,4	84,0	11357	0,9	**135**	180L 4
16,0	91,4	12368	0,8	**135**	180L 4
14,6	100,1	13534	0,8	**135**	180L 4
13,3	110,1	14895	0,7	**135**	180L 4

30 kW

n_1= 2945 min^{-1} — 200L 2
n_1= 1465 min^{-1} — 200L 4

154,4	19,1	1745	4,6	**135**	200L 2
135,3	21,8	1990	4,3	**135**	200L 2
131,5	22,4	2048	3,0	**125**	200L 2
123,0	23,9	2189	2,9	**125**	200L 2
113,9	25,9	2365	3,7	**135**	200L 2
109,3	26,9	2464	1,5	**115***	200L 2
106,1	27,8	2539	2,6	**125**	200L 2
99,8	29,5	2698	3,3	**135**	200L 2
97,0	30,4	2777	2,4	**125**	200L 2
91,7	32,1	2937	1,3	**115***	200L 2
91,7	32,1	2938	3,2	**135**	200L 2
83,3	35,3	3232	2,1	**125**	200L 2
77,7	37,9	3466	1,1	**115***	200L 2
76,8	19,1	3507	2,6	**135**	200L 4
73,2	40,2	3678	1,8	**125**	200L 2
72,6	40,6	3710	1,1	**115***	200L 2
67,3	21,8	4001	2,4	**135**	200L 4
65,4	22,4	4118	1,7	**125**	200L 4
61,2	23,9	4401	1,6	**125**	200L 4
56,6	25,9	4754	2,1	**135**	200L 4

F

1.7 Prestazioni motoriduttori PLR

1.7 Gearmotors performances

1.7 Характеристики мотор-редукторов

n_2 min^{-1}	ir	T2 Nm	FS'	PLR-PLM	

30 kW — n_1= 2945 min^{-1} / n_1= 1465 min^{-1} — 200L 2 / 200L 4

54,4	26,9	4954	0,8	**115***	200L 4
52,8	27,8	5104	1,4	**125**	200L 4
49,7	29,5	5423	1,8	**135**	200L 4
48,2	30,4	5582	1,3	**125**	200L 4
45,6	32,1	5903	0,7	**115***	200L 4
45,6	32,1	5906	1,8	**135**	200L 4
41,5	35,3	6497	1,2	**125**	200L 4
37,9	38,7	7113	1,4	**135**	200L 4
36,4	40,2	7394	1,0	**125**	200L 4
34,2	42,8	7877	1,3	**135**	200L 4
33,4	43,8	8052	0,9	**125**	200L 4
31,4	46,7	8578	1,2	**135**	200L 4
28,9	50,7	9316	1,1	**135**	200L 4
28,5	51,3	9435	0,8	**125**	200L 4
25,6	57,2	10521	0,7	**125**	200L 4
25,3	57,8	10627	1,0	**135**	200L 4
22,5	65,1	11971	0,9	**135**	200L 4
18,9	77,6	14265	0,7	**135**	200L 4
17,4	84,0	15435	0,7	**135**	200L 4

37 kW — n_1= 2950 min^{-1} / n_1= 1475 min^{-1} — 200L 2 / 225S 4

154,6	19,1	2148	3,8	**135**	200L 2
135,5	21,8	2450	3,5	**135**	200L 2
131,7	22,4	2522	2,5	**125***	200L 2
123,2	23,9	2695	2,3	**125***	200L 2
114,1	25,9	2912	3,0	**135**	200L 2
109,5	26,9	3034	1,2	**115***	200L 2
106,3	27,8	3126	2,1	**125***	200L 2
100,0	29,5	3322	2,7	**135**	200L 2
97,2	30,4	3419	2,0	**125***	200L 2
91,9	32,1	3616	1,0	**115***	200L 2
91,8	32,1	3617	2,6	**135**	200L 2
83,5	35,3	3979	1,7	**125***	200L 2
77,8	37,9	4268	0,9	**115***	200L 2
77,3	19,1	4296	2,1	**135**	225S 4
73,3	40,2	4529	1,5	**125***	200L 2
72,7	40,6	4567	0,9	**115***	200L 2
67,8	21,8	4901	1,9	**135**	225S 4
65,8	22,4	5044	1,4	**125***	225S 4
61,6	23,9	5391	1,3	**125***	225S 4
57,0	25,9	5824	1,7	**135**	225S 4
53,1	27,8	6252	1,2	**125***	225S 4
50,0	29,5	6643	1,5	**135**	225S 4
48,6	30,4	6838	1,1	**125***	225S 4
45,9	32,1	7235	1,5	**135**	225S 4
41,7	35,3	7958	0,9	**125***	225S 4
38,1	38,7	8713	1,1	**135**	225S 4
36,7	40,2	9058	0,8	**125***	225S 4
34,4	42,8	9649	1,1	**135**	225S 4
33,7	43,8	9864	0,8	**125***	225S 4
31,6	46,7	10507	1,0	**135**	225S 4
29,1	50,7	11412	0,9	**135**	225S 4
25,5	57,8	13018	0,8	**135**	225S 4
22,7	65,1	14664	0,7	**135**	225S 4

45 kW — n_1= 2945 min^{-1} / n_1= 1475 min^{-1} — 225M 2 / 225M 4

154,4	19,1	2617	3,1	**135***	225M 2
135,3	21,8	2985	2,9	**135***	225M 2
131,5	22,4	3073	2,0	**125***	225M 2
123,0	23,9	3284	1,9	**125***	225M 2
113,9	25,9	3547	2,5	**135***	225M 2
106,1	27,8	3808	1,7	**125***	225M 2
99,8	29,5	4047	2,2	**135***	225M 2
97,0	30,4	4165	1,6	**125***	225M 2
91,7	32,1	4407	2,1	**135***	225M 2
83,3	35,3	4848	1,4	**125***	225M 2
77,3	19,1	5225	1,7	**135***	225M 4
73,2	40,2	5518	1,2	**125***	225M 2
67,8	21,8	5961	1,6	**135***	225M 4
65,8	22,4	6135	1,1	**125***	225M 4
61,6	23,9	6557	1,1	**125***	225M 4
57,0	25,9	7083	1,4	**135***	225M 4
53,1	27,8	7604	0,9	**125***	225M 4
50,0	29,5	8080	1,2	**135***	225M 4
48,6	30,4	8316	0,9	**125***	225M 4
45,9	32,1	8799	1,2	**135***	225M 4
41,7	35,3	9679	0,8	**125***	225M 4
38,1	38,7	10596	0,9	**135***	225M 4
36,7	40,2	11016	0,7	**125***	225M 4
34,4	42,8	11735	0,9	**135***	225M 4
31,6	46,7	12779	0,8	**135***	225M 4
29,1	50,7	13879	0,8	**135***	225M 4
25,5	57,8	15832	0,7	**135***	225M 4

55 kW — n_1= 2950 min^{-1} / n_1= 1475 min^{-1} — 250M 2 / 250M 4

154,6	19,1	3193	2,5	**135***	250M 2
135,5	21,8	3643	2,3	**135***	250M 2
114,1	25,9	4328	2,0	**135***	250M 2
100,0	29,5	4938	1,8	**135***	250M 2
91,8	32,1	5377	1,8	**135***	250M 2
77,3	19,1	6386	1,4	**135***	250M 4
67,8	21,8	7285	1,3	**135***	250M 4
57,0	25,9	8657	1,1	**135***	250M 4
50,0	29,5	9875	1,0	**135***	250M 4
45,9	32,1	10754	1,0	**135***	250M 4
38,1	38,7	12951	0,8	**135***	250M 4
34,4	42,8	14343	0,7	**135***	250M 4
31,6	46,7	15619	0,7	**135***	250M 4

75 kW — n_1= 2975 min^{-1} / n_1= 1470 min^{-1} — 280S 2 / 280S 4

77,1	19,1	8738	1,0	**135***	250M 4
67,5	21,8	9968	1,0	**135***	250M 4
56,8	25,9	11845	0,8	**135***	250M 4
49,8	29,5	13512	0,7	**135***	250M 4
45,8	32,1	14715	0,7	**135***	250M 4

N.B.
Tutte le potenze indicate si riferiscono alla potenza meccanica dei riduttori.
Per i riduttori contrassegnati con **(*)** è opportuno effettuare la verifica della potenza limite termico secondo le indicazioni riportate nel par. A-1.5.

NOTE.
*The power indicated is based on the mechanical capacities of the gearboxes. For the gearboxes marked with **(*)** it is also necessary to obey the therminal capacity like shown on chapter A-1.5.*

ПРИМЕЧАНИЕ.
Все приведенные значения передаваемых мощностей вычислены на основе механической мощности. Для моделей отмеченных знаком (*) всегда необходимо выполнять проверку по термической мощности (см.раздел А-1.7)

PLM 25 - 45

PLM

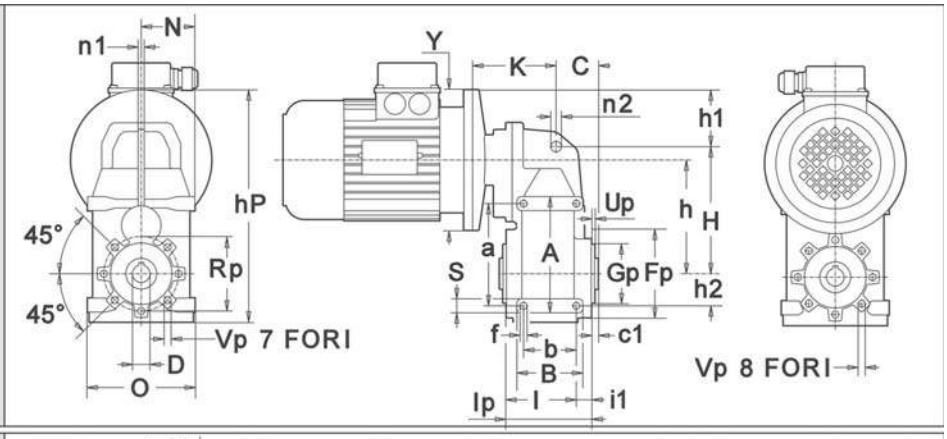

PLM F.

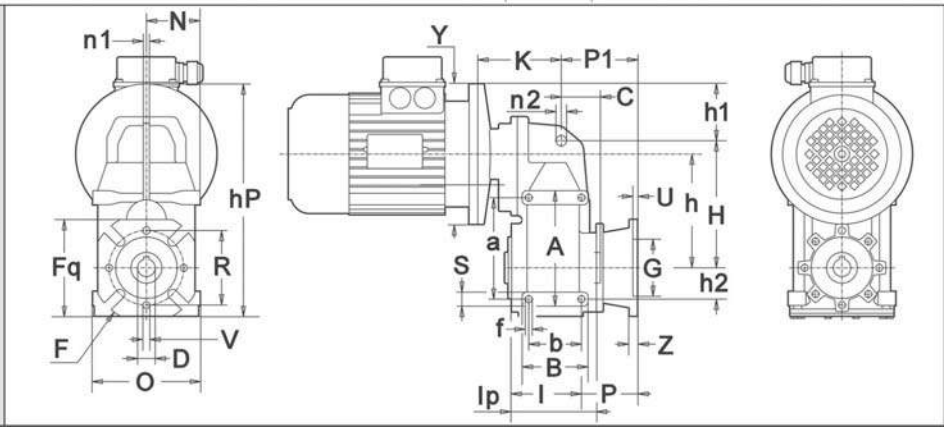

DownLoad 2D/3D — Z4

	a	A	b	B	C	c1	D H7	f	h		hP	H	h1	h2	I	I1	Ip	N	n1	n2	S
25	115	131	60	75	44.5	4.5	20 (19) (24)	M8 X12	/ 3	125	225	145	22	35	79.5	17	96.5	61	7	12	16
									/ 4	135											
45	130	150	70	95	46	6	30 (25)	M10 X15	/ 3	155	276	175	34.5	40	97.5	20.5	118	77	9	15	20
									/ 4	167.5											

	Fp	Gp	O	P1		Rp	Up	Vp	F		Fq	G F8	P	R	U	V	Z
25	100	70	122	**FA**	86.5	85	2.5	M8 X 10	**FA**	125	110	70	63.5	85	5	11	9
				FB	116.5				**FB**				93.5				
45	110	80	154	**FA**	69	95	3	M8 X 10	**FA**	180	142	115	49.5	150	5	11	10
				FB	99				**FB**				79.5				

	IEC	25		45		25	45
		Y	**K**	**Y**	**K**	**K** *(PLC)*	
PLM /3	**B5**	—	—	160	133.5	—	—
		140	95	200 (iec 80)	133.5		
		160	95	200 (iec 90)	144		
		200	104.5	250	146		
	B14	90•	95	105•	133.5		
		105·	95	120	133.5		
		120	104.5	140	144		
				160	146		
PLM / 4	**B5**	120	112.5	—	—		
		140	112.5	160	150		
		—	—	200	150		
		—	—				
	B14	80•	112.5				
		90	112.5				
		—	—				

PLM 65

PLM

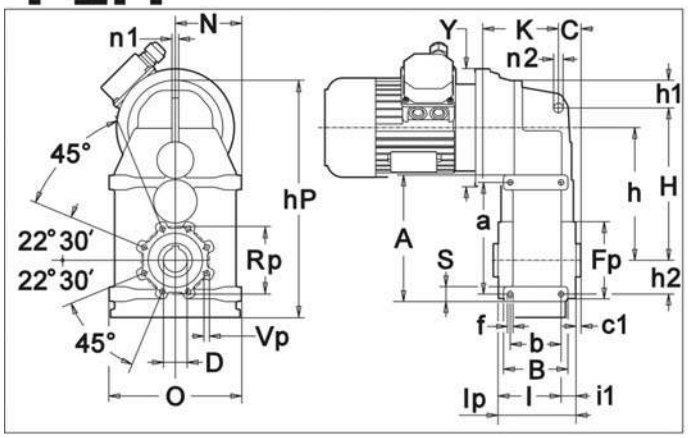

PLM F...

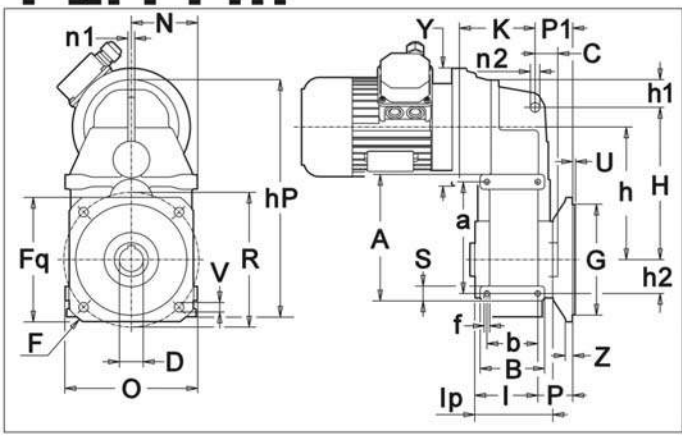

PLC

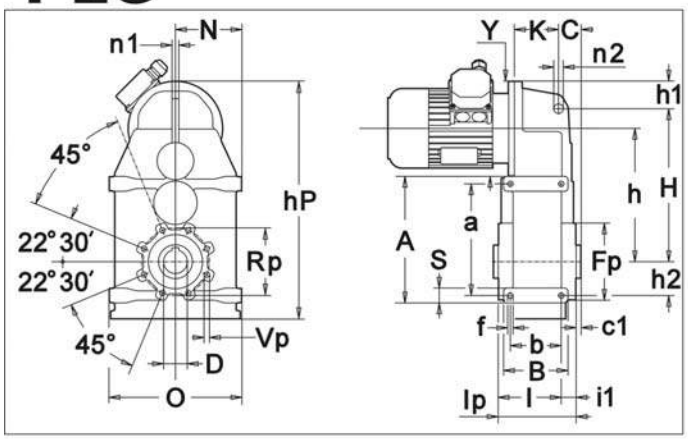

PLC F...

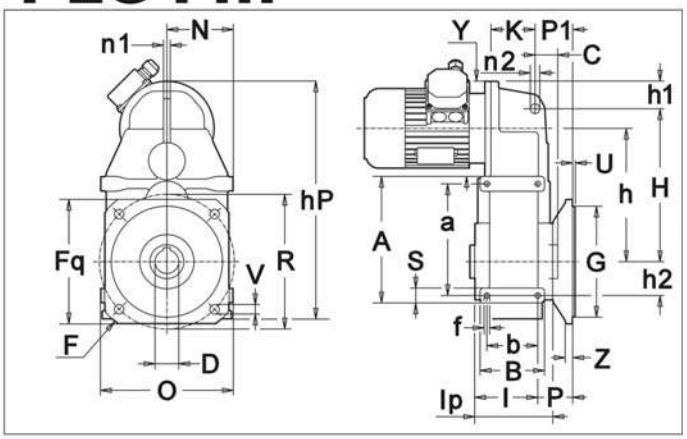

PLR

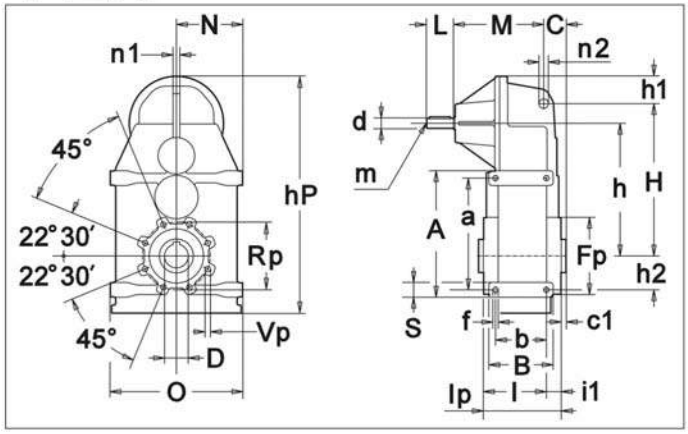

PLR F...

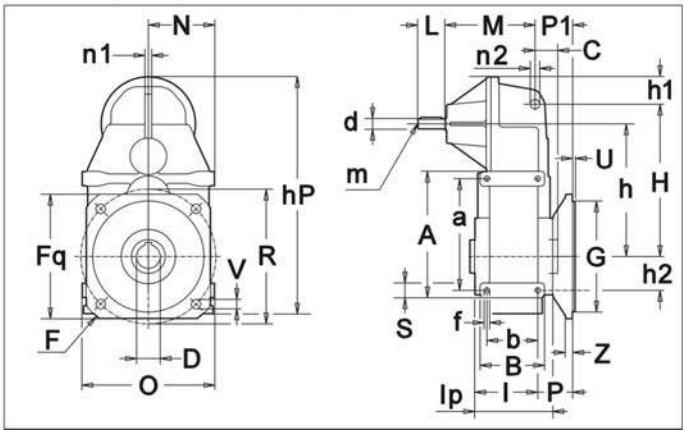

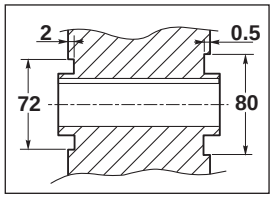

Dettaglio centraggio flangia pendolare.
Quota "G_p".
Flange centering detail.
"G_p" quota.
Не указан размер "Gp", центрирующей диаметр для установки фланца

DownLoad 2D/3D Z4

1.8 Dimensioni — *1.8 Dimensions* — 1.8 Размеры

PL..	a	A	b	B	C	c1	d h6	D H7	f	h	hP	H	h1	h2	I	i1	Ip	L	N	m	M	n1	n2	S
65	165	187	75	95	33.5	7.5	16	35 (30)	M8 X 16	196	355	225	41	50	93	22	115	40	98	M6	133.5	10	14	22

PL..	Fp	Gp	O	P1	Rp	Up	Vp		F	Fq	G F8	P	R	U	V	Z
65	120	72 80	196	47.5	100	2	M8 X 16	**F1**	250	200	180 g6	43.5	215	4	14	11

	IEC	65			65
		Y	**K**		**K** *(PLC)*
PLM /3	**B5**	140	104.5		65
		160	104.5		
		200	124.5		
		250	134.5		
	B14	120	124.5		
		140	124.5		
		160	134.5		

F

PLM 85-95

PLM

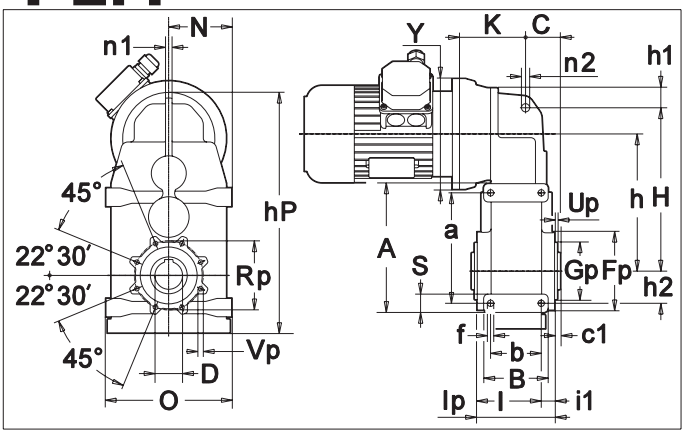

PLM F...

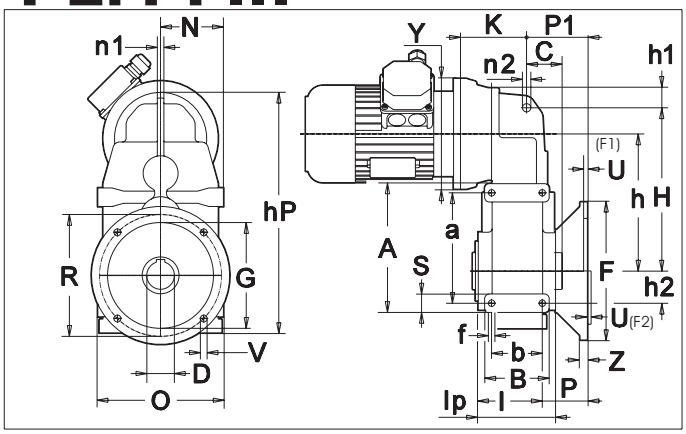

PLC

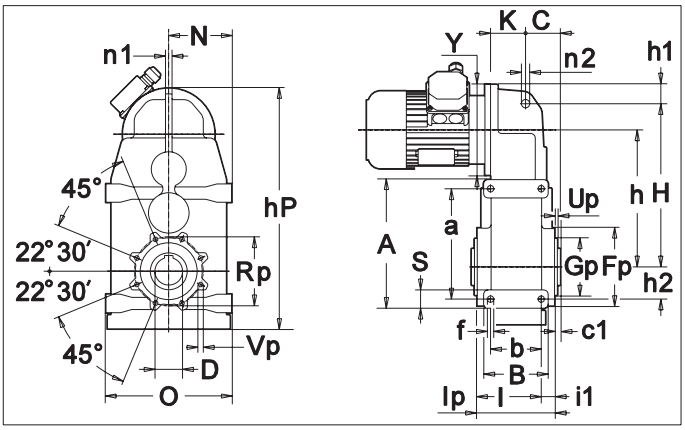

PLC F...

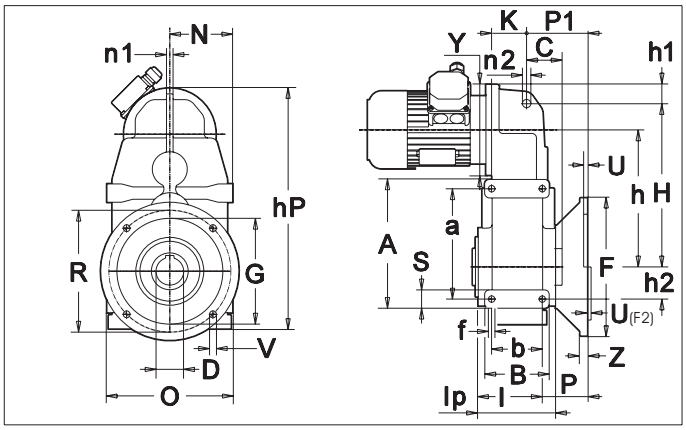

PLR

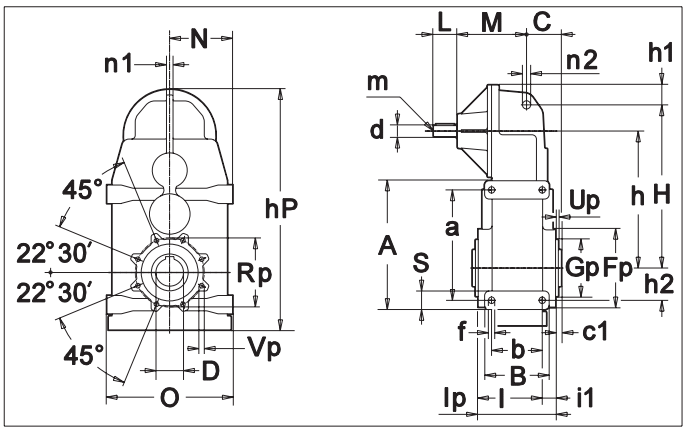

PLR F...

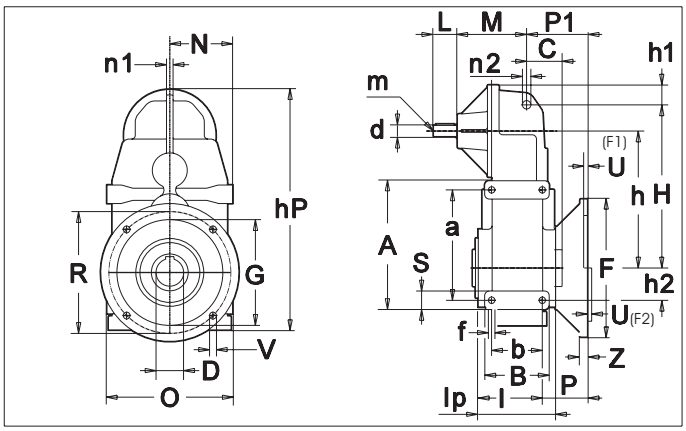

DownLoad 2D/3D Z4

1.8 Dimensioni — *1.8 Dimensions* — 1.8 Размеры

	a	A	b	B	C	c1	d h6	D H7	f	h	hP	H	h1	h2	I	i1	Ip	L	N	m	M	n1	n2	S
85	190	220	95	120	42	7.5	19	45 (50) (40)	M12	237	422	260	57	60	115	25	140	40	111.5	M6	155	12	14	30
95	240	275	110	140	52	8.5	24	55 (60) (50)	M14	298	528	325	73	70	136.5	26.5	163	50	136.5	M8	170.5	16	14	35

	Fp	Gp	O	P1	Rp	Up	Vp		F	G F8	P	R	U	V	Z
85	150	110	223	89	125	4.5	M8 X 12	**F1**	250	180	80.5	215	5	n°4 fori Ø13	14
95	200	140	273	78.5	165	6	M12	**F1**	300	230	55.5	265	6	n°8 fori Ø14	16
				118.5				**F2**	350	250 (g6)	95.5	300	5	n°4 fori Ø18	18

	IEC	85		95			85	95
		Y	K	Y	K		K *(PLC)*	
PLM /3	**B5**	160	121	200	151.5		74	76
		200	136	250	161.5			
		250	146	300	182.5			
		300	170	350	212.5			
	B14	120	136					
		140	136					
		160	146					
		200	170					

F

PLM 105

PLM

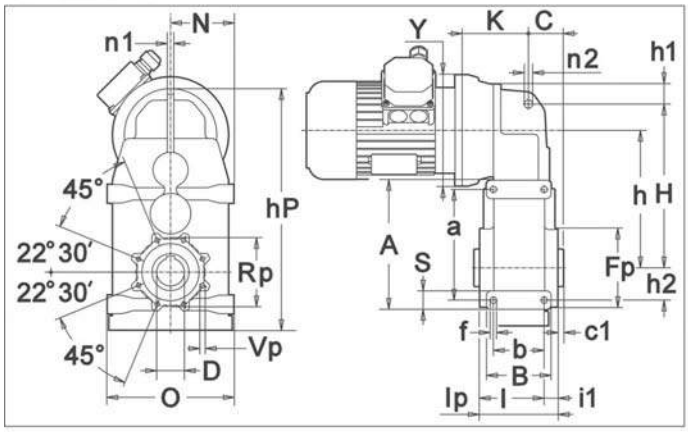

PLM F...

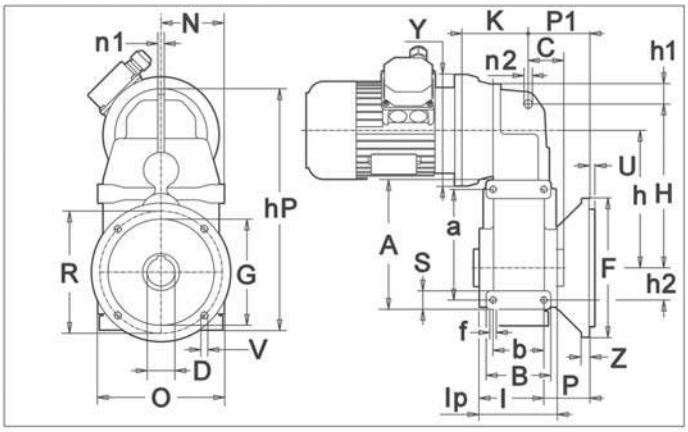

PLC

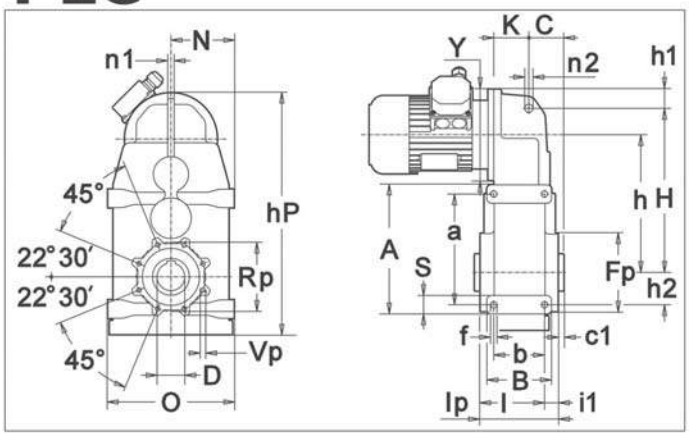

PLC F...

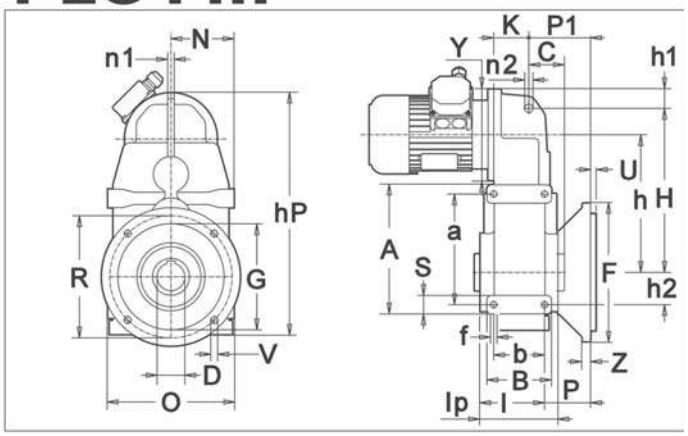

PLR

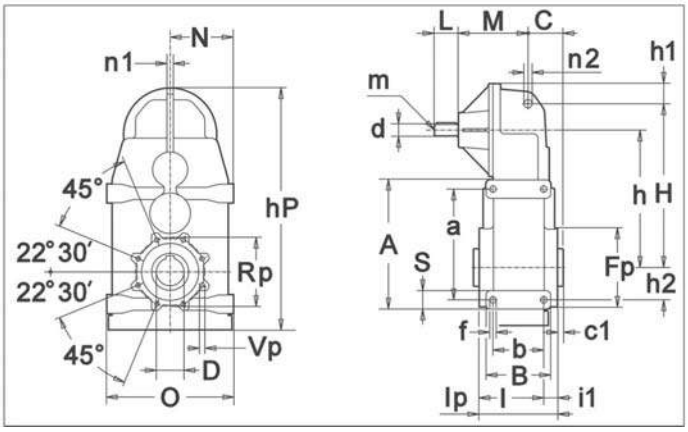

PLR F...

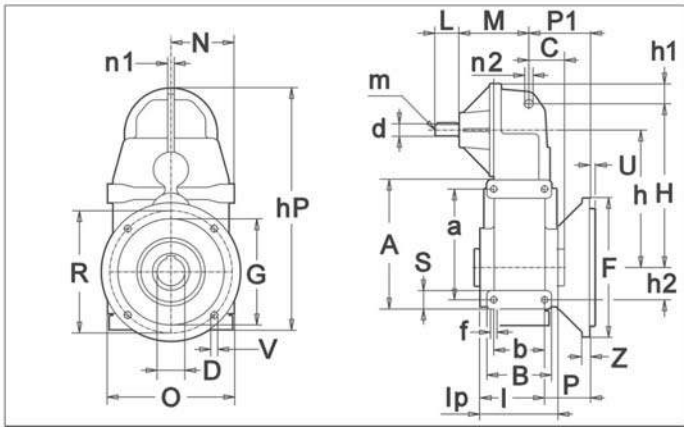

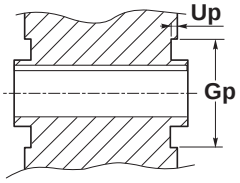

Dettaglio centraggio flangia pendolare.
Quota "G_p".
Flange centering detail.
"G_p" quota.
Не указан размер "Gp", центрирующей диаметр для установки фланца

DownLoad 2D/3D Z4

1.8 Dimensioni — *1.8 Dimensions* — 1.8 Abmessungen

PL..	a	A	b	B	C	c1	d h6	D H7	f	h	hP	H	h1	h2	I	i1	Ip	L	N	m	M	n1	n2	S
105	260	300	140	180	85.5	1	24	60 (70)	M16 x30	311	554	375	36	70	190	50	240	50	152.5	M8	171	20	22	40

PL..	Fp	Gp	O	P1	Rp	Up	Vp		F	Fq	G g6	P	R	U	V	Z
105	210	140	305	124.5	175	5	M12x24	F1	350	-	250	90	300	5	n°4 fori Ø18	17

	IEC	105			105
		Y	**K**		**K** *(PLC)*
PLM	**B5**	200	152		95
		250	162		
		300	183		
		350	213		

F

PLM 115-125-135

PLM

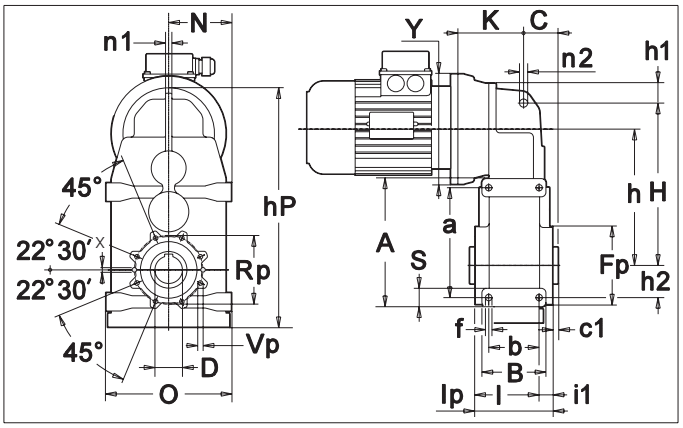

PLM F...

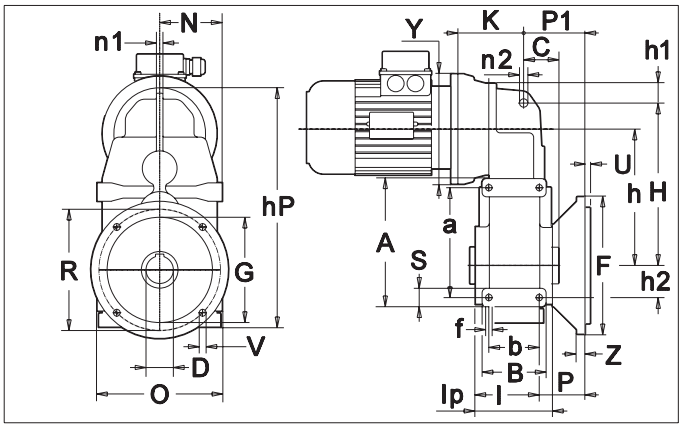

PLR

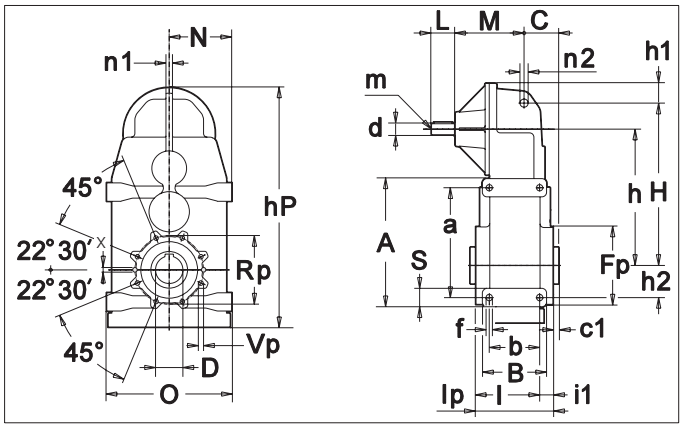

PLR F...

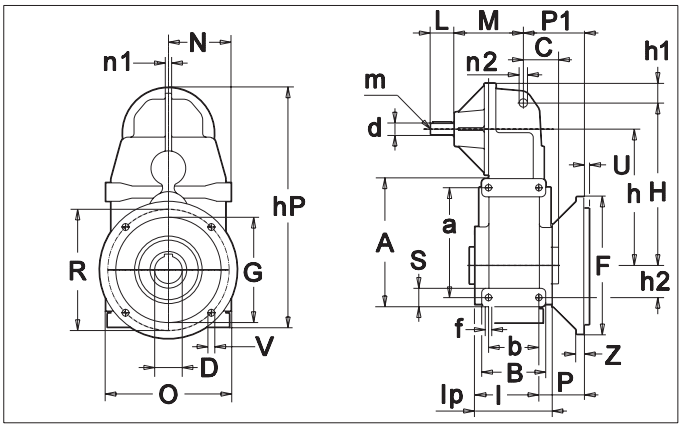

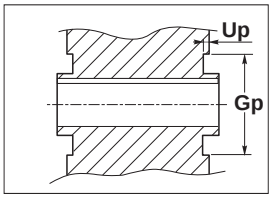

Dettaglio centraggio flangia pendolare.
Quota "G_p".
Flange centering detail.
"G_p" quota.
Не указан размер "Gp", центрирующей диаметр для установки фланца

DownLoad 2D/3D Z4

1.8 Dimensioni — *1.8 Dimensions* — 1.8 Размеры

PL..	a	A	b	B	C	c 1	d h6	D H7	f	h	hP	H	h1	h2	l	i1	lp	L	N	m	M	n1	n2	S
115	285	333	190	230	83.5	4.5	28 h6	70 (80)	M16x 30	372	666	450	47	80	227.5	37.5	265	60	172.5	M8	245	20	22	48
125	330	390	230	282	74	6	38 h6	90	M20x 35	432	793	550	57	90	260	30	290	80	205.5	M10	339.5	28	26	60
135	400	470	270	325	85.5	5	48 k6	100	M30x 50	487	886	595	65	100	300	30	330	110	230	M10	320	32	32	70

PL..	Fp	Gp	O	P1	Rp	Up	Vp		F	Fq	G g6	P	R	U	V	Z	x
115	240	160	345	121	200	5	M14x28	F1	400	-	300	79.5	350	5	n°4 fori Ø18	18	-
								F2	450	-	350	79.5	400	5	n°8 fori Ø18	18	-
125	275	180	411	107	225	5	M16x32	F1	400	-	300	68.5	350	5	n°4 fori Ø18	18	-
								F2	450	-	350	68.5	400	5	n°8 fori Ø18	25	-
135	310	200	460	136.5	250	5	M18x36	F1	550	-	450	86	500	5	n°8 fori Ø18	25	n°2 fori spina Ø18

	IEC	115		125		135	
		Y	**K**	**Y**	**K**	Y	K
PLM	**B5**	250	197	250	287.5	300	326.5
		300	197	300	287.5	350	335.5
		350	261	350	331	400	340.5
		400	266	400	336	450	380.5
		-		450	345	550	380.5
	B14	200	197	200	287.5	-	

F

ALBERI LENTI | ***OUTPUT SHAFT*** | **ВЫХОДНОЙ ВАЛ**

Estremità d'albero uscita | ***Output shaft end*** | **Исполнение выходного вала**

25-45-65-85-95-105-115-125-135

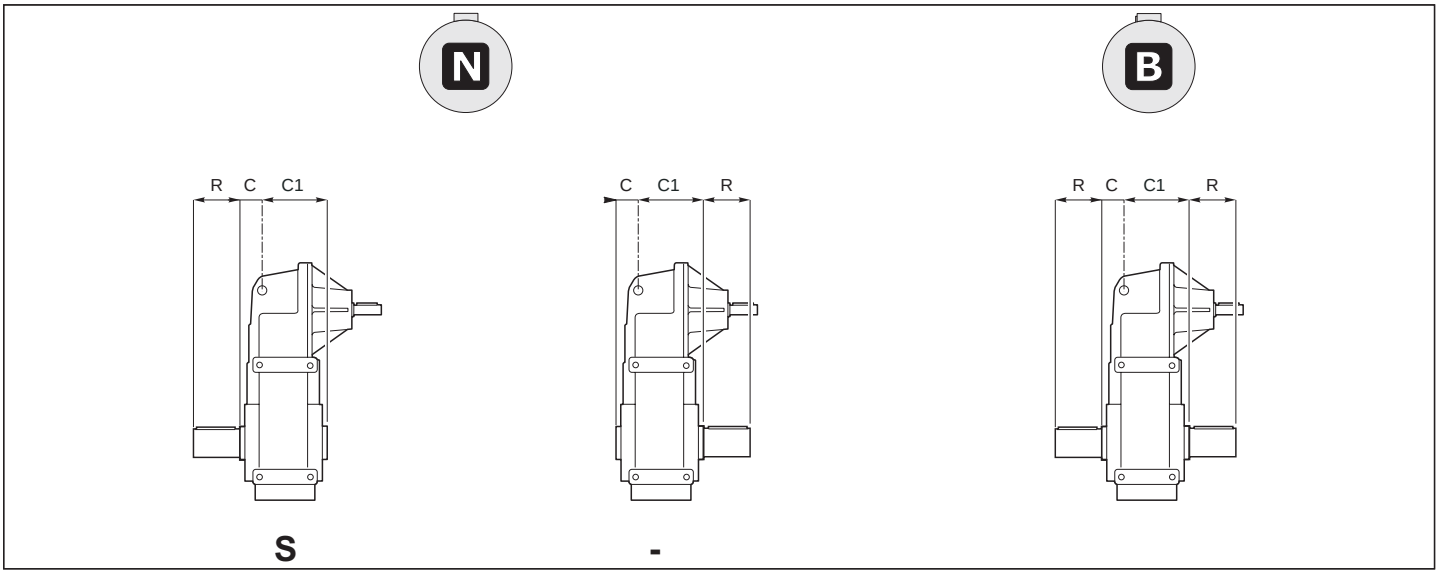

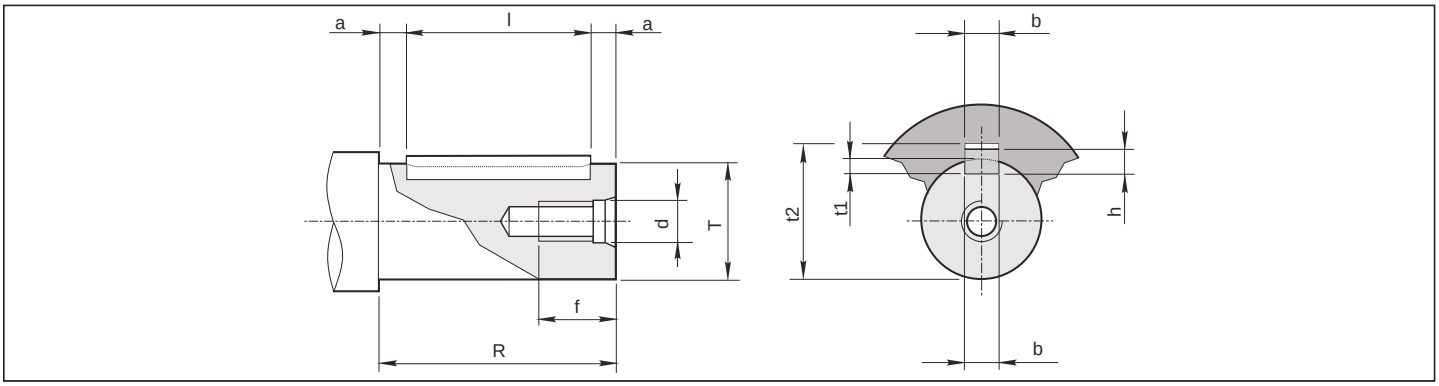

	Ø Albero *Ø Shaft* Ø Вал			Foro fil. testa Tapped hole Отверстие в торце		Cava *Keyway* Шпонка			Estremità d'albero *Shaft end* Выход вала		Linguetta *Key* Шпонка
	T	**C**	**C1**	**d**	**f**	**b**	**t1**	**t2**	**R**	**a**	**bxhxl**
25	20 g6	44.5	60.5	M 6	15	6	3.5	22.8	40	8	6x6x25
45	30 g6	46	84	M 10	25	8	4	33.3	60	5	8x7x50
65	35 g6	33.5	96.5	M 10	25	10	5	38.3	70	5	10x8x60
85	45 g6	42	113	M 10	25	14	5.5	48.8	90	5	14x9x80
95	55 g6	52	128	M 12	32	16	6	59.3	110	5	16x10x100
105	60 m6	85.5	156.5	M 12	35	18	7	64.4	112	6	18x11x100
	70 m6			M 16	39	20	7.5	74.9	125	7.5	20x12x110
115	70 m6	83.5	190.5	M 16	39	20	7.5	74.9	125	7.5	20x12x110
	80 m6			M 16	39	22	9	85.4	140	7.5	22x14x125
125	90 m6	74.3	227.8	M 16	39	25	9	95.4	160	10	25x14x140
135	100 m6	85.50	254.5	M 20	46	28	10	106.4	180	10	28x16x160

ALBERI LENTI

Albero lento cavo

OUTPUT SHAFT

Output shaft with keyway

ВЫХОДНОЙ ВАЛ

Полый вал со шпоночным пазом

25-45-65-85-95

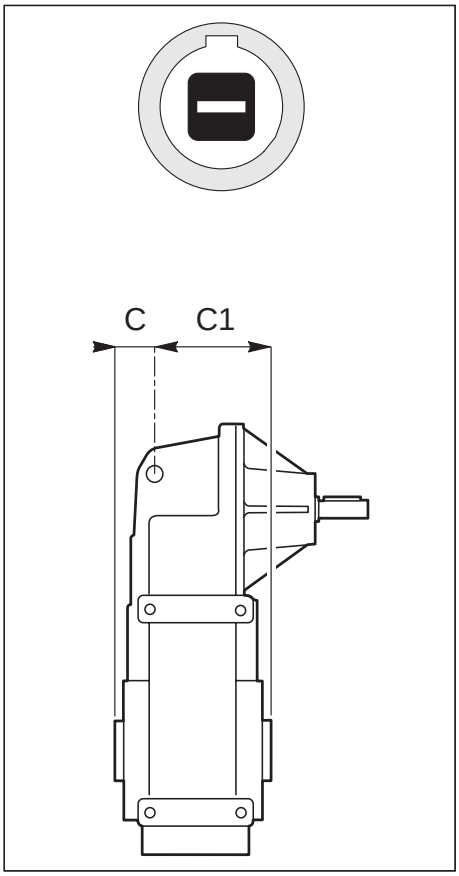

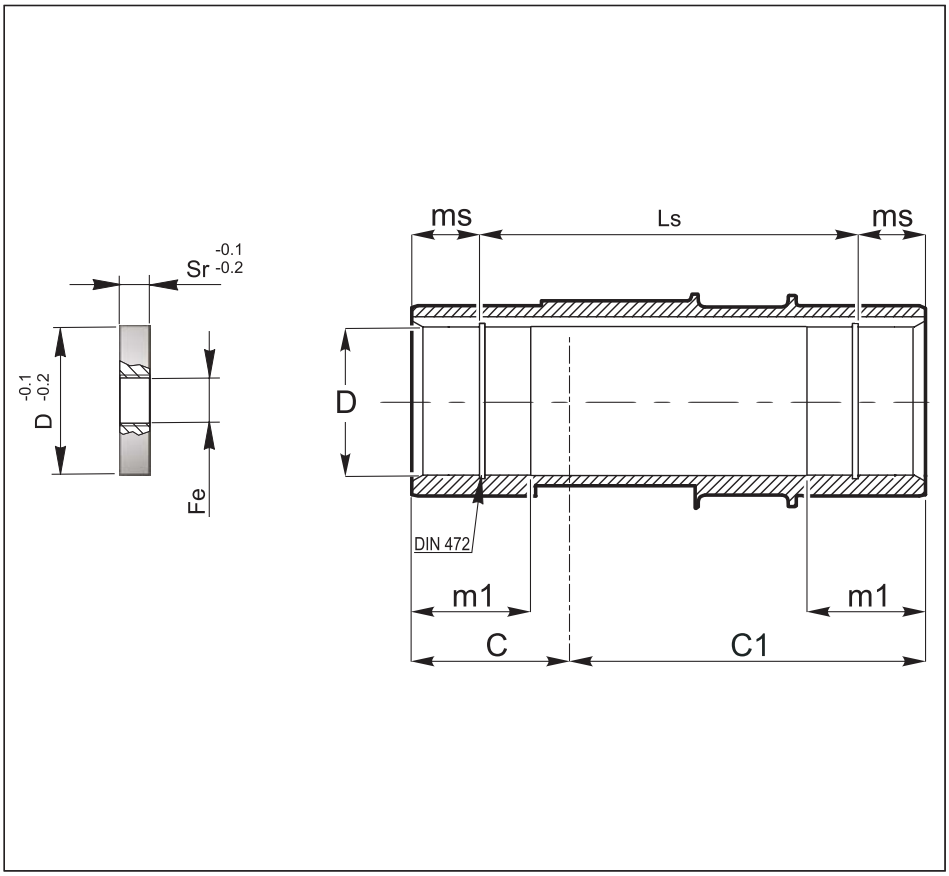

	25	45	65	85	95
C	44.5	46	33.5	42	52
C1	60.5	84	96.5	113	128
D H7	20 (24) (19)	30 (25)	35 (30)	45 (50) (40)	55 (60) (50)
m1	25.5	40	35	42.5	55
ms	-	20	-	15	17.5
Ls	-	90	-	125	145

Perno macchina / *Customer shaft* / Ответный вал

	d1 h6	m3	m3s	Lm	m	H	L min	P	R	Ra	Rb		Sr	Fe
25	20 (24) (19)	30	30	15 (25) (15)	M 6 (M 8) (M 6)	103	40	19.8 (23.8) (18.8)	30				-	-
45	30 (25)	45	8	25 (25)	M 10 (M 8)	98	50	29.8 (24.8)	40				8	M12
65	35 (30)	40	40	25	M 10	128	60	34.8 (29.8)	45				-	-
85	45 (50) (40)	45	15	25 (32) (25)	M 10 (M 12) (M 10)	125	80	44.8 (49.8) (39.8)	55 (60) (50)				10	M14
95	55 (60) (50)	60	20	32	M 12	142	110	54.8 (59.8) (49.8)	65 (70) (60)				15	M14

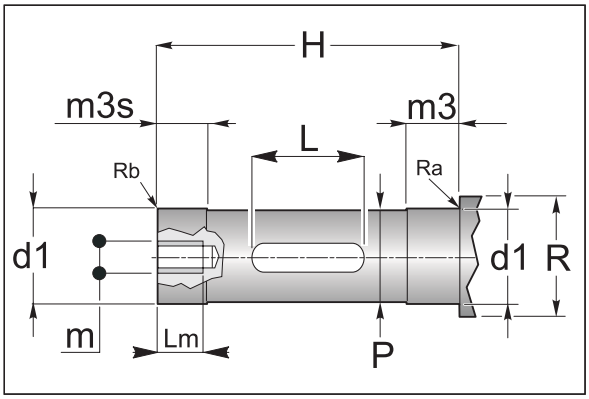

ALBERI LENTI

Albero lento cavo

OUTPUT SHAFT

Output shaft with keyway

ВЫХОДНОЙ ВАО

Полый вал со шпоночным пазом

105-115-125-135

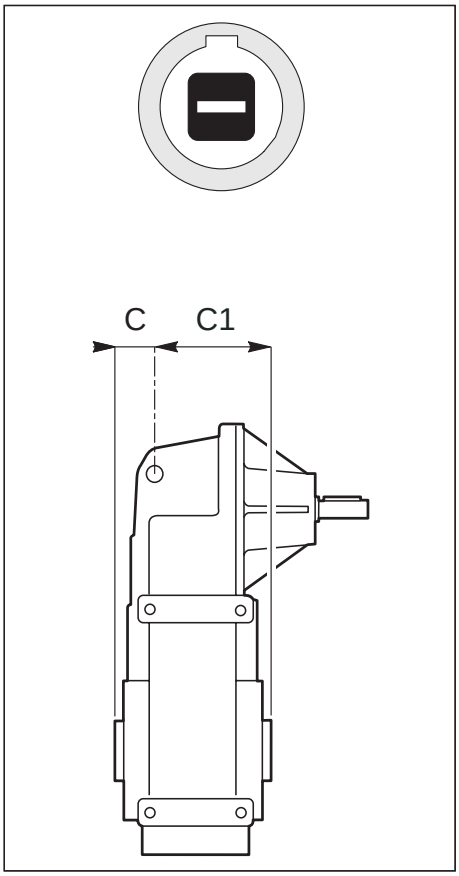

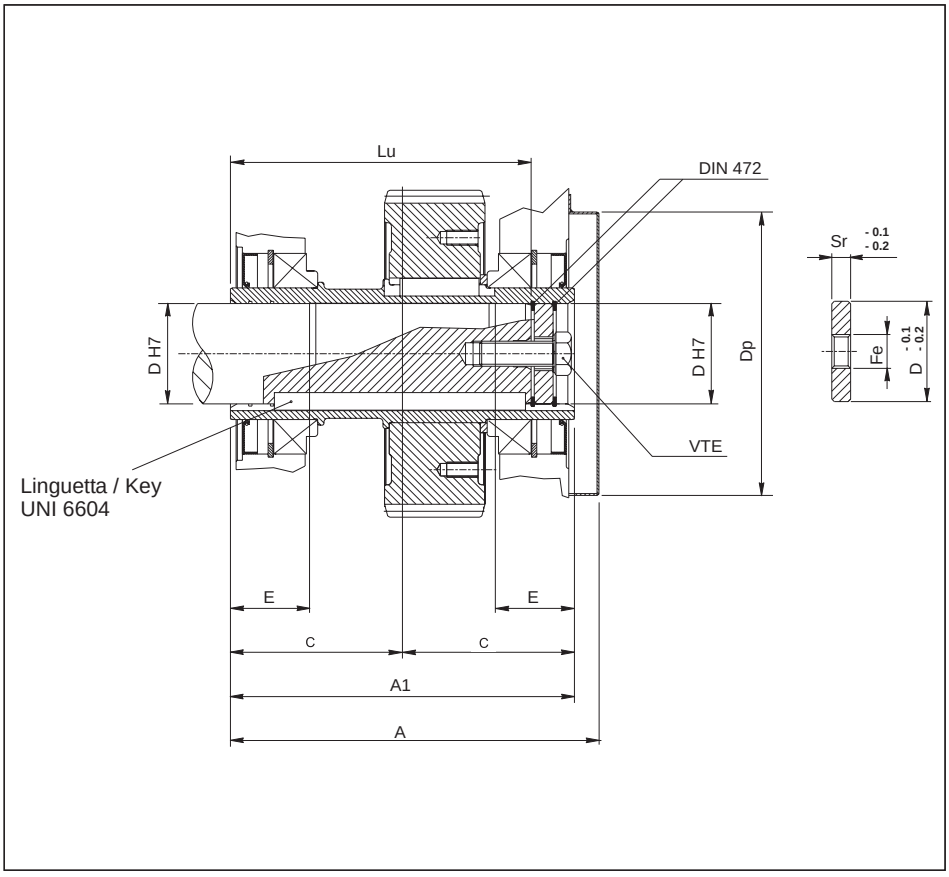

	105	115	125	135
A	269	302	332	379
A1	242	274	302	340
C	85.5	83.5	74.3	85.5
C1	156.5	190.5	227.8	254.5
D	60 (70)	70 (80)	90	100
Dp	183	226	226	260
E	56	63	70	80
Lu	207.5	239.5	261	299
Sr	15	15	18	18
Fe	M27	M27	M30	M30
VTE	M20x60	M20x60	M24x75	M24x75

Albero Macchina / *Machine shaft* / Ответный вал

	B	C	D	E	F	G	L	Lu	VTE
105	26.5	4	60 (70)	61	120	25	180	207.5	M20
115	33.5	4.5	70 (80)	68	138	36	200	239.5	M20
125	36	5	90	77	148	37	220	261	M24
135	44	5.5	100	85	170	43	250	299	M24

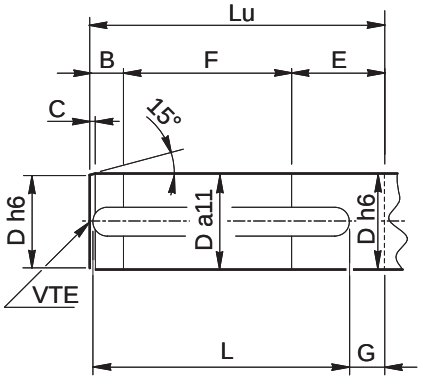

ALBERI LENTI

Albero lento "Quick Locking"

OUTPUT SHAFT

Output shaft "Quick Locking"

ВЫХОДНОЙ ВАЛ

Выходной вал "Quick Locking"

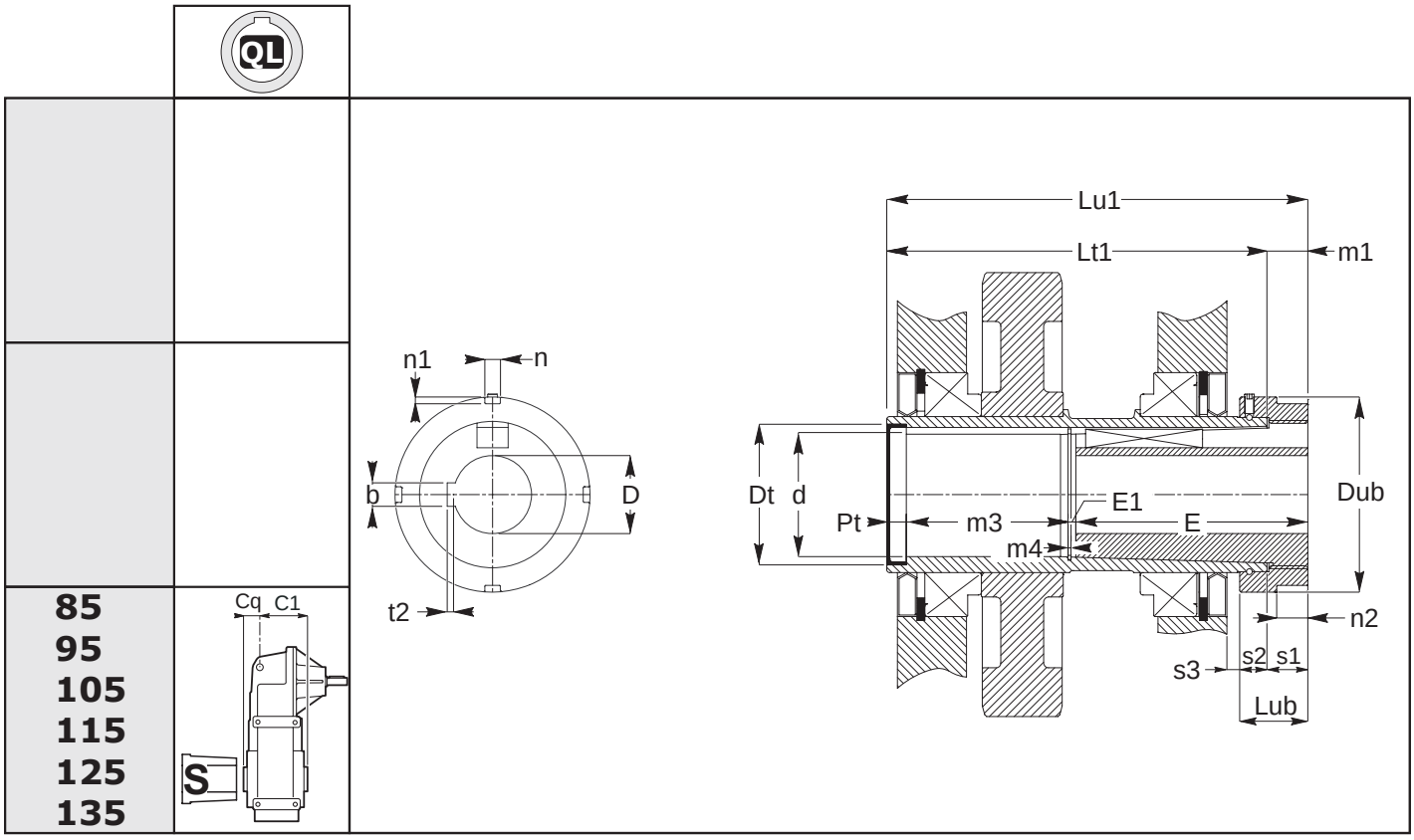

	85	95	105	115	125	135
C1	113	128	156.5	190.5	227.8	-
Cq	78	88	121.5	119.5	110.2	-
d	49.2	60.2	70.2	80.2	90.2	100.2
dt	62	72	85	100	110	120
Dub	85	100	105	120	135	145
E	121	131	141	161	181	201
E1	3.5	3.5	4.2	4.2	4.2	5.2
Lt1	170	195	257	289	317	355
Lu1	191	216	278	310	338	376
Lub	35	35	35	35	35	35
m1	21	21	21	21	21	21
m3	58.5	71.5	120.8	132.8	140.8	157.8
m4	1.7	1.7	2.2	2.2	2.2	2.7
n2	15.5	16	16	17	17	17
s1	21	21	21	21	21	21
s2	14	14	14	14	14	14
s3	5	6.5	10	13	17	15
D H7	25 30 35 40 45	35 40 45 50 55	40 45 50 55 60	45 50 55 60 65 70	55 60 65 70 75 80	70 75 80 85 90
n	7	8	8	10	10	10
n1	3	3.5	3.5	4	4	4
b	**UNI 6604**					
t2						

ALBERI LENTI | ***OUTPUT SHAFT*** | **ABTRIEBSWELLEN**

Albero lento "Quick Locking" | *Output shaft "Quick Locking"* | Выходной вал "Quick Locking"

Perno macchina / *Customer shaft* / Maschinachse

	C	de h6	G	L	Lu	R	b1	t1
85	1.5	(25) (30) (35) (40) (45)	10 10 10 5 5	50 60 70 80 90	120	5		
95	1.5	(35) (40) (45) (50) (55)	10 10 10 5 5	70 80 90 100 100	130	5		
105	1.5	(40) (45) (50) (55) (60)	10 10 10 5 5	80 90 100 100 120	140	7.5		
115	2	(45) (50) (55) (60) (65) (70)	10 10 10 5 5 5	90 100 100 120 120 120	160	7.5	**UNI 6604**	
125	2	(55) (60) (65) (70) (75) (80)	10 10 10 5 5 5	100 120 120 120 150 150	180	7.5		
135	2	(70) (75) (80) (85) (90)	10 10 10 5 5	120 150 150 170 170	200	10		

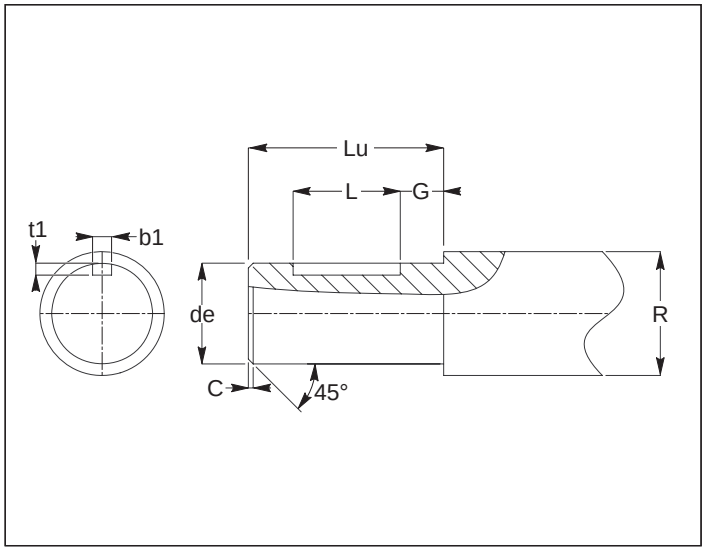

ALBERI LENTI

Albero con calettatore

OUTPUT SHAFT

Output shaft with shrink disc

ВЫХОДНОЙ ВАЛ

Полый вал со стяжной муфтой

25-45-65-85-95

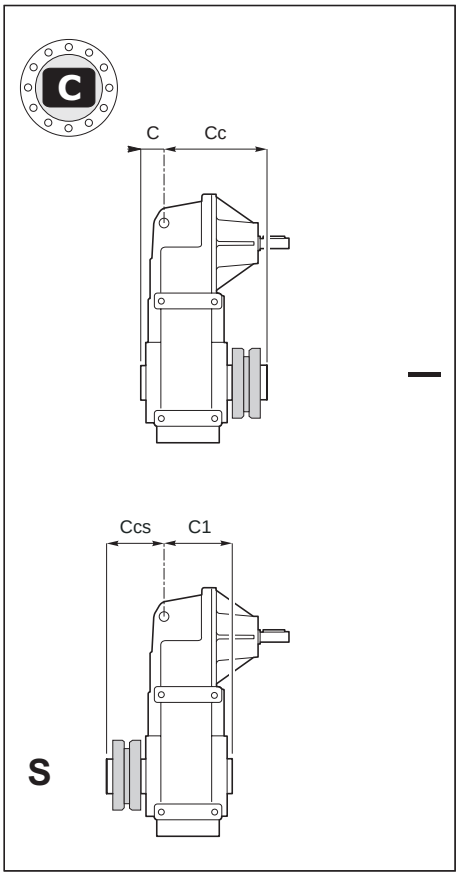

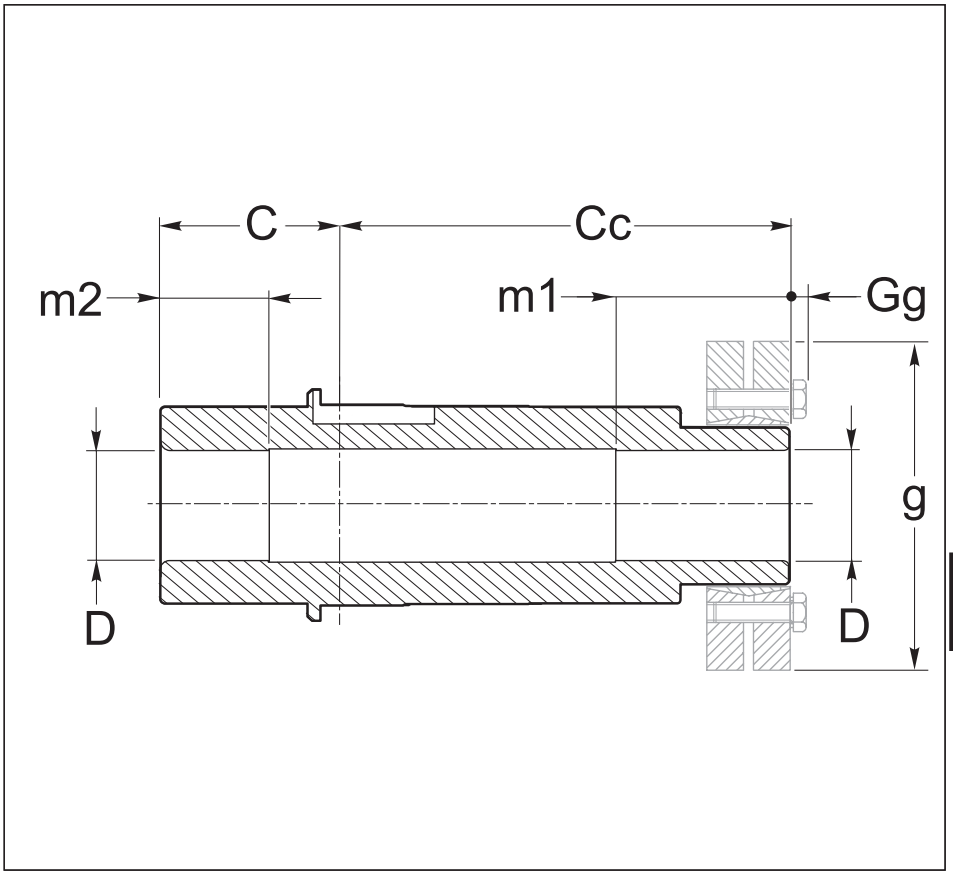

	25	45	65	85	95
C	44.5	46	33.5	42	52
Cc	82.5	109	124.5	143	163
C1	60.5	84	96.5	113	128
Ccs	66.5	71	61.5	72	87
D H7	20	30	35	45	55
m1	35	35	40	50	60
m2	25.5	30	30	30	50
g	50	72	80	100	115
Gg	3.5	4	4	4	4

	d1 h6	H	m3	m4	P	R	Ra	Rb
25	20	127	40	30	18.8	30		
45	30	155	40	35	29.8	40		
65	35	158	45	35	34.8	45		
85	45	185	55	35	44.8	55		
95	55	215	65	55	54.8	65		

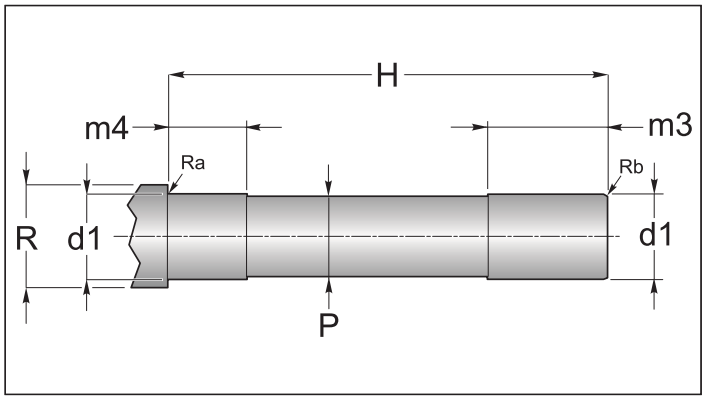

ALBERI LENTI | ***OUTPUT SHAFT*** | **ВЫХОДНОЙ ВАЛ**

Albero con calettatore | *Output shaft with shrink disc* | Полый вал со стяжной муфтой

105-115-125-135

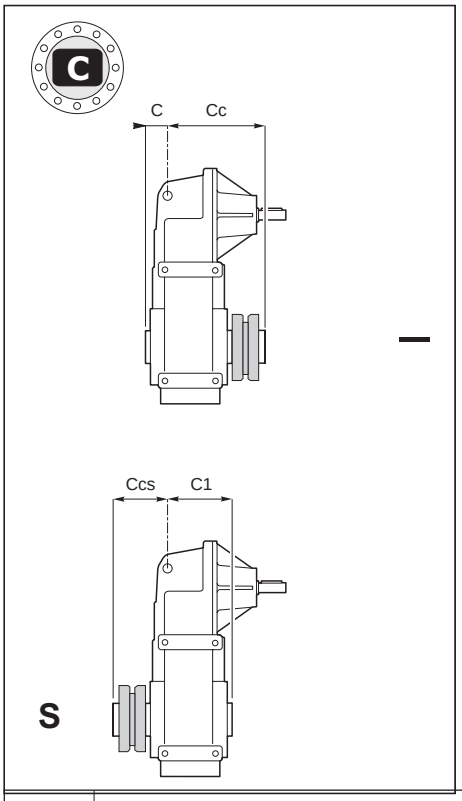

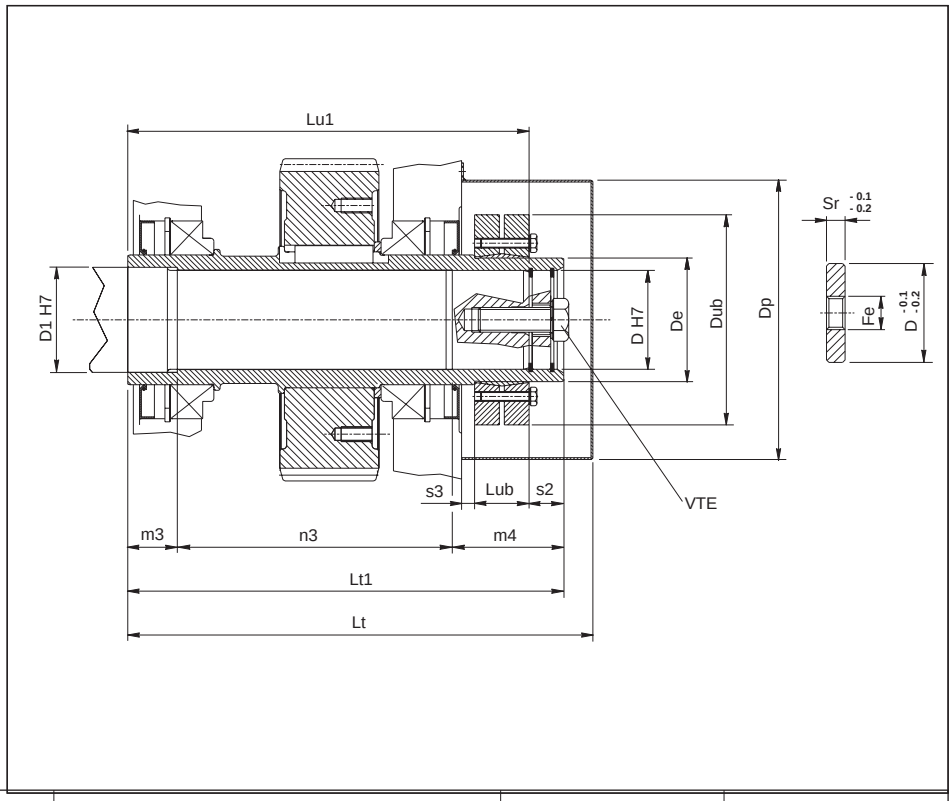

	105		115		125	135
Lt	334.5		375.5		405.5	452.5
Lt1	313		352		397	436
m3	35		40		45	50
n3	198		222		252	276
m4	80		90		100	110
Lu1	286		324		364	402
Dp	183		226		226	260
Dub	145	155	155	170	215	215
Lub	32.5	39	39	44	54	54
s2	30	27	30	28	33	34
C	85.5		83.5		74.3	85.5
C1	156.5		190.5		227.8	254.5
Cc	227.5		268.5		322.8	350.5
Ccs	156.5		161.5		169.3	181.5
D	**60**	70 (opz)	**70**	80 (opz)	**90**	**100**
D1	65	75	75	85	95	110
De	80	90	90	100	120	130
Sr	15		15		18	18
Fe	M27		M27		M30	M30
VTE	M20x60		M20x60		M24x75	M24x75

Perno macchina / *Customer shaft* / Ответный вал

	105	115	125	135
B	58	67	72	81
C	4	4.5	5	5.5
D	**60** (70)	**70** (80)	90	100
D1	65 (75)	75 (85)	95	110
E	30	32	35	40
F	198	225	257	281
Lu1	286	324	364	402
M	M20	M20	M24	M24
R	2.2	2.5	2.5	3

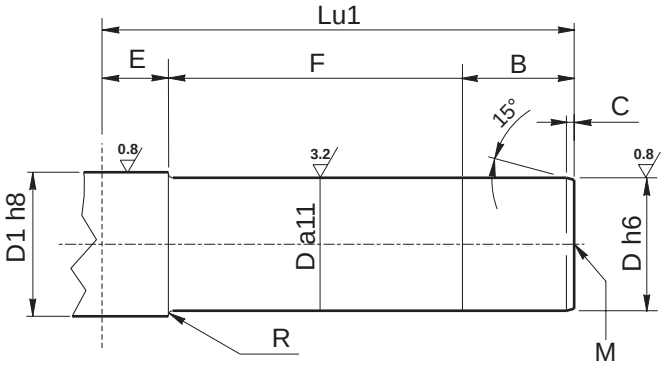

ALBERI LENTI

Estremità albero lento scanalato senza flangia brocciata

OUTPUT SHAFT

Splined output shaft without broached flange

ВЫХОДНОЙ ВАЛ

Шлицевой вал

25-45-65-85-95-105-115-125-135

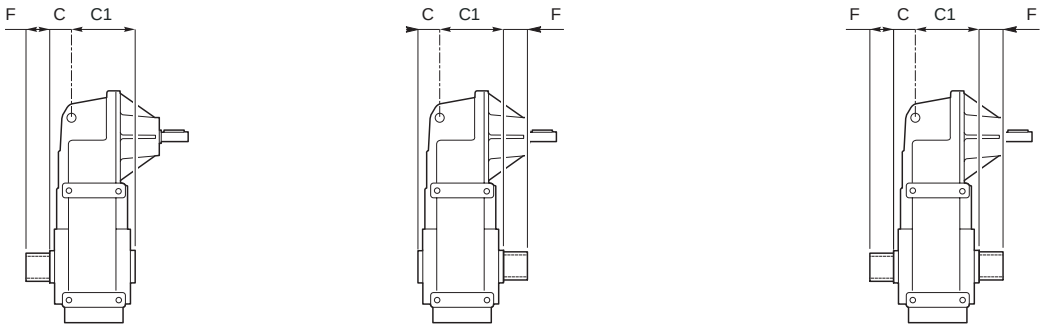

S **-** **DB**

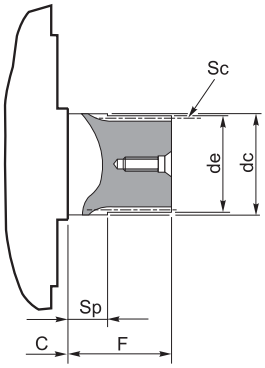

	C	C1	de (h10)	F	Profilo scanalato / *Splined profile* / Профиль шлицев					
					Sc	Z	mn	α	dc (f7)	Sp
25	44.5	60.5	*		-	*				
45	46	84			DIN 5482 35 x 31					
65	33.5	96.5			DIN 5482 40 x 36					
85	42	113			DIN 5482 58 x 53					
95	52	128			DIN 5482 70 x 64					
105	85.5	156.5	69.3	70	FIAT 70	26	2.58	30°	70	25
115	83.5	190.5	79.3	70	FIAT 80	27	2.82	30°	80	20
125	74.3	227.8	94.3	75	FIAT 95	31	2.97	30°	95	25
135	85.5	254.5	104.4	80	D. 105 DIN 5480	34	3	30°	106	25

*Contattare il ns. servizio tecnico / *Contact our technical dept /* Свяжитесь с нашим техническим отделом

ALBERI LENTI | ***OUTPUT SHAFT*** | **ВЫХОДНОЙ ВАЛ**

Albero lento cavo scanalato | ***Splined hollow shaft*** | **Полый шлицевой вал**

25-45-65-85-95-105-115-125-135

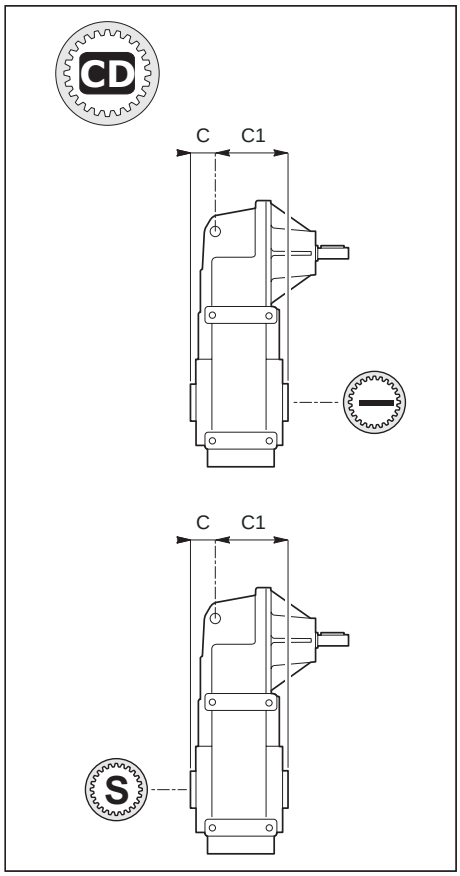

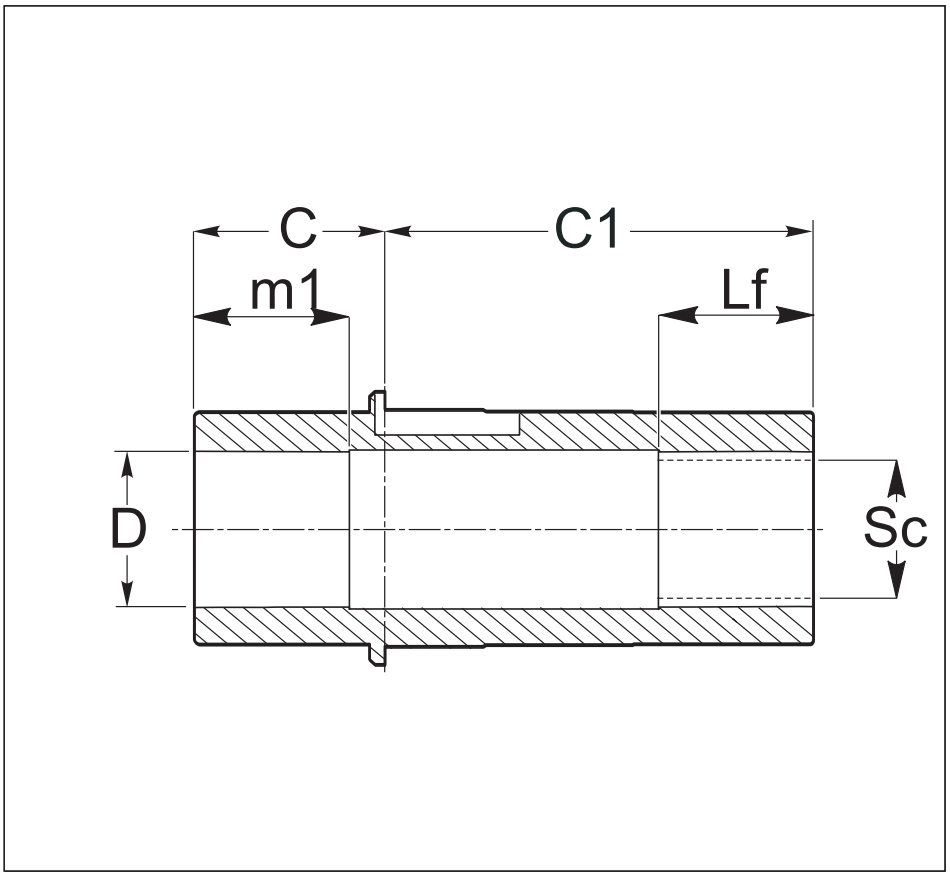

	25	45	65	85	95	105	115	125	135
C	44.5	46	33.5	42	52	85.5	83.5	74.3	85.5
C1	60.5	84	96.5	113	128	156.5	190.5	227.8	254.5
D H7	*					72	82	92	102
m1						70	90	90	110
Lf						70	90	90	110
Sc	-	28 x 25 DIN 5482	35 x 31 DIN 5482	45 x 41 DIN 5482	55 x 50 DIN 5482	70 x 64 DIN 5482	80 x 74 DIN 5482	90 x 84 DIN 5482	100 x 94 DIN 5482

Perno macchina / *Customer shaft* / Ответный вал

	d1 h6	m3	H	P	**R**	Ra	Rb		Sc	F	Lf	Lm	m
25													
45													
65													
85													
95	*								*				
105													
115													
125													
135													

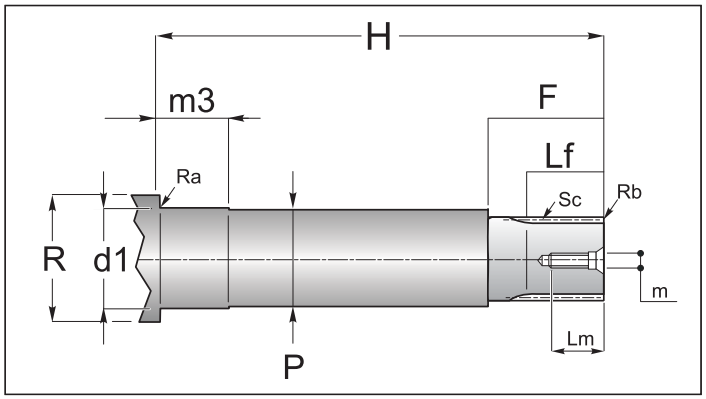

*Contattare il ns. servizio tecnico / *Contact our technical dept* / вяжитесь с нашим техническим отделом

ALBERI LENTI

Estremità scanalata albero lento flangia brocciata

OUTPUT SHAFT

Splined output shaft and broached flange

ВЫХОДНОЙ ВАЛ

Шлицевой выходной вал с фланцем

25-45-65-85-95-105-115-125-135

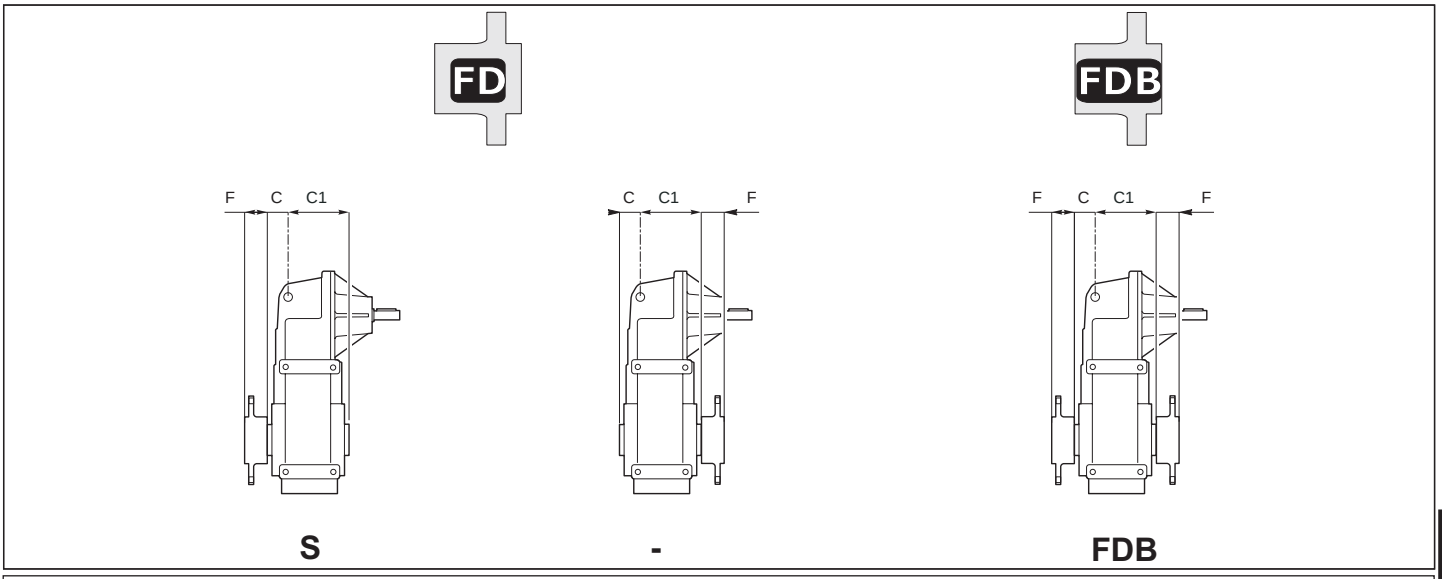

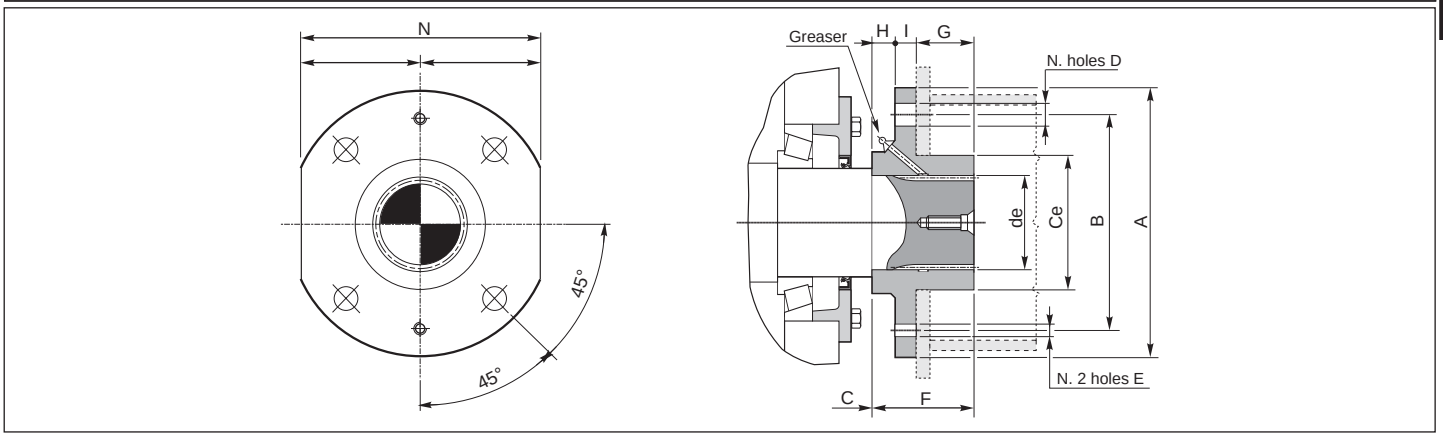

	Dimensioni generali / *General dimensions* / Общие размеры													
	de	∅ **A**	∅ **B**	**C**	**C1**	∅ **Ce** f8	N° Fori *holes* Кол-во отверстий	∅ **D**	**E**	**F**	**G**	**H**	**I**	**N** h9
25				44.5	60.5									
45				46	84									
65		*		33.5	96.5					*				
85				42	113									
95				52	128									
105	70	200	160	85.5	156.5	100	4	17.5	M10	70	43	11	16	180
115	80	220	180	83.5	190.5	110	4	19.5	M10	70	40	12	18	200
125	95	240	190	74.3	227.8	130	8	19.5	M10	75	40	15	20	220
135	105	250	200	85.5	254.5	145	8	21.5	M12	80	40	20	20	230

*Contattare il ns. servizio tecnico / *Contact our technical dept* / Свяжитесь с нашим техническим отделом

1.8 Accessori — *1.8 Accessories* — 1.8 Опции

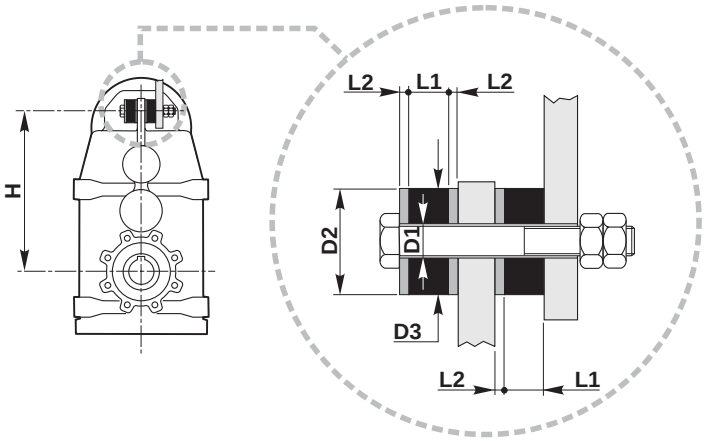

PL..	D1	D2	D3	L1	L2	H
25	12	25	25	16	4	145
45	14	40	40	16	4	175
65	14	25	25	16	4	225
85	12.5	40	40	16	4	260
95	12.5	40	40	16	4	325
105	22	60	60	22	8	375
115	22	60	60	22	8	450
125	26	70	70	25	10	550
135	*	*	*	*	*	595

*Contattare il ns. servizio tecnico / *Contact our technical dept* / Свяжитесь с нашим техническим отделом

Alberi lenti

Tutti i riduttori sono forniti con albero lento cavo. A richiesta, possono essere forniti kit di montaggio per alberi sporgenti comprensivi di linguette, rondelle e viti di fissaggio. Le dimensioni delle linguette sono conformi alle norme UNI 6604-69.

Output shafts

All gearboxes are supplied with hollow output shaft. On request there are available also assembly kits including output shafts, keys, washers and assembly screws. The dimensions of the keys are conform with UNI 6604-69.

Выходной вал

Все редукторы изготавливаются с полым выходным валом. По запросу доступен комплект, вклю аю ий в себя цилиндрический выходной вал, шпонки, шайбы и крепежи. Размеры шпонки регламентируются UNI 6604-69

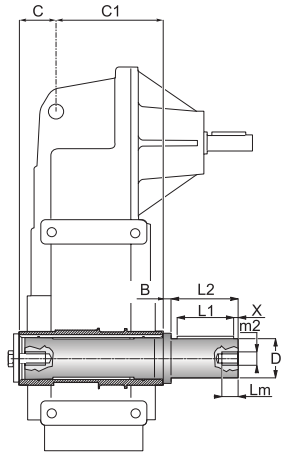

	B	C	C1	D g6	m_2	L_1	L_2	L_m	X
25*	10	44.5	60.5	20	M 8	25	40	20	8
45*	16	46	84	30	M 10	50	60	25	5
65*	15	33.5	96.5	35	M 10	60	70	25	5
85*	21	42	113	45	M 10	80	90	25	5
95*	26	52	128	55	M 12	100	110	32	5

*** ATTENZIONE**
L'albero lento sporgente è fornito per essere installato sulla versione del riduttore con albero CAVO con diametro STANDARD.

*ATTENTION
The output shaft is available only for standard hollow shaft diameter.

ВНИМАНИЕ:
Выходной вал доступен только для стандартных диаметров.

1.9 Linguette

1.9 Keys

1.9 Шпонки

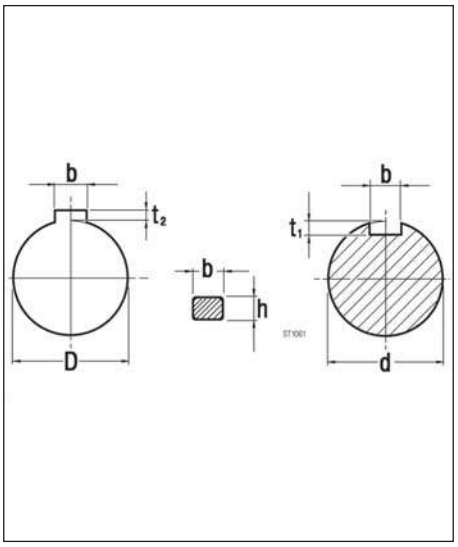

Albero entrata
Input shaft
Входной вал

Albero uscita
Output shaft
Выходной вал

Tab. 4.17

d	bxh	t1	
16	5x5	3	0/ +0.1
19	6x6	3.5	
24	8x7	4	0/ +0.2

D	bxh	t2	
19	6x6	2.8	0/ +0.1
20	8x7	2.8	
24	8X7	3.3	0/ +0.2
25	8x7	3.3	
28	8x7	3.3	
30	8x7	3.3	
32	10x8	3.3	
35	10x8	3.3	
40	12x8	3.3	
42	12x8	3.3	
45	14x9	3.8	
48	14x9	3.8	
50	14x9	3.8	
55	16x10	4.3	
60	18X11	4.4	0/ +0.3
70	20x12	4.9	
80	22x14	5.4	
90	25x14	5.4	
100	28x16	6.4	

F

Posizionidimontaggio
Mountingpositions
Монтажные положения

AM/1-AC/1-AR/1

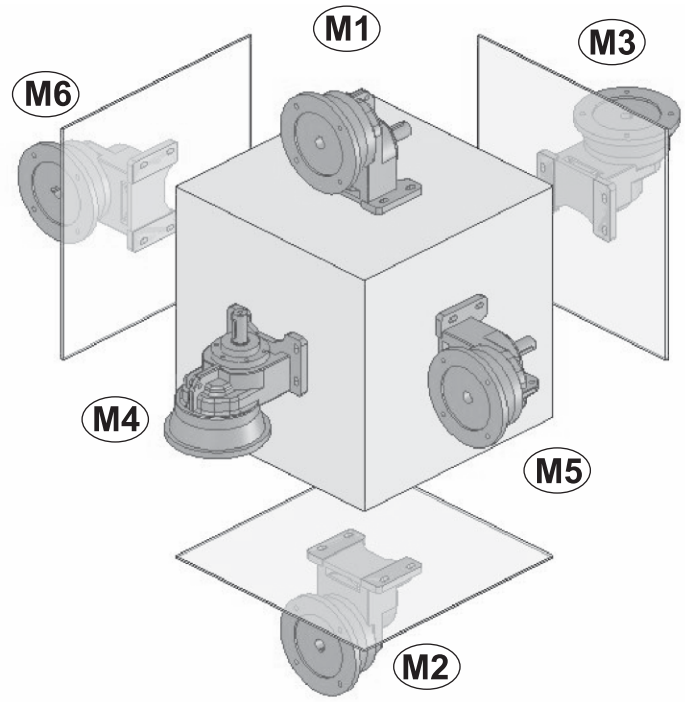

Posizioni di montaggio
Mounting positions
Монтажные положения

AM/2-3 - AC/2-3 - AR/2-3

25 - 35 - 41 - 45

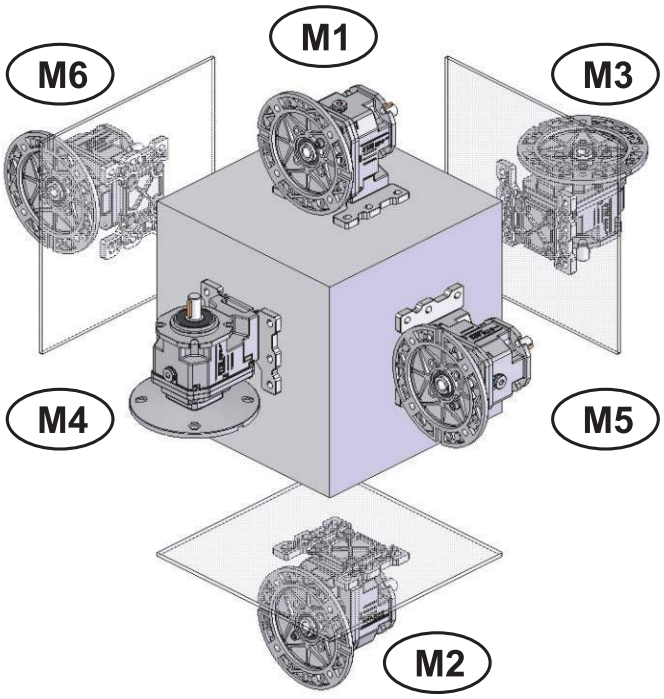

50-60-80-100-120

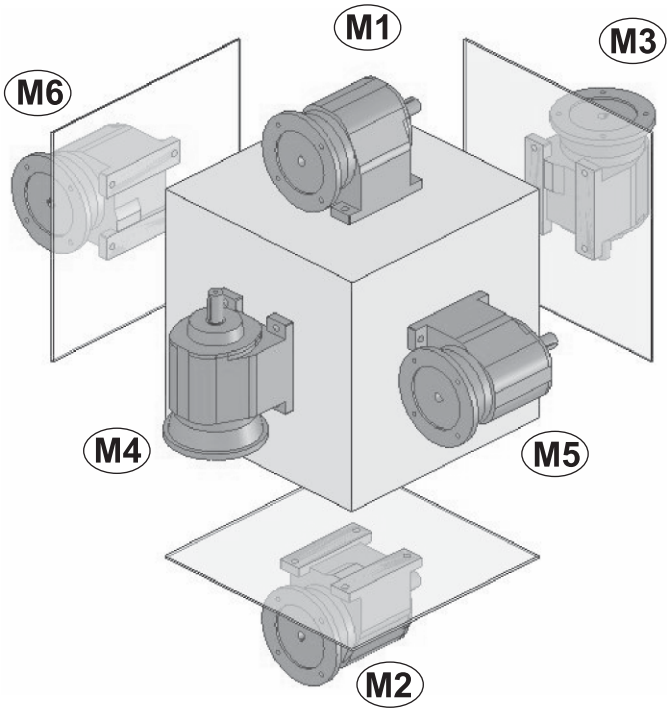

Posizioni di montaggio
Mounting positions
Монтажные положения

OM - OC - OR 63-71-90-112

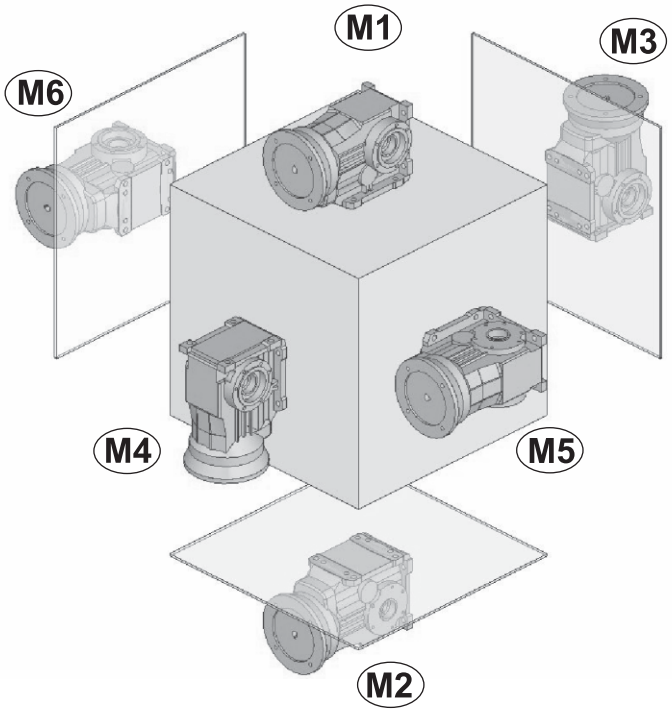

Posizionidimontaggio
Mountingpositions
Монтажные положения

OM-OC-OR80-100-125-140

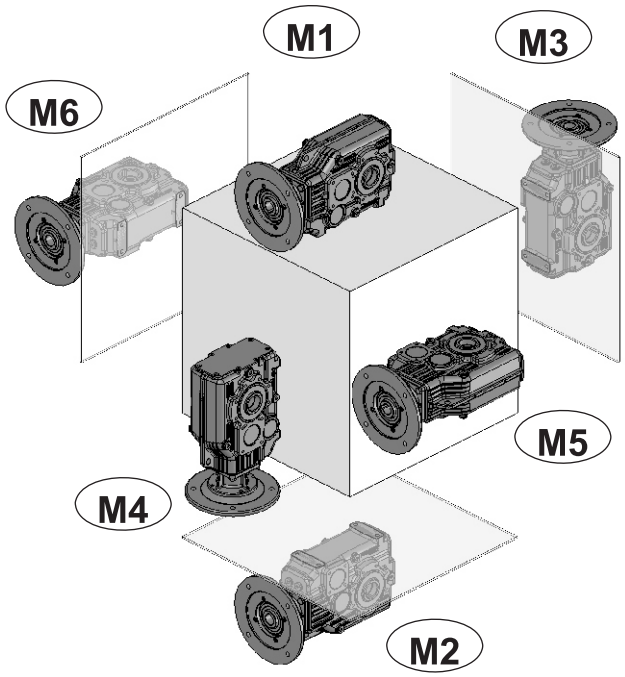

Posizioni di montaggio
Mounting positions
Монтажные положения

OM - OC - OR 132-150-170-190

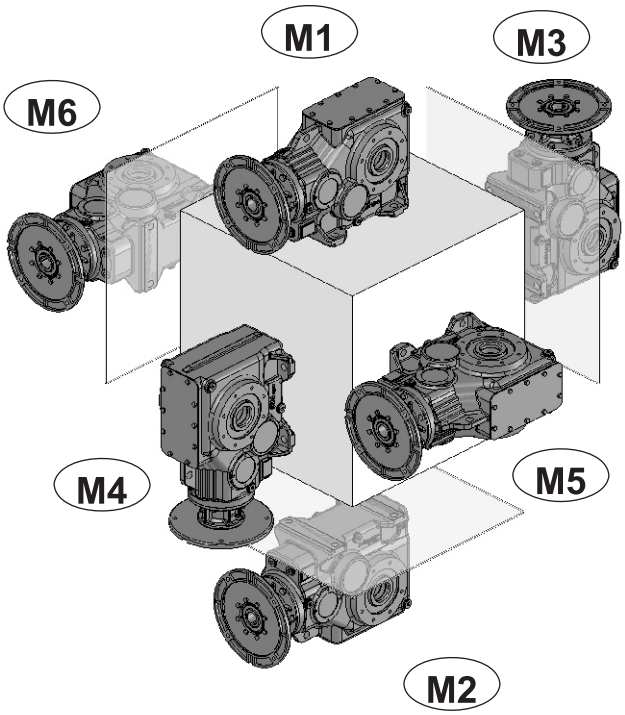

Posizioni di montaggio
Mounting positions
Монтажные положения

SM

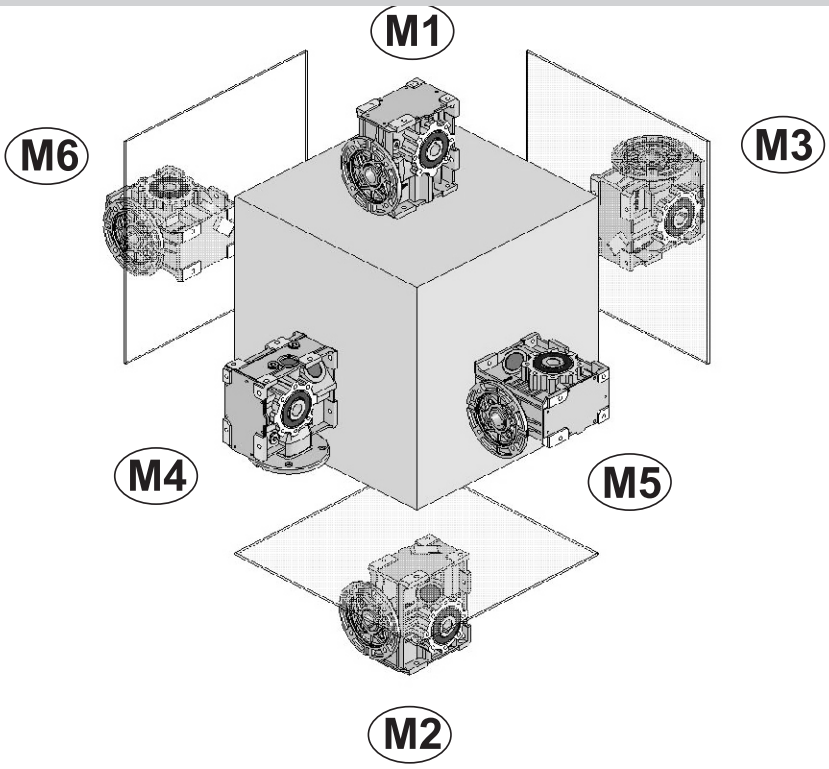

Posizioni di montaggio
Mounting positions
Монтажные положения

PM - PC - PR

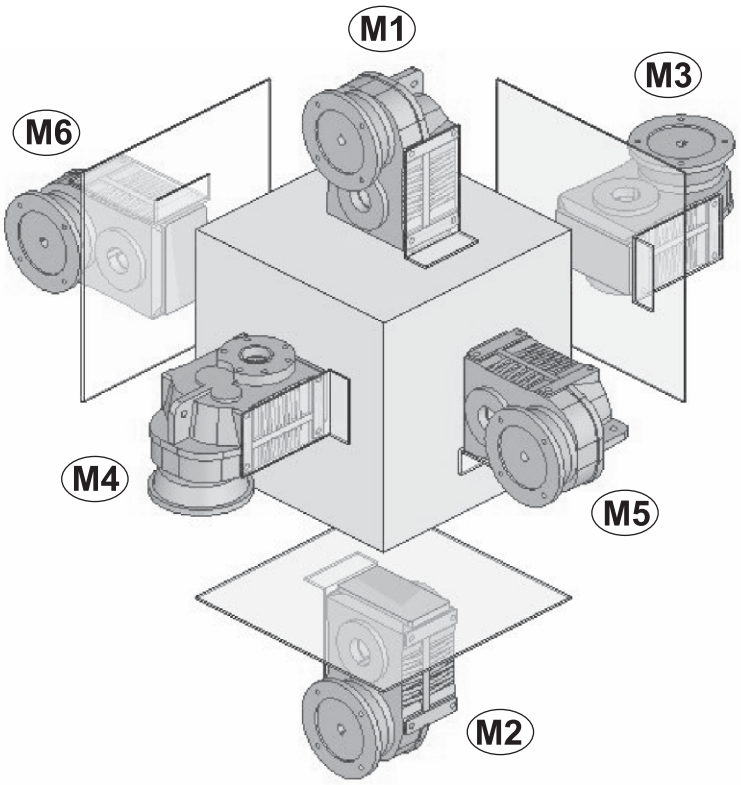

Posizioni di montaggio
Mounting positions
Монтажные положения
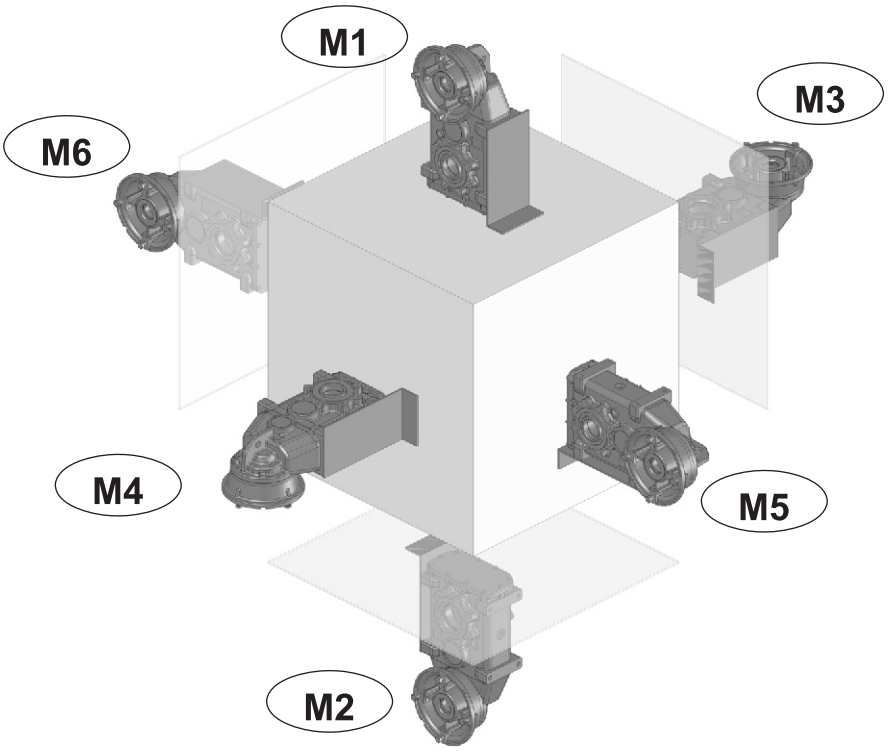
PLM - PLC - PLR